YAMAHA GENUINE Parts & Accessories

PARTS CATALOG

THAI YAMAHA MOTOR CO.,LTD.
www.yamaha-motor.co.th

X-1

5YWC
5YWD, 5YWE

5YW-F8198-1E-T1

AUGUST,2006

สติ๊กเกอร์ชุดสำหรับรถสีดำ X-1 : 5YWC (JC-110D) 2006

รหัสสี : 0903

BLACK METALLIC X

สติ๊กเกอร์ฝาข้างซ้าย

5YW-F179P-00

5YW-F83B7-00

5LN-F313B-10

5YW-F83B3-00

5YW-F83B5-00

สติ๊กเกอร์คอนโซลซ้าย

5YW-WF84R-00

5YW-F3395-00

5HV-F3108-20

YAMAHA

สติ๊กเกอร์ท้ายเบาะสีเทา-ดำ

5TN-F153E-30

สติ๊กเกอร์บังลมหน้า

5YW-WF33J-00

5YW-F83B8-00

5LN-F313B-10

5YW-F83B4-00

5YW-F83B6-00

สติ๊กเกอร์ฝาข้างขวา

5YW-F179S-00

สติ๊กเกอร์แฟริ่งล่างซ้าย-ขวา

5YW-F8368-00

สติ๊กเกอร์คอนโซลขวา

5YW-WF84S-00

**หมายเหตุ : สติ๊กเกอร์ชุดไม่จำหน่ายแยกชิ้น

สติ๊กเกอร์ชุดสำหรับรถสีขาว/ดำ X-1 : 5YWD/E (JCA-110ED/JCA-110D) 2006

รหัสสี : 0084

BLUISH WHITE COCKTAIL 1 / BLACK METALLIC X

**หมายเหตุ : สติ๊กเกอร์ชุดไม่จำหน่ายแยกชิ้น

สติ๊กเกอร์ชุดสำหรับรถสีเทา/ดำ X-1 : 5YWC (JC-110D) 2006

รหัสสี : 001F

BLUISH SILVER 4 / BLACK METALLIC X

5YW-F83B7-10

5LN-F313B-10

5YW-F83B3-20

5YW-F83B5-20

สติ๊กเกอร์ฝาข้างซ้าย

5YW-F179P-20

สติ๊กเกอร์คอนโซลซ้าย

5YW-WF84R-20

5YW-F3395-20

5HV-F3108-20

YAMAHA

สติ๊กเกอร์ท้ายเบาะสีเทา-ดำ

5TN-F153E-30

สติ๊กเกอร์บังลมหน้า

5YW-WF33J-20

5YW-F83B8-20

5LN-F313B-10

5YW-F83B4-20

5YW-F83B6-20

สติ๊กเกอร์ฝาข้างขวา

5YW-F179S-20

สติ๊กเกอร์แฟริ่งล่างซ้าย-ขวา

5YW-F8368-20

สติ๊กเกอร์คอนโซลขวา

5YW-WF84S-20

**หมายเหตุ : สติ๊กเกอร์ชุดไม่จำหน่ายแยกชิ้น

สติ๊กเกอร์ชุดสำหรับรถสีแดง/ดำ X-1 : 5YWD/E (JCA-110ED/JCA-110D) 2006

รหัสสี : 001C

VIVID RED COCKTAIL 1 / BLACK METALLIC X

**หมายเหตุ : สติ๊กเกอร์ชุดไม่จำหน่ายแยกชิ้น

สติ๊กเกอร์ชุดสำหรับรถสีน้ำเงิน/ดำ X-1 : 5YWD/E (JCA-110ED/JCA-110D) 2006

รหัสสี : 0099

BLUE MATALLIC C / BLACK METALLIC X

**หมายเหตุ : สติ๊กเกอร์ชุดไม่จำหน่ายแยกชิ้น

สติ๊กเกอร์ชุดสำหรับรถสีขาว/ดำ X-1 : 5YWC (JC-110D) 2006

รหัสสี : 0084

BLUISH WHITE COCKTAIL 1 / BLACK METALLIC X

สติ๊กเกอร์ฝาข้างซ้าย

5YW-F179P-10

5YW-F83B7-10

5LN-F313B-10

5YW-F83B3-10

5YW-F83B5-10

สติ๊กเกอร์คอนโซลซ้าย

5YW-WF84R-10

5YW-F3395-10

5HV-F3108-20

YAMAHA

สติ๊กเกอร์ท้ายเบาะสีเทา-ดำ

5TN-F153E-30

สติ๊กเกอร์บังลมหน้า

5YW-WF33J-10

5YW-F83B8-10

5LN-F313B-10

5YW-F83B4-10

5YW-F83B6-10

สติ๊กเกอร์ฝาข้างขวา

5YW-F179S-10

STYLISH COMMUTER

สติ๊กเกอร์แฟริ่งล่างซ้าย-ขวา

5YW-F8368-10

สติ๊กเกอร์คอนโซลขวา

5YW-WF84S-10

**หมายเหตุ : สติ๊กเกอร์ชุดไม่จำหน่ายแยกชิ้น

ACCESSORIES

เท่ไหนที่ว่าแน่...ก็แพ้พันธุ์เอ็กซ์

เอ็กซ์วัน สายพันธุ์เอ็กซ์...เท่สุดขั้ว

บังไมล์
5YW-F8381-09-XX

บังโคลนหน้า ลายเคฟล่า
5YW-F1511-09-K2

สปอยเลอร์หลัง
5YW-F4773-09-XX

ก้านเบรคคลัทช์
5YW-F3912-09-XX

ก้านเบรคมือ
5YW-F3922-09-XX

ฝาปิดแม่ปั๊ม
5YW-F5852-09-XX

กระเดื่องคลัทช์
5YW-F6340-09-XX

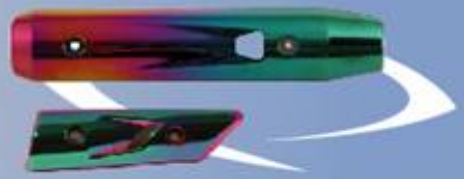

แผงกันความร้อน สีรุ้ง
5YW-E4718-09-XX (ตัวยาว)
5YW-E4728-09-XX (ตัวสั้น)

ขาตั้งกลางชุบโครมเมี่ยม
5TN-F7111-09-CR

ขาตั้งข้างชุบโครมเมี่ยม
5TN-F7311-09-CR

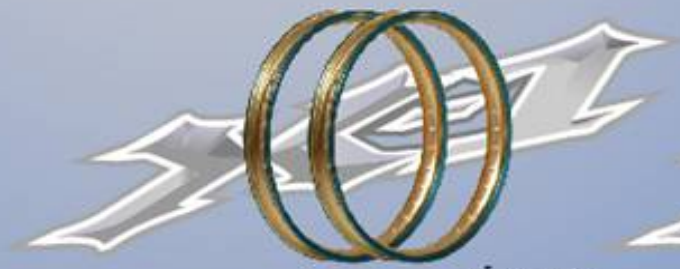

ล้ออลูมิเนียม 3 สี (ฟ้า/ทอง/เงิน)
5TN-F5344-09-T2

ล้อแม็กหน้า
5YW-F5168-09-XX

ล้อแม็กหลัง
5YW-F5338-09-XX

FIG.1 **CYLINDER HEAD** **เสื้อสูบ & ฝาสูบ**

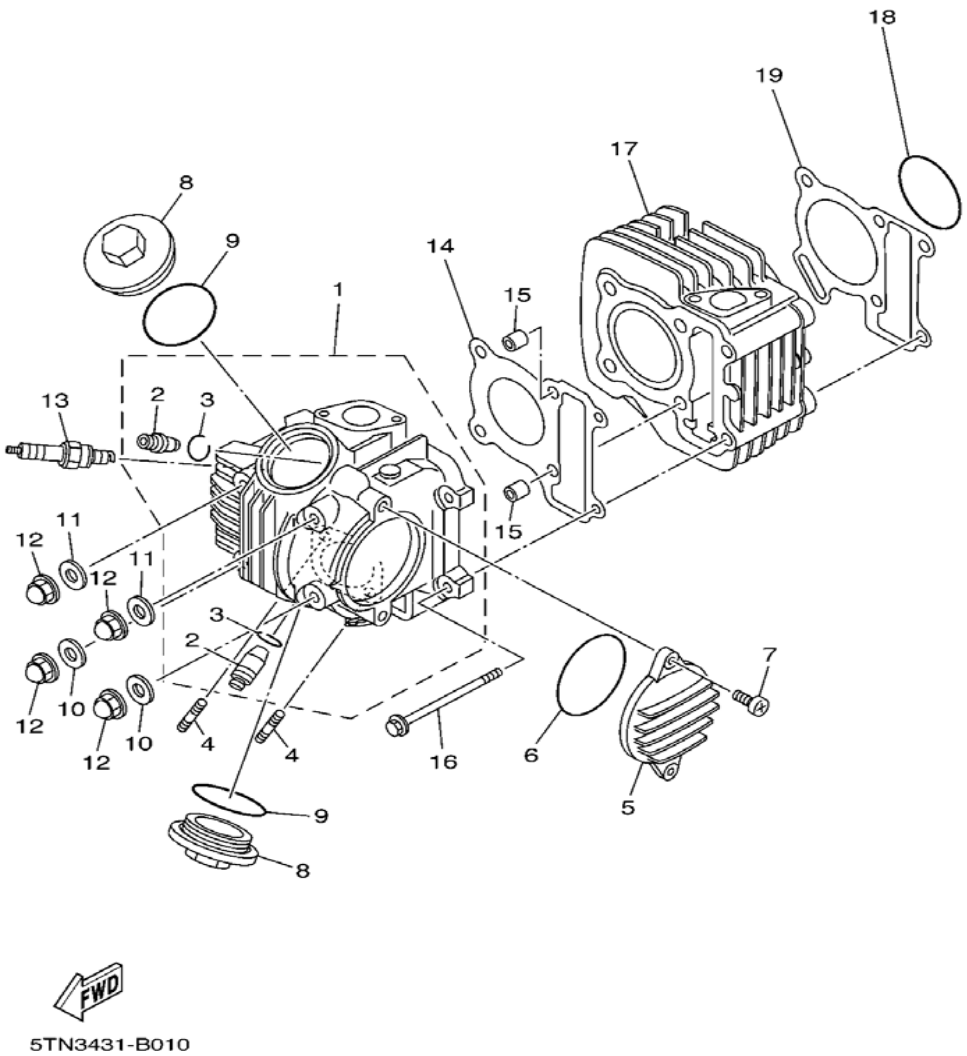

REF NO.	PART NO.	DESCRIPTION	5YWC	5YWD	5YWE	REMARKS
1	5TN-E1111-20	ชุดฝาสูบ HEAD, CYLINDER 1	1	1	1	
2	4ST-11134-11	ปลอกวาล์วไอดีและไอเสีย .GUIDE, VALVE 2	2	2	2	
3	93440-10153	คลิ๊บล๊อค .CIRCLIP	2	2	2	
4	90116-06804	โบ๊ลท์สตัด BOLT, STUD	2	2	2	
5	4YS-E1185-00	ฝาครอบฝาสูบ COVER, CYLINDER HEAD SIDE 1	1	1	1	
6	93210-628B6	โอริง O-RING	1	1	1	
7	98507-06016	สกรูหัวแฉก SCREW, PAN HEAD	2	2	2	
8	4YS-E1186-00	ฝาครอบฝาสูบ COVER, CYLINDER HEAD SIDE 2	2	2	2	
9	93210-44889	โอริง O-RING	2	2	2	
10	90201-08609	แหวนรอง WASHER, PLATE	2	2	2	
11	92907-08200	แหวนรอง WASHER	2	2	2	
12	90176-08805	น๊อต NUT, CROWN	4	4	4	
13	94700-00850	หัวเทียน (C6HSA) PLUG, SPARK (NGK C6HSA)	1	1	1	
14	5TN-E1181-00	ปะเก็นฝาสูบ 1 GASKET, CYLINDER HEAD 1	1	1	1	
15	99530-10114	ปิ๋น, สลัก PIN, DOWEL	2	2	2	
16	95027-06090	โบ๊ลท์หน้าแปลน BOLT, FLANGE	2	2	2	
17	5TN-E1310-10	เสื้อสูบ CYLINDER	1	1	1	
18	93210-56801	โอริง O-RING	1	1	1	
19	5LN-E1351-00	ปะเก็น GASKET, CYLINDER	1	1	1	

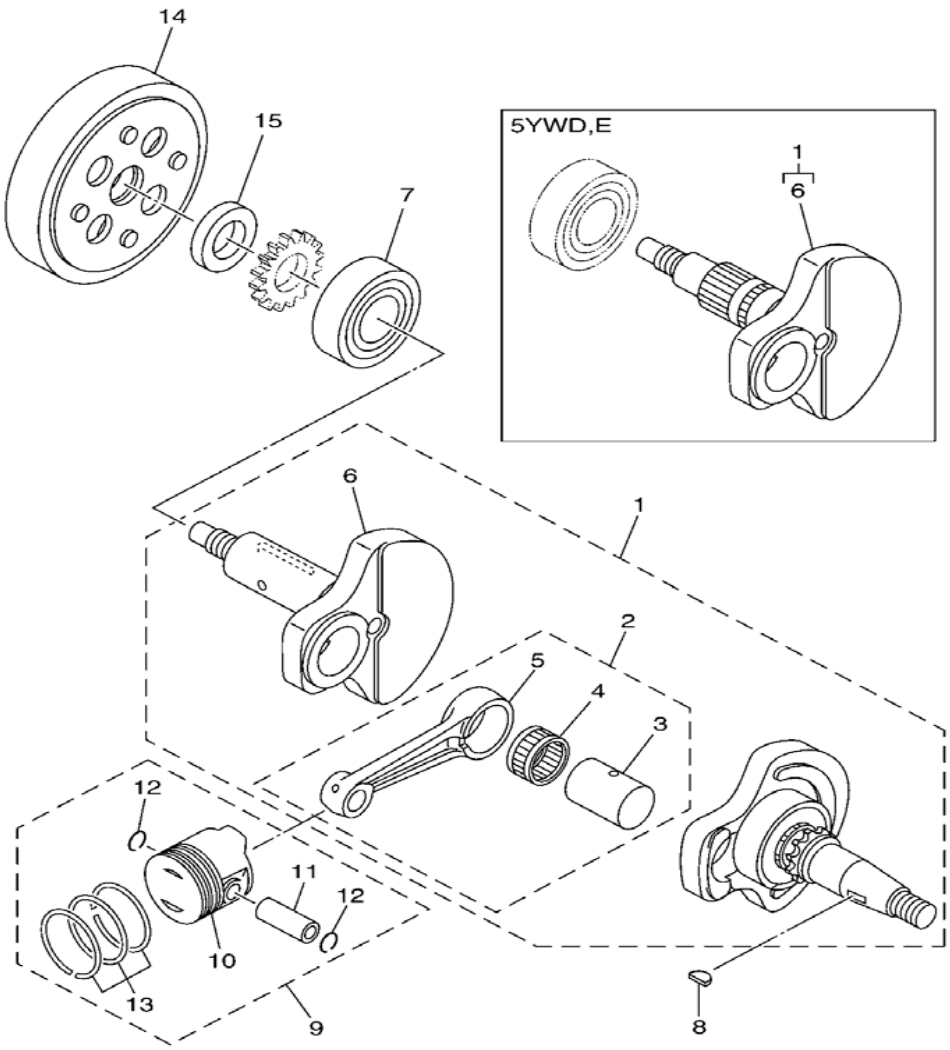

5YWC431-E020

REF NO.	PART NO.	DESCRIPTION	5YWC	5YWD	5YWE	REMARKS
1	5TN-WE140-12	ชุดเพลาข้อเหวี่ยง		1	1	
		CRANKSHAFT ASSY				
	5YW-WE140-02	ชุดเพลาข้อเหวี่ยง	1			
		CRANKSHAFT ASSY				
2	5TN-E1650-02	ก้านสูบชุด	1	1	1	
		.CONNECTING ROD ASSY				
3	5HV-E1681-00	สลักข้อเหวี่ยง 1	1	1	1	
		..PIN, CRANK 1				
4	93310-526X0	ลูกปืน	1	1	1	
		..BEARING				
5	5TN-E1651-02	ก้านสูบ	1	1	1	LM
		..ROD, CONNECTING				
6	5TN-E1422-10	ข้อเหวี่ยงข้างขวา		1	1	
		.CRANK 2				
	5YW-E1422-00	ข้อเหวี่ยงข้างขวา	1			
		.CRANK 2				
7	93306-205YK	ลูกปืน	1	1	1	
		BEARING				
8	90280-03017	ลิ่มจานไฟ	1	1	1	
		KEY, WOODRUFF				
9	5TN-E1630-01	ลูกสูบชุด(STD)	1	1	1	
		PISTON ASSY (STD)				
	5TN-E1630-21	ลูกสูบชุด(0.50 MM O/S)	1	1	1	AP
		PISTON ASSY (0.50MM O/S)				
	5TN-E1630-41	ลูกสูบชุด(1.00 MM O/S)	1	1	1	AP
		PISTON ASSY (1.00MM O/S)				
10	5TN-E1631-10	ลูกสูบมาตรฐาน (STD)	1	1	1	LM
		.PISTON (STD)				
	5TN-E1636-10	ลูกสูบ (0.50มม.)	1	1	1	LM
		.PISTON (0.50MM O/S)				
	5TN-E1638-10	ลูกสูบ (1.00มม.)	1	1	1	LM
		.PISTON (1.00MM O/S)				
11	4YS-E1633-00	สลักลูกสูบ	1	1	1	
		.PIN, PISTON				
12	93450-14088	คลิ๊บล๊อค	2	2	2	
		.CIRCLIP				
13	5TN-E1603-00	ชุดแหวนลูกสูบมาตรฐาน	1	1	1	
		.PISTON RING SET (STD)				

CRANKSHAFT & PISTON ชุดเพลาข้อเหวี่ยง & ลูกสูบ

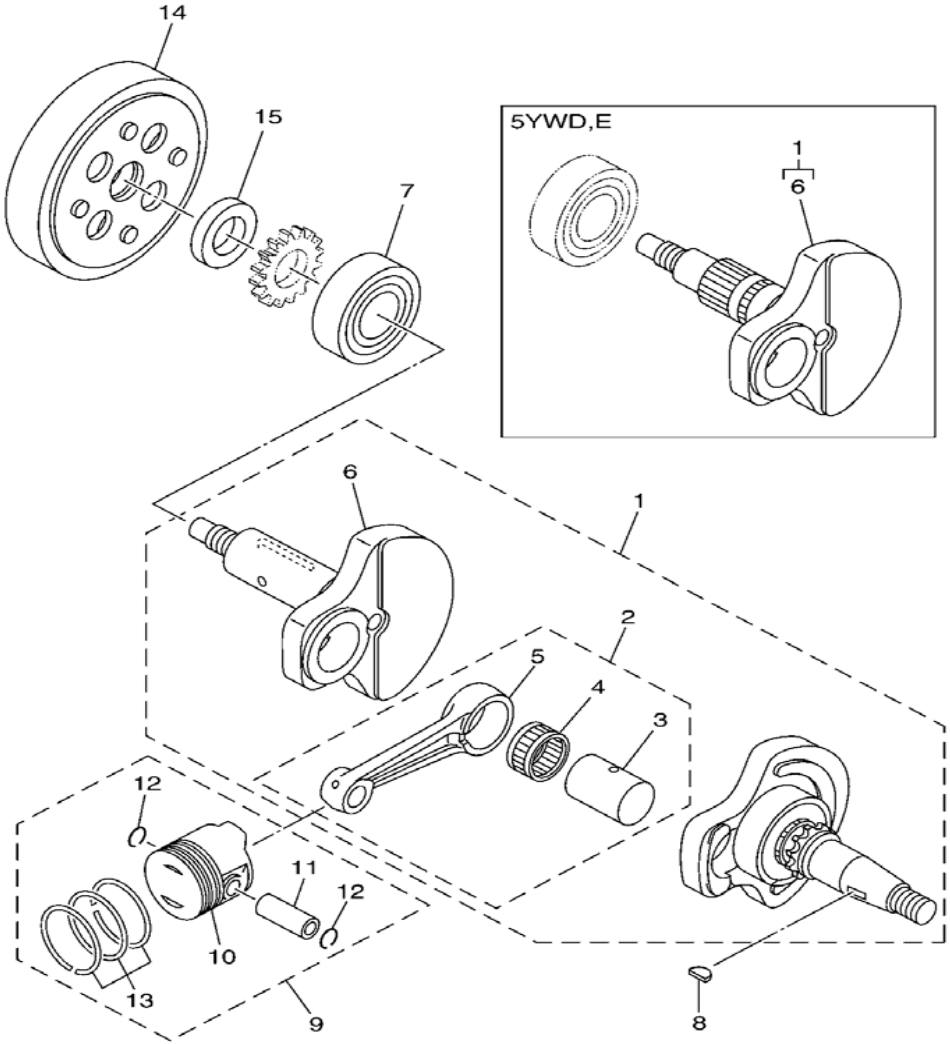

5YWC431-E020

REF NO.	PART NO.	DESCRIPTION	5YWC	5YWD	5YWE	REMARKS
13	5TN-E1605-00	ชุดแหวนลูกสูบ (0.50มม.) .PISTON RING SET (0.50MM O/S)	1	1	1	AP
	5TN-E1607-00	ชุดแหวนลูกสูบ (1.00มม.) .PISTON RING SET (1.00MM O/S)	1	1	1	AP
14	5YW-E1570-00	ชุดล้อช่วยแรง FLYWHEEL ASSY	1			
15	90201-20811	แหวนรอง WASHER, PLATE	1			

FIG.3 **VALVE** **ลิ้นไอดี & ลิ้นไอเสีย**

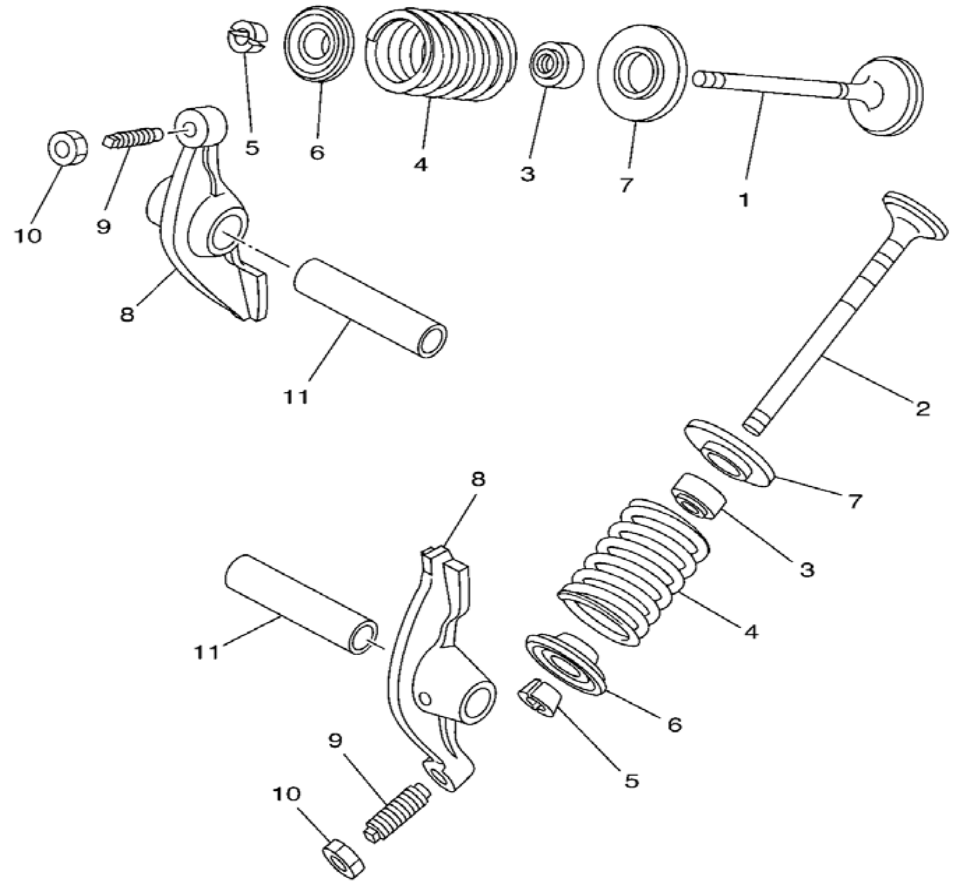

4ST1460-6030

REF NO.	PART NO.	DESCRIPTION	5YWC	5YWD	5YWE	REMARKS
1	5TN-E2111-00	ลิ้นไอดี VALVE, INTAKE	1	1	1	
2	5TN-E2121-00	ลิ้นไอเสีย VALVE, EXHAUST	1	1	1	
3	5TN-E2119-00	ซีล แกนลิ้น SEAL, VALVE STEM	2	2	2	
4	5TN-E2114-00	สปริงลิ้นตัวนอก SPRING, VALVE OUTER	2	2	2	
5	1WG-12118-00	ประกับล็อควาล์ว COTTER, VALVE	4	4	4	
6	5TN-12117-00	แผ่นรองสปริงวาล์ว RETAINER, VALVE SPRING	2	2	2	
7	5TN-E2126-00	ซีล สปริงลิ้น2 SEAT, VALVE SPRING 2	2	2	2	
8	5VV-E2151-10	กระเดื่องวาล์ว ARM, VALVE ROCKER	2	2	2	
9	22F-12159-00	สกรูปรับแต่ง SCREW, VALVE ADJUSTING	2	2	2	
10	90170-05302	น๊อต NUT	2	2	2	
11	4YS-E2156-00	แกนกระเดื่องกดวาล์ว SHAFT, ROCKER 2	2	2	2	

FIG.4

CAMSHAFT & CHAIN เพลาลูกเบี้ยว & โซ่ราวลิ้น

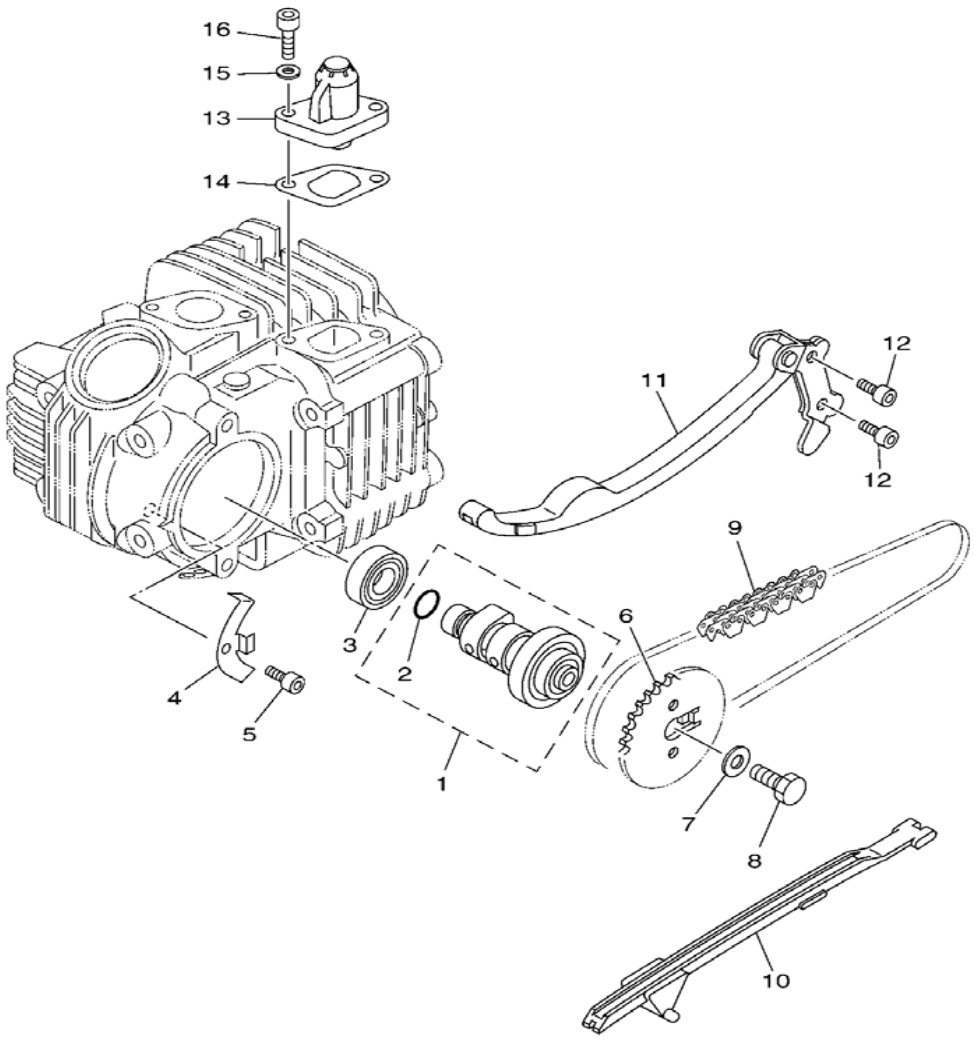

3S31422-E040

REF NO.	PART NO.	DESCRIPTION	5YWC	5YWD	5YWE	REMARKS
1	5TN-E2170-10	ชุดแกนราวลิ้น 1 CAMSHAFT ASSY 1	1	1	1	
2	93210-10805	โอริง .O-RING	1	1	1	
3	93306-002Y9	ลูกปืน BEARING	1	1	1	
4	4YS-E111F-00	หูยึด PLATE	1	1	1	
5	9131M-06012	โบ๊ลท์ BOLT	1	1	1	
6	5TN-E2176-00	เฟืองโซ่ราวลิ้น SPROCKET, CAM CHAIN (30T)	1	1	1	
7	90201-08824	แหวนรอง WASHER, PLATE	1	1	1	
8	90101-08590	โบ๊ลท์ BOLT	1	1	1	
9	94568-A7086	โซ่ราวลิ้น CHAIN	1	1	1	
10	5TN-E2231-10	ตัวประคองโซ่ 1 GUIDE, STOPPER 1	1	1	1	
11	5TN-E2241-10	ตัวประคองโซ่ 2 GUIDE, STOPPER 2	1	1	1	
12	91317-06016	โบ๊ลท์ BOLT	2	2	2	
13	5TN-E2210-10	ชุดปรับความตึงโซ่ราวลิ้น TENSIONER ASSY, CAM CHAIN	1	1	1	
14	5HV-E2213-01	ปะเก็นเสื้อปรับความตึง GASKET, TENSIONER CASE	1	1	1	
15	90430-06817	ปะเก็น GASKET	2	2	2	
16	91317-06018	โบ๊ลท์ BOLT	2	2	2	

FIG.5

OIL PUMP ชุดปั๊มน้ำมันหล่อลื่น

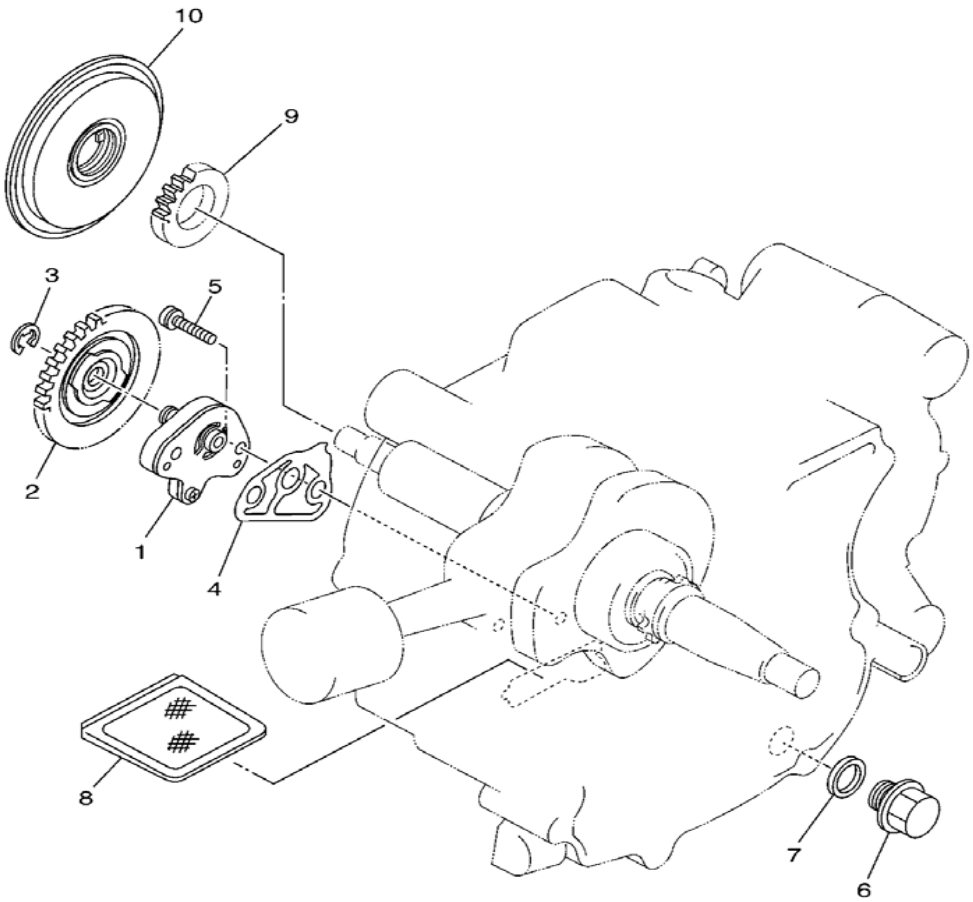

5YW3431-C050

REF NO.	PART NO.	DESCRIPTION	5YWC	5YWD	5YWE	REMARKS
1	5TN-E3104-00	ชุดปั๊มน้ำมันหล่อลื่น OIL PUMP SUB ASSY	1	1	1	
2	5TN-E3325-01	เฟืองตามปั๊ม GEAR, PUMP DRIVEN	1	1	1	
3	99001-05600	คลิ๊บ CIRCLIP	1	1	1	
4	5TN-E3329-00	ปะเก็นฝาครอบปั๊ม GASKET, PUMP COVER	1	1	1	
5	90155-06007	สกรู SCREW, FLAT FILLISTER	2	2	2	
6	90340-12806	โบ๊ลท์ถ่ายน้ำมันเครื่อง PLUG, STRAIGHT SCREW	1	1	1	
7	4YS-E1198-00	ปะเก็น GASKET	1	1	1	
8	4YS-E3411-00	ตระแกรงกรองน้ำมันเครื่อง STRAINER, OIL	1	1	1	
9	5TN-E3324-00	เฟืองขับปั๊ม GEAR, PUMP DRIVE		1	1	
	5YW-E3324-00	เฟืองขับปั๊ม GEAR, PUMP DRIVE	1			
10	5TN-E3451-00	ไส้กรอง FILTER,ROTARY		1	1	
	5YW-E3451-00	ไส้กรอง FILTER,ROTARY	1			

FIG.6

INTAKE ชุดกรองอากาศ

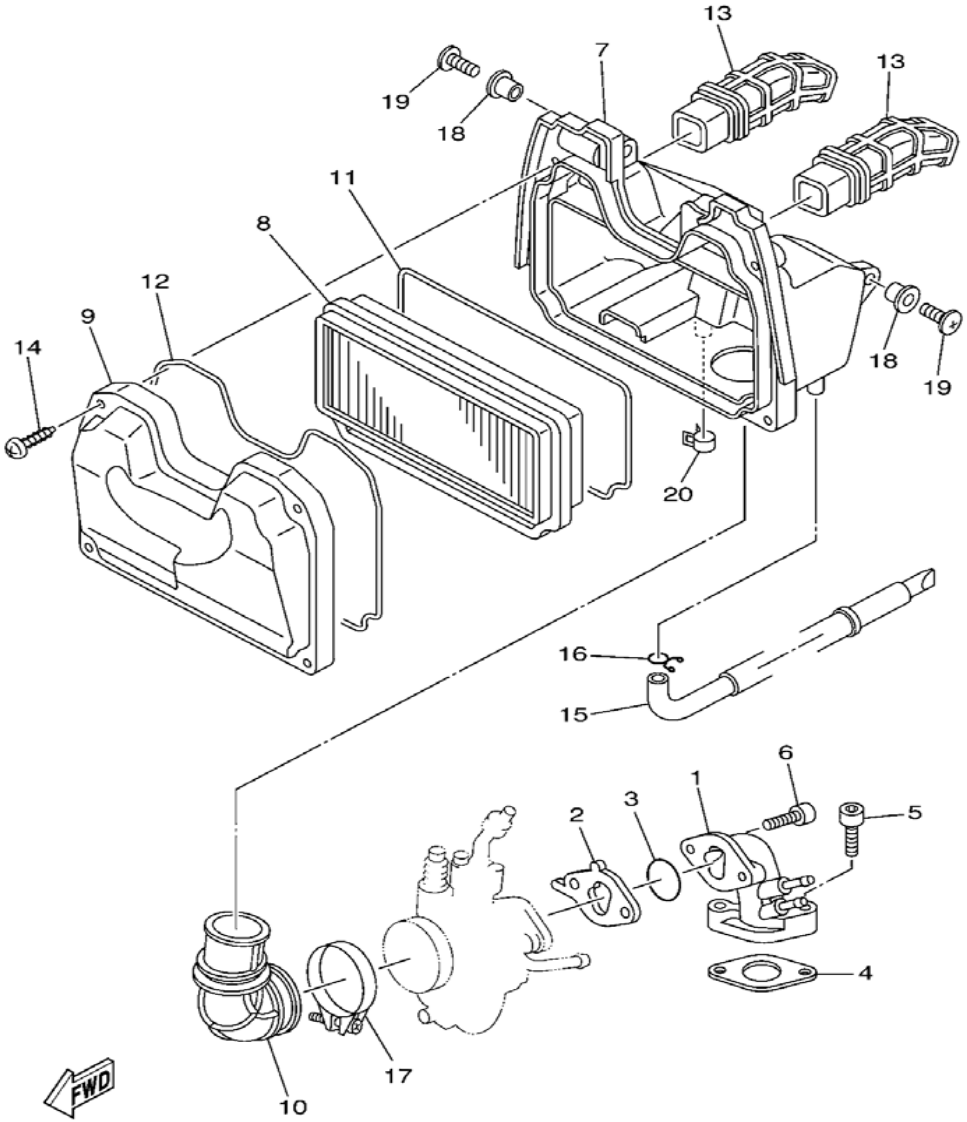

5TN3431-B060

REF NO.	PART NO.	DESCRIPTION	5YWC	5YWD	5YWE	REMARKS
1	5TN-E3586-11	ข้อต่อคาร์บูเรเตอร์ 1 JOINT, CARBURETOR 1	1	1	1	
2	5TN-E3595-00	ข้อต่อ JOINT	1	1	1	
3	93210-258F1	โอริง O-RING	1	1	1	
4	5TN-E3567-00	ปะเก็น GASKET	1	1	1	
5	91317-06025	โบ๊ลท์ BOLT	2	2	2	
6	91317-06025	โบ๊ลท์ BOLT	2	2	2	
7	5TN-E4411-11	เสื้อหม้อกรอง CASE, AIR CLEANER 1	1	1	1	
8	5TN-E4451-00	ไส้กรองอากาศ ELEMENT, AIR CLEANER	1	1	1	
9	5TN-E4412-00	ฝาปิดหม้อกรอง CAP, CLEANER CASE 1	1	1	1	
10	5TN-E4453-00	ยางหม้อกรอง JOINT, AIR CLEANER 1	1	1	1	
11	5TN-E4457-00	ซีล SEAL	1	1	1	
12	5TN-E4452-00	ซีลหม้อกรอง SEAL	1	1	1	
13	5TN-E4423-00	ท่อดูดอากาศ PIPE, SUCTION 1	2	2	2	
14	9770M-50030	สกรูเกลียวปล่อย SCREW, TAPPING	4	4	4	
15	5TN-E443E-00	ท่อระบาย PIPE, DRAIN	1	1	1	
16	90467-12800	คลิ๊บ CLIP	1	1	1	
17	90460-43179	เหล็กรัด CLAMP, HOSE	1	1	1	
18	90387-068J7	บู๊ช COLLAR	2	2	2	
19	90150-06810	สกรู (9A150-06032) SCREW, ROUND HEAD	2	2	2	
20	90467-13064	คลิ๊บล็อค CLIP	1	1	1	

FIG.7

CARBURETOR ชุดคาร์บูเรเตอร์

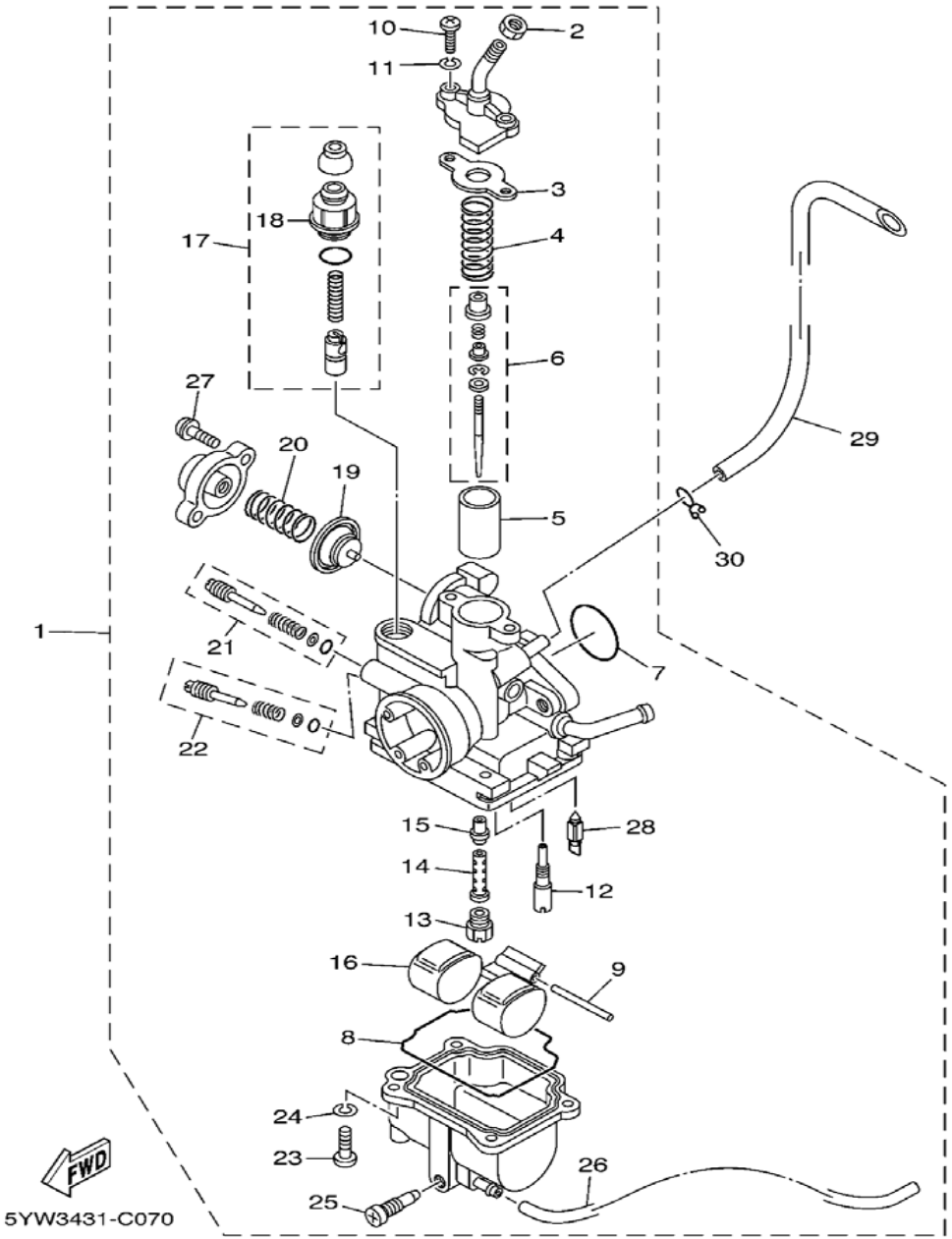

REF NO.	PART NO.	DESCRIPTION	5YWC	5YWD	5YWE	REMARKS
1	5TN-E4101-20	ชุดคาร์บูเรเตอร์ 1 CARBURETOR ASSY 1	1	1	1	
2	802-14161-00	น๊อต .NUT, CABLE ADJUSTING	1	1	1	
3	4NM-14198-00	ปะเก็น .GASKET	1	1	1	
4	5TN-14131-00	สปริงลิ้นควบคุมการจ่ายน้ำมัน .SPRING, THROTTLE VALVE	1	1	1	
5	5TN-14112-00	ลิ้นลูกเร่ง 1 .VALVE, THROTTLE 1	1	1	1	
6	5TN-1490J-00	เข็มเร่งชุด .NEEDLE SET	1	1	1	
7	5TN-14147-00	โอริง .O-RING	1	1	1	
8	4GL-14239-00	ซีล .SEAL	1	1	1	
9	353-14186-00	สลักลูกลอย .PIN, FLOAT	1	1	1	
10	98507-04012	สกรู .SCREW, PAN HEAD	2	2	2	
11	92907-04100	แหวนสปริง .WASHER, SPRING	2	2	2	
12	2MM-14142-17	นมหนูอากาศ .JET, PILOT (# 17.5)	1	1	1	
13	18A-14143-21	นมหนู .JET, MAIN (#105)	1	1	1	
14	5TN-14148-00	ท่อ .PIPE	1	1	1	
15	5TN-14141-18	เสื้อนมหนู .NOZZLE, MAIN	1	1	1	
16	5DV-14985-00	ลูกลอย .FLOAT	1	1	1	
17	5TN-1410A-10	ชุดสตาร์ท .STARTER SET	1	1	1	
18	3RW-14174-00	ฝาปิดบู๊ชโช๊ค ..CAP, PLUNGER	1	1	1	
19	5TN-14940-00	ชุดไดอะแฟรม .DIAPHRAGM ASSY	1	1	1	

FIG.7

CARBURETOR ชุดคาร์บูเรเตอร์

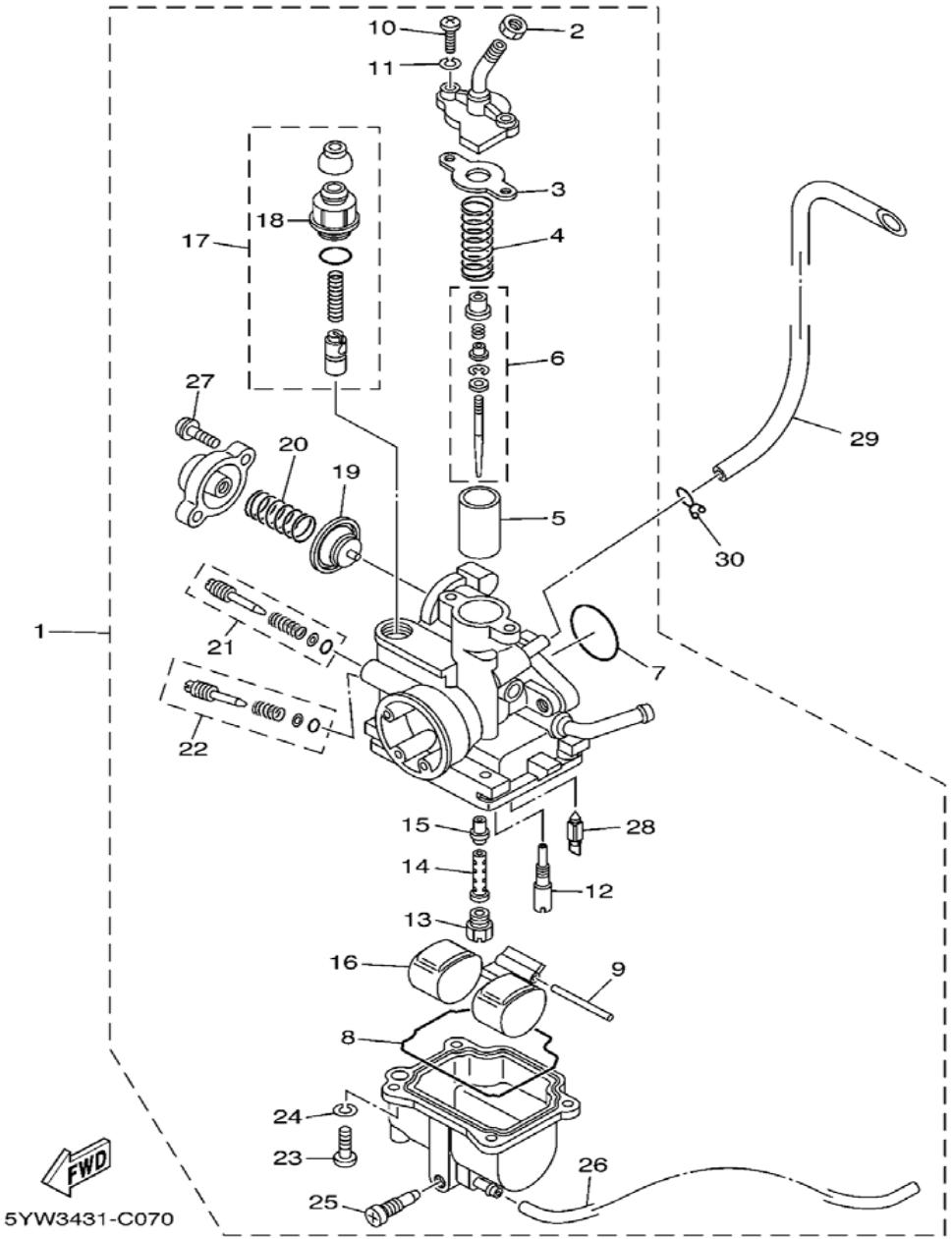

REF NO.	PART NO.	DESCRIPTION	5YWC	5YWD	5YWE	REMARKS
20	5TN-24423-00	สปริง ไดอะแฟรม .SPRING, DIAPHRAGM	1	1	1	
21	4GL-14104-00	ชุดสกรูตั้งอากาศ .AIR SCREW SET	1	1	1	
22	5TN-14103-00	ชุดสกรูเร่ง .THROTTLE SCREW SET	1	1	1	
23	98507-04014	สกรูหัวแฉก .SCREW, PAN HEAD	4	4	4	
24	92907-04100	แหวนสปริง .WASHER, SPRING	4	4	4	
25	5LW-14191-00	สกรูถ่ายน้ำมัน .PLUG, DRAIN	1	1	1	
26	32N-14196-00	ท่อ .PIPE	1	1	1	
27	5TN-14216-00	สกรู .SCREW	2	2	2	
28	5TN-14150-10	ชุดเข็มลูกลอย .NEEDLE ASSY	1	1	1	
29	5TN-E4197-00	ท่อ PIPE	1	1	1	
30	90467-07029	คลิ๊บ CLIP	1	1	1	

FIG.8

EXHAUST ชุดท่อไอเสีย

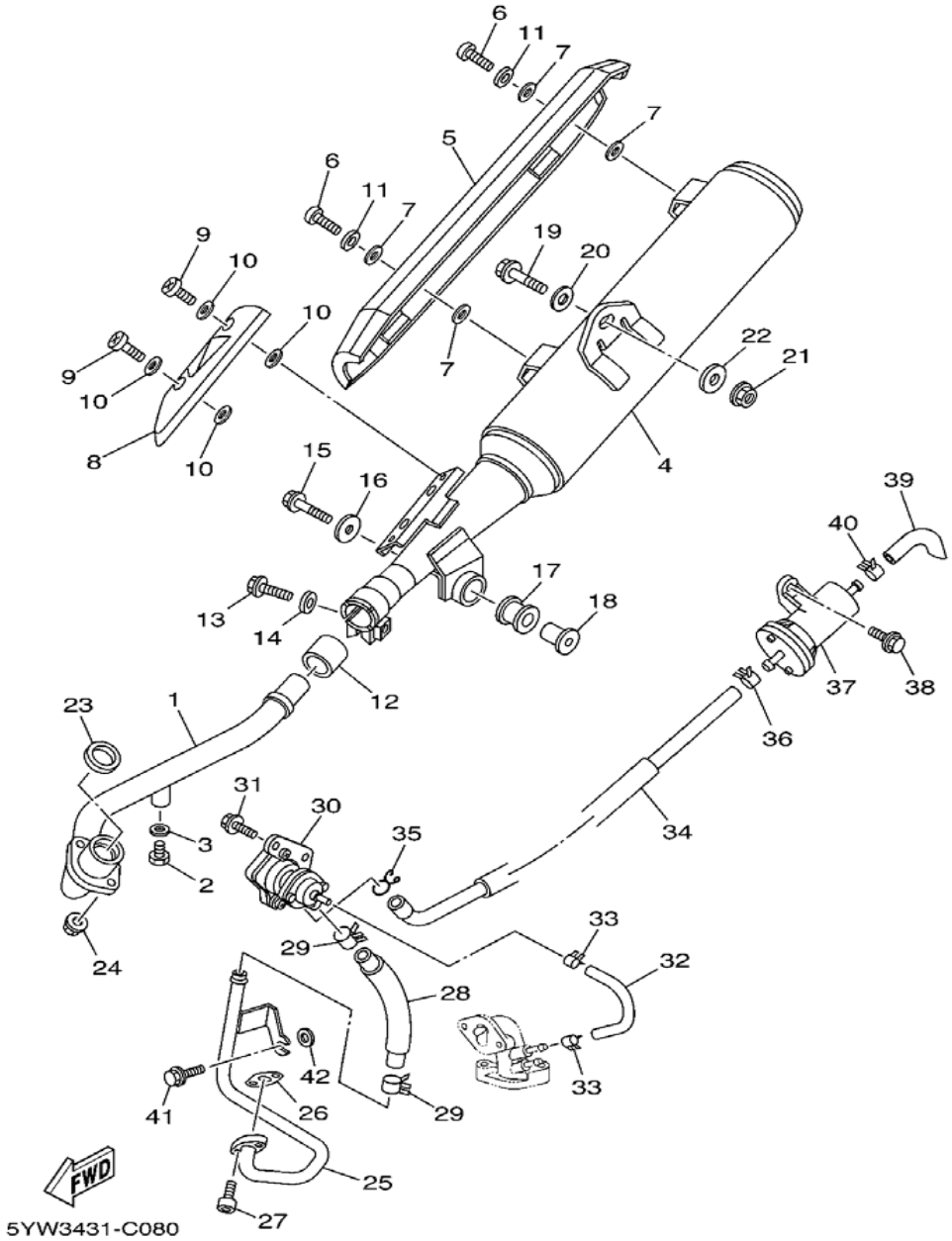

REF NO.	PART NO.	DESCRIPTION	5YWC	5YWD	5YWE	REMARKS
1	5YW-E4611-00	ท่อหน้า PIPE, EXHAUST 1	1	1	1	
2	97080-06008	โบ๊ลท์ BOLT	1	1	1	
3	92990-06600	แหวนรอง WASHER, PLATE	1	1	1	
4	5YW-E4711-10	ท่อไอเสีย MUFFLER 1	1	1	1	
5	5YW-E4718-00	แผงกันท่อ PROTECTOR, MUFFLER 1	1	1	1	
6	98980-06012	สกรู SCREW, BIND	2	2	2	
7	5TN-E4766-00	แหวนรอง WASHER, PROTECTOR	4	4	4	
8	5YW-E4728-00	แผงกันท่อ PROTECTOR, MUFFLER 2	1	1	1	
9	98980-06012	สกรู SCREW, BIND	2	2	2	
10	5WT-E4766-00	แหวนรอง WASHER, PROTECTOR	4	4	4	
11	90201-06557	แหวนรอง WASHER, PLATE	2	2	2	
12	5TN-E4714-01	ปะเก็นท่อ GASKET, MUFFLER	1	1	1	
13	90105-08840	โบ๊ลท์พร้อมแหวน BOLT, FLANGE	1	1	1	
14	90201-08824	แหวนรอง WASHER, PLATE	1	1	1	
15	95807-08035	โบ๊ลท์หน้าแปลน BOLT, FLANGE	1	1	1	
16	90201-08612	แหวนรอง WASHER, PLATE	1	1	1	
17	5TN-E4747-00	ยางรองท่อไอเสีย DAMPER, MUFFLER	1	1	1	
18	90387-08812	บู๊ช COLLAR	1	1	1	
19	95827-10045	โบ๊ลท์หน้าแปลน BOLT, FLANGE	1	1	1	

EXHAUST ชุดท่อไอเสีย

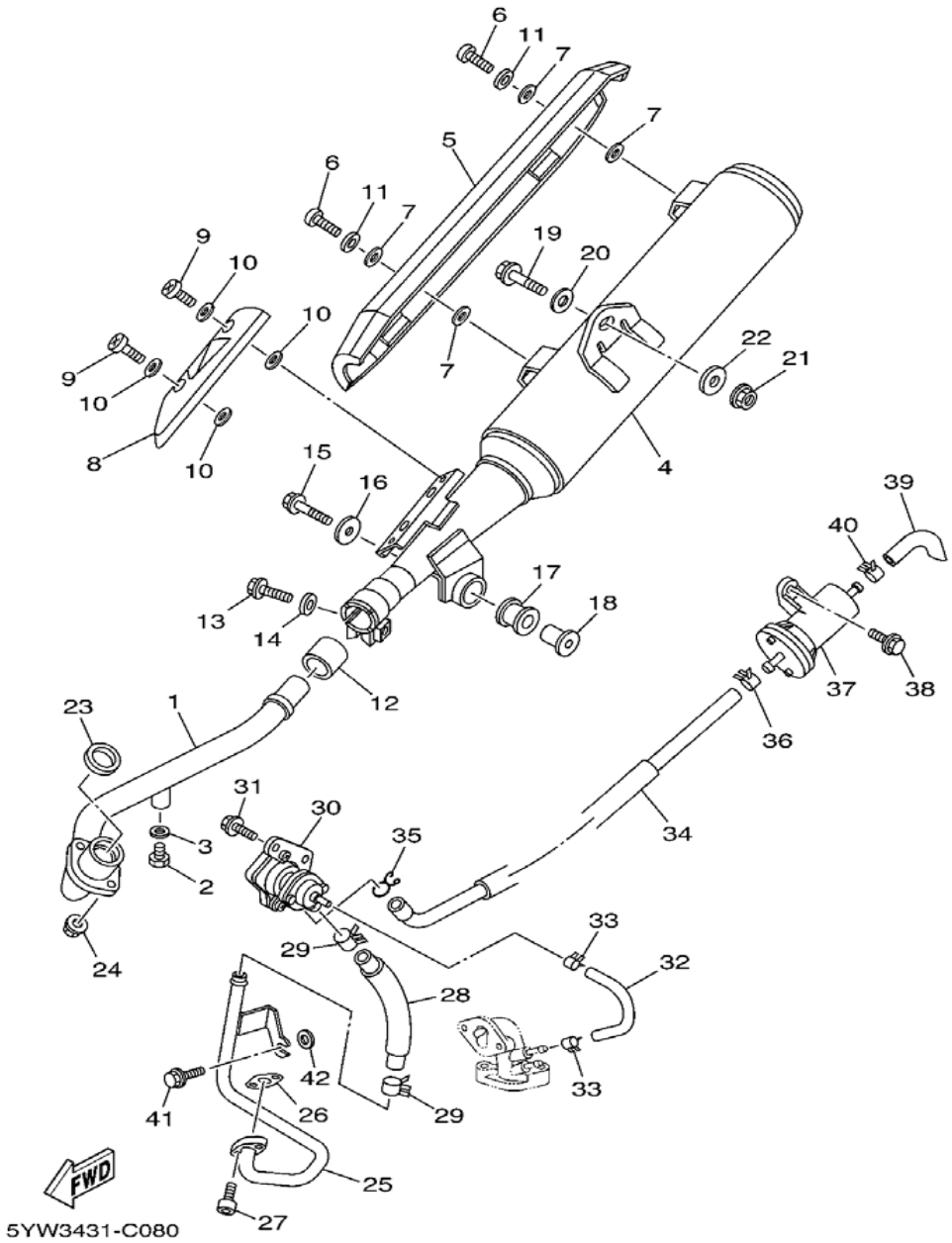

REF NO.	PART NO.	DESCRIPTION	5YWC	5YWD	5YWE	REMARKS
20	92907-10200	แหวนรอง WASHER, PLAIN	1	1	1	
21	95707-10500	น๊อต NUT, FLANGE	1	1	1	
22	90201-10669	แหวนรอง WASHER, PLATE	1	1	1	
23	5WT-E4613-00	ปะเก็นท่อ GASKET, EXHAUST PIPE	1	1	1	
24	95707-06500	น๊อต NUT, FLANGE	2	2	2	
25	5TN-E4871-00	ท่อ PIPE 1	1	1	1	
26	5TN-E4815-00	ปะเก็น GASKET	1	1	1	
27	91317-06016	โบ๊ลท์ BOLT	2	2	2	
28	5TN-E4881-00	ท่อยาง HOSE, BEND 1	1	1	1	
29	90467-16800	คลิ๊บ(9A467-20050) CLIP	2	2	2	
30	5TN-E4803-11	ชุดระบบช่วยเผาไหม้ไอเสีย AIR INDUCTION SYSTEM ASSY	1	1	1	
31	95807-06012	โบ๊ลท์หน้าแปลน BOLT, FLANGE	2	2	2	
32	5TN-E3542-00	เสื้อเซ็นเซอร์สุญญากาศ HOSE, VACUUM SENSING 1	1	1	1	
33	90467-08801	คลิ๊บ(9A467-20050) CLIP	2	2	2	
34	5TN-E4882-00	ท่อยาง HOSE, BEND 2	1	1	1	
35	90467-15012	คลิ๊บ(9A467-20050) CLIP	1	1	1	
36	90467-13805	คลิ๊บ(9A467-20050) CLIP	1	1	1	
37	5TN-E4806-00	เสื้อกรองอากาศ AIR FILTER	1	1	1	
38	95807-06014	โบ๊ลท์หน้าแปลน BOLT, FLANGE	1	1	1	
39	5TN-E4883-00	ท่อยาง HOSE, BEND 3	1	1	1	

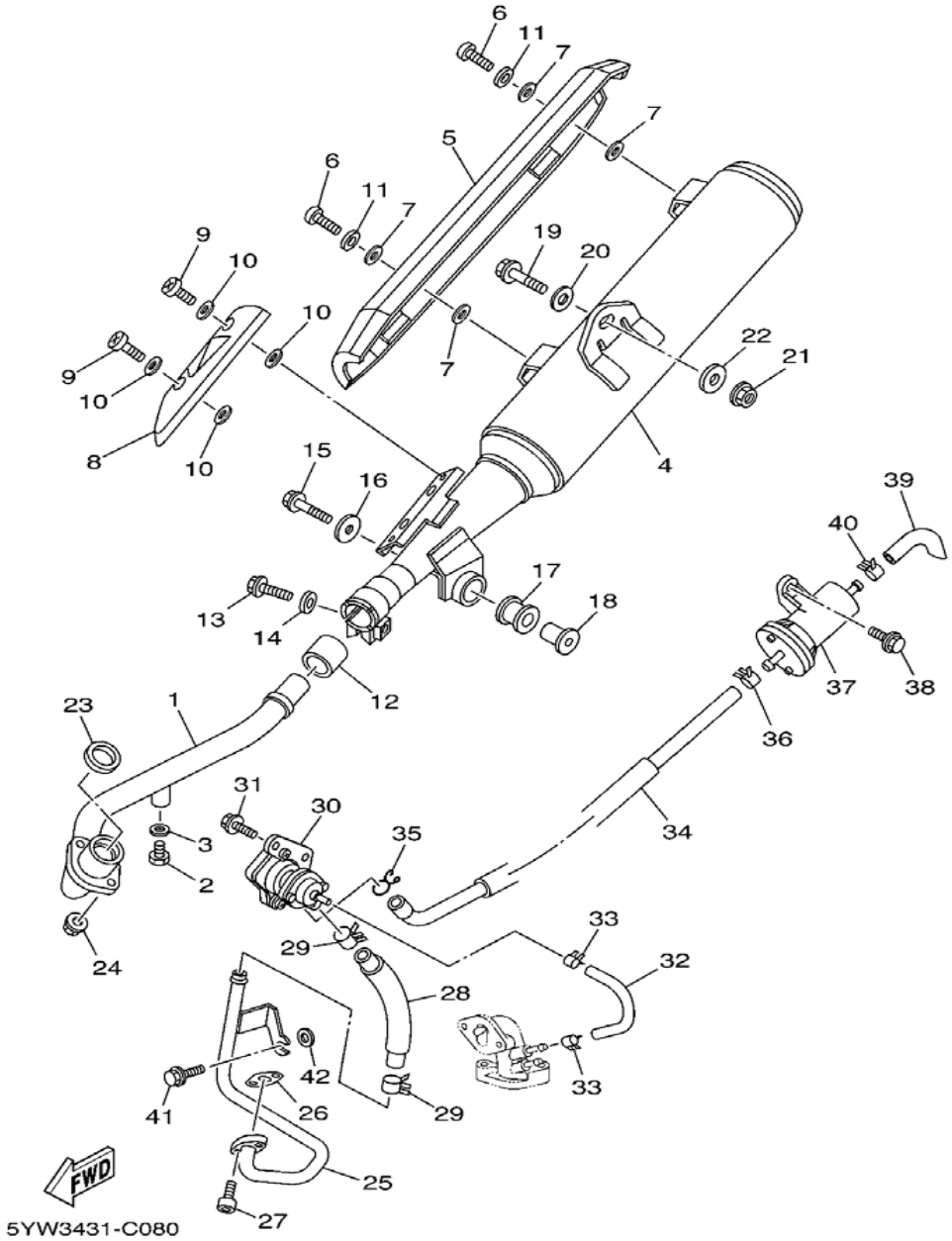

REF NO.	PART NO.	DESCRIPTION	5YWC	5YWD	5YWE	REMARKS
40	90467-13805	คลิ๊บ(9A467-20050) CLIP	1	1	1	
41	95827-08016	โบ๊ลท์หน้าแปลน BOLT, FLANGE	1		1	
42	92907-08200	แหวนรอง WASHER	1		1	

FIG.9

CRANKCASE ชุดห้องเครื่อง

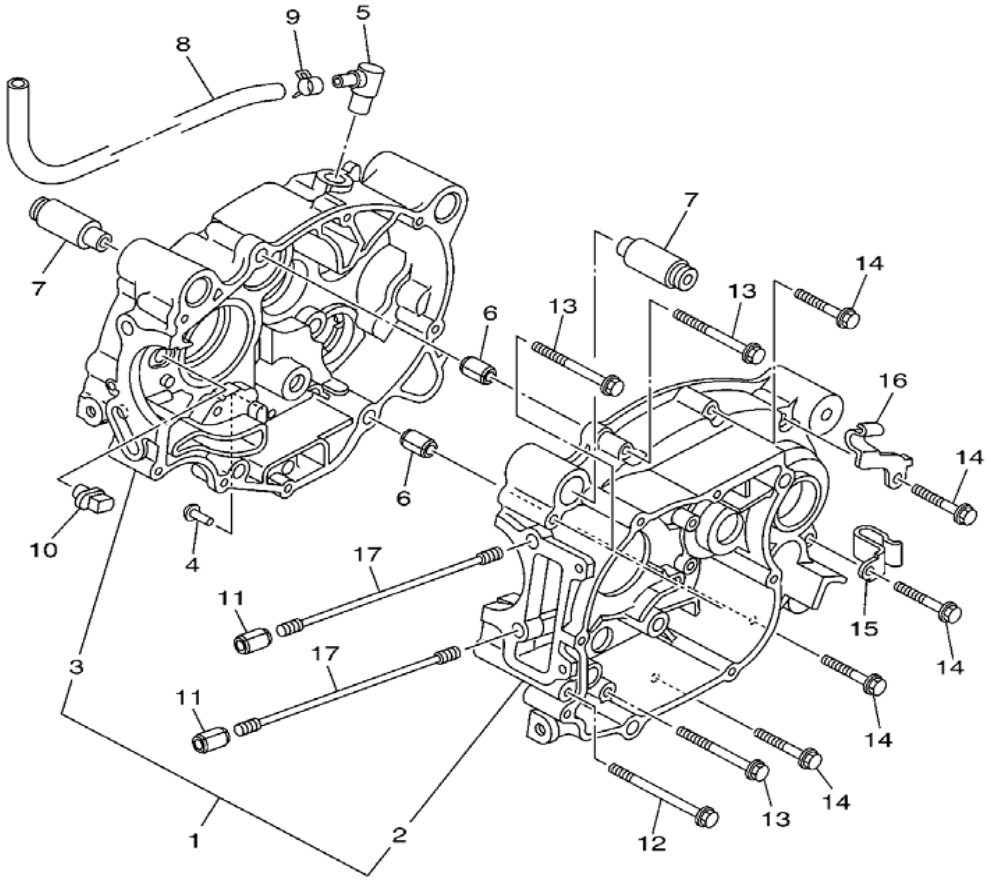

5YWC431-E090

REF NO.	PART NO.	DESCRIPTION	5YWC	5YWD	5YWE	REMARKS
1	5TN-E5150-20	ชุดแคร้งกลาง CRANKCASE ASSY		1		
	5TN-E5150-30	ชุดแคร้งกลาง CRANKCASE ASSY			1	
	5YW-E5150-01	ชุดแคร้งกลาง CRANKCASE ASSY	1			
2	5TN-E5111-20	แคร้งกลางซ้าย .CRANKCASE 1		1		
	5TN-E5111-30	แคร้งกลางซ้าย .CRANKCASE 1			1	
	5YW-E5111-01	แคร้งกลางซ้าย .CRANKCASE 1	1			
3	5TN-E5121-00	แคร้งขวา .CRANKCASE 2		1	1	
	5YW-E5121-00	แคร้งขวา .CRANKCASE 2	1			
4	5HV-E6346-00	ขอเกาะ HOOK, SPRING	1	1	1	
5	4YS-E5371-00	ท่อระบายอากาศ BREATHER	1	1	1	
6	99530-10114	ปิ้น, สลัก PIN, DOWEL	2	2	2	
7	4YS-E5316-00	ลูกยางแท่นเครื่อง DAMPER, ENGINE MOUNT 1	2	2	2	
8	5TN-E1166-00	ท่อระบายอากาศ PIPE, BREATHER 1	1	1	1	
9	90467-13064	คลิ๊บล็อค CLIP	1	1	1	
10	5TN-E5155-00	ท่อน้ำมัน NOZZLE 3	1	1	1	
11	99530-10114	ปิ้น, สลัก PIN, DOWEL	2	2	2	
12	9502L-06080	โบ๊ลท์หน้าแปลน BOLT, FLANGE	1	1	1	
13	9502L-06060	โบ๊ลท์หน้าแปลน BOLT, FLANGE	3	3	3	
14	9502L-06040	โบ๊ลท์หน้าแปลน BOLT, FLANGE	5	5	5	

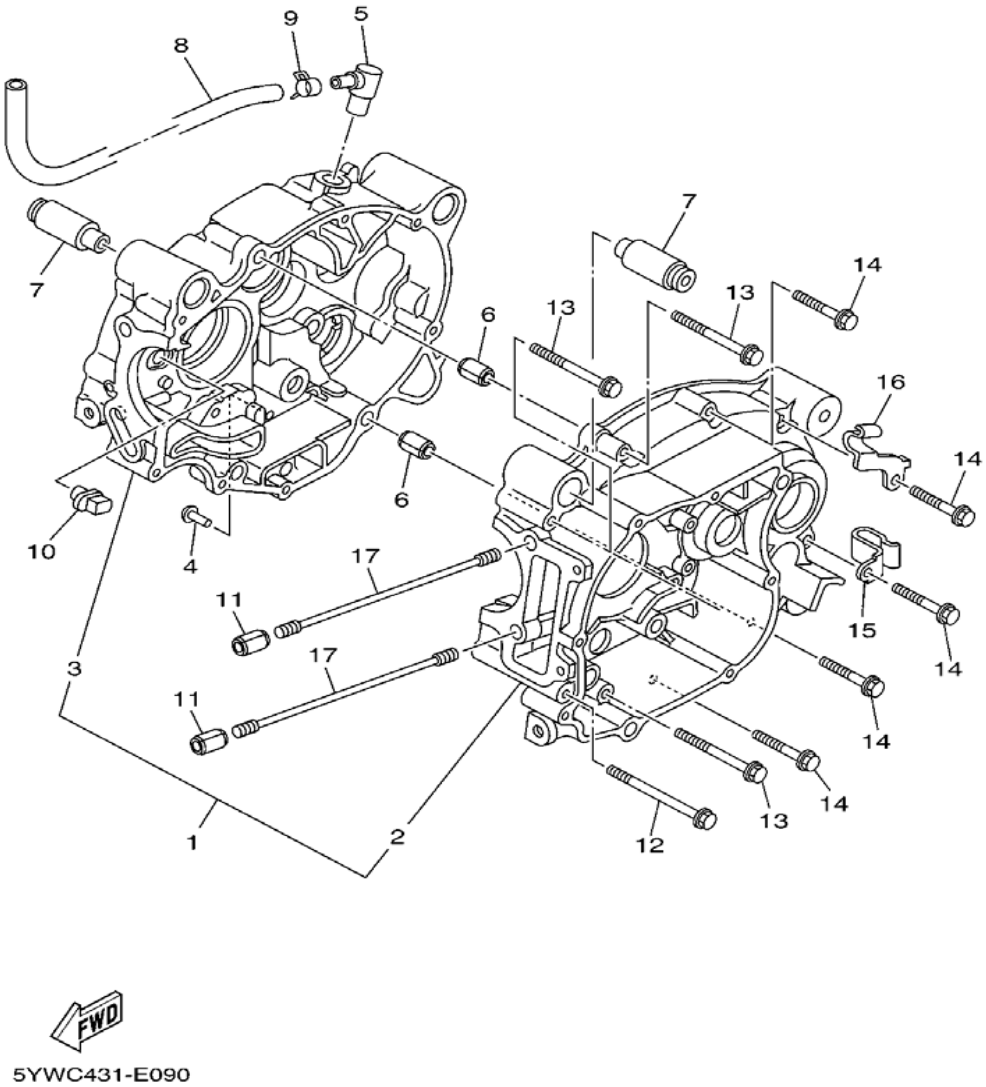

REF NO.	PART NO.	DESCRIPTION	5YWC	5YWD	5YWE	REMARKS
15	90465-10833	เหล็กรัด CLAMP		1		
16	90462-10801	เหล็กรัด CLAMP		1		
17	90116-08807	โบ๊ลท์สตัด BOLT, STUD	4	4	4	

FIG.10

CRANKCASE COVER 1 ชุดฝาครอบเครื่องซ้าย - ขวา

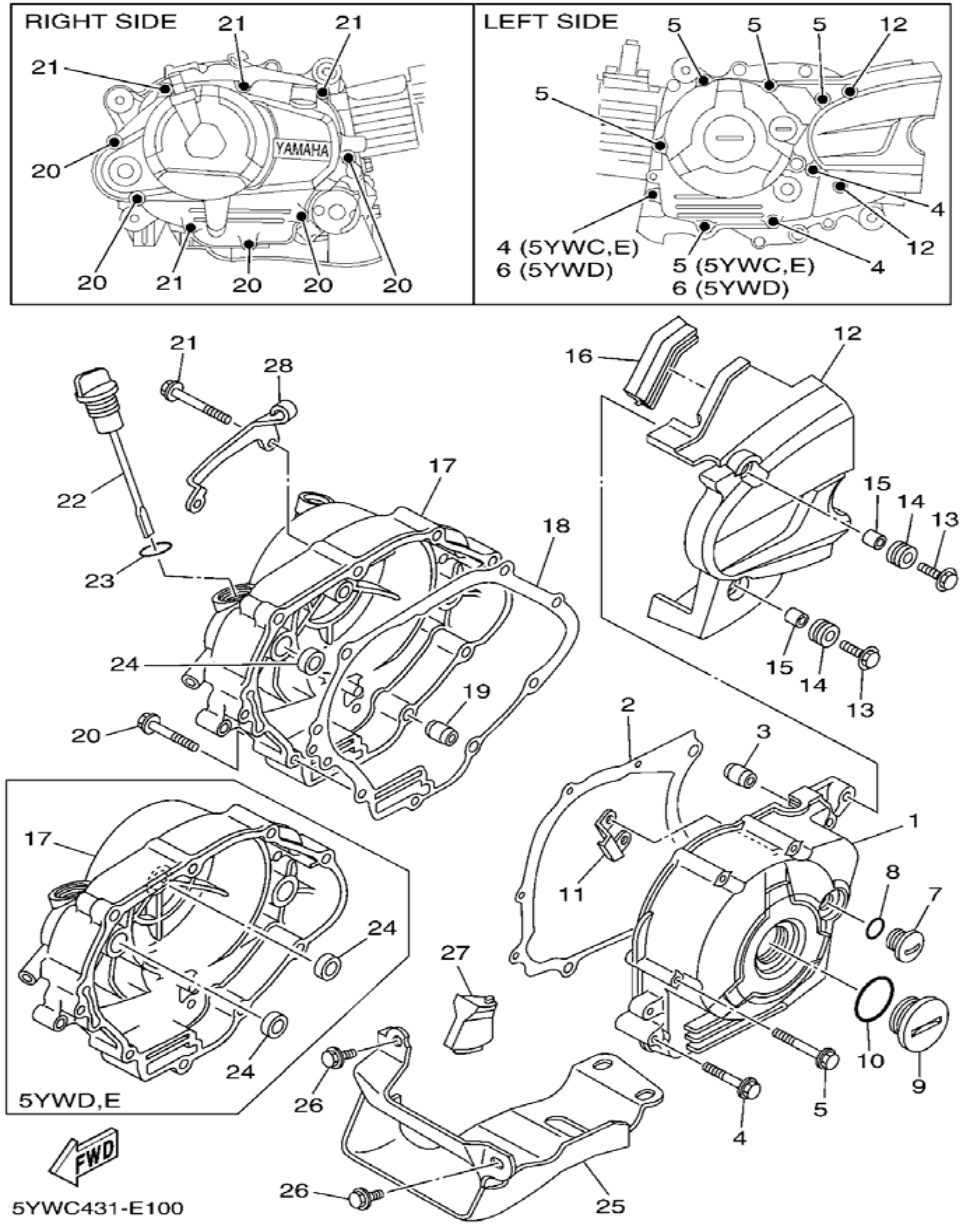

REF NO.	PART NO.	DESCRIPTION	5YWC	5YWD	5YWE	REMARKS
1	5TN-E5411-00	ฝาครอบแคร้งด้านซ้าย สีเทา (L) COVER, CRANKCASE 1		1	1	
	5YW-E5411-00	ฝาครอบแคร้งด้านซ้าย สีเทา (L) COVER, CRANKCASE 1	1			
2	5HV-E5451-00	ปะเก็น GASKET, CRANKCASE COVER 1		1		
	5WT-E5451-00	ปะเก็น GASKET, CRANKCASE COVER 1	1		1	
3	99530-10114	ปิ้น, สลัก PIN, DOWEL	2	2	2	
4	9502L-06040	โบ๊ลท์หน้าแปลน BOLT, FLANGE	3		3	
5	9502L-06050	โบ๊ลท์หน้าแปลน BOLT, FLANGE	5		5	
6	9502L-06080	โบ๊ลท์หน้าแปลน BOLT, FLANGE		2		
7	90340-14812	ปลั๊ก PLUG, STRAIGHT SCREW	1	1	1	
8	93210-14899	โอริง O-RING	1	1	1	
9	90340-32806	ปลั๊ก PLUG, STRAIGHT SCREW	1	1	1	
10	93210-32803	โอริง O-RING	1	1	1	
11	5TN-E5113-00	แผ่นยึด PLATE	1	1	1	
12	5TN-E5418-11	ฝาครอบโซ่สีเทา COVER, CHAIN CASE	1	1	1	
13	95807-06025	โบ๊ลท์หน้าแปลน BOLT, FLANGE	2	2	2	
14	90480-13568	ยางรอง GROMMET	2	2	2	
15	90387-06063	บู๊ช COLLAR	2	2	2	
16	5TN-E5492-00	ฝาครอบโซ่ COVER	1	1	1	
17	5TN-E5421-00	ฝาครอบแคร้ง COVER, CRANKCASE 2		1	1	

CRANKCASE COVER 1 ชุดฝาครอบเครื่องซ้าย - ขวา

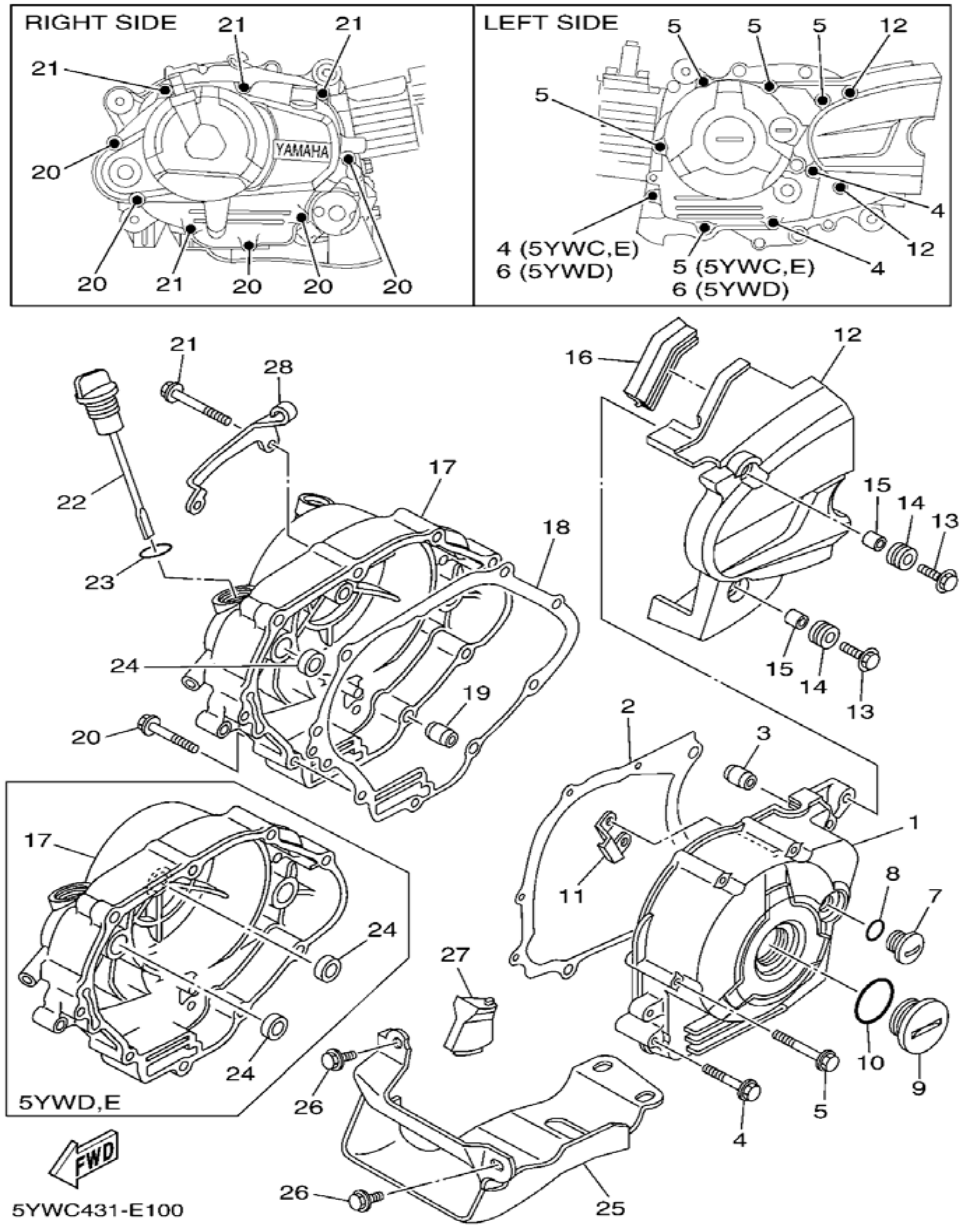

REF NO.	PART NO.	DESCRIPTION	5YWC	5YWD	5YWE	REMARKS
17	5YW-E5421-00	ฝาครอบแคร้งด้านขวา สีเทา (R) COVER, CRANKCASE 2	1			
18	5TN-E5461-00	ปะเก็น GASKET, CRANKCASE COVER 2		1		
	5WT-E5461-00	ปะเก็น GASKET, CRANKCASE COVER 2	1		1	
19	99530-10114	ปิ้น, สลัก PIN, DOWEL	2	2	2	
20	9502L-06040	โบ๊ลท์หน้าแปลน BOLT, FLANGE	5	5	5	
21	9502L-06050	โบ๊ลท์หน้าแปลน BOLT, FLANGE	4	4	4	
22	4YS-E5362-00	ฝาปิดน้ำมันเครื่อง PLUG, OIL LEVEL	1	1	1	
23	93210-198F0	โอริง O-RING	1	1	1	
24	93101-10841	ซีล OIL SEAL	1			
25	5LN-E5436-00	ฝาครอบมอเตอร์สตาร์ท COVER, STARTING MOTOR		1		
26	95827-08016	โบ๊ลท์หน้าแปลน BOLT, FLANGE		2		
27	5LN-E542A-00	ยางรอง DAMPER 1		1		
28	5YW-E5441-00	หูยึดสายคลัทช์ HOLDER, CLUTCH CABLE	1			

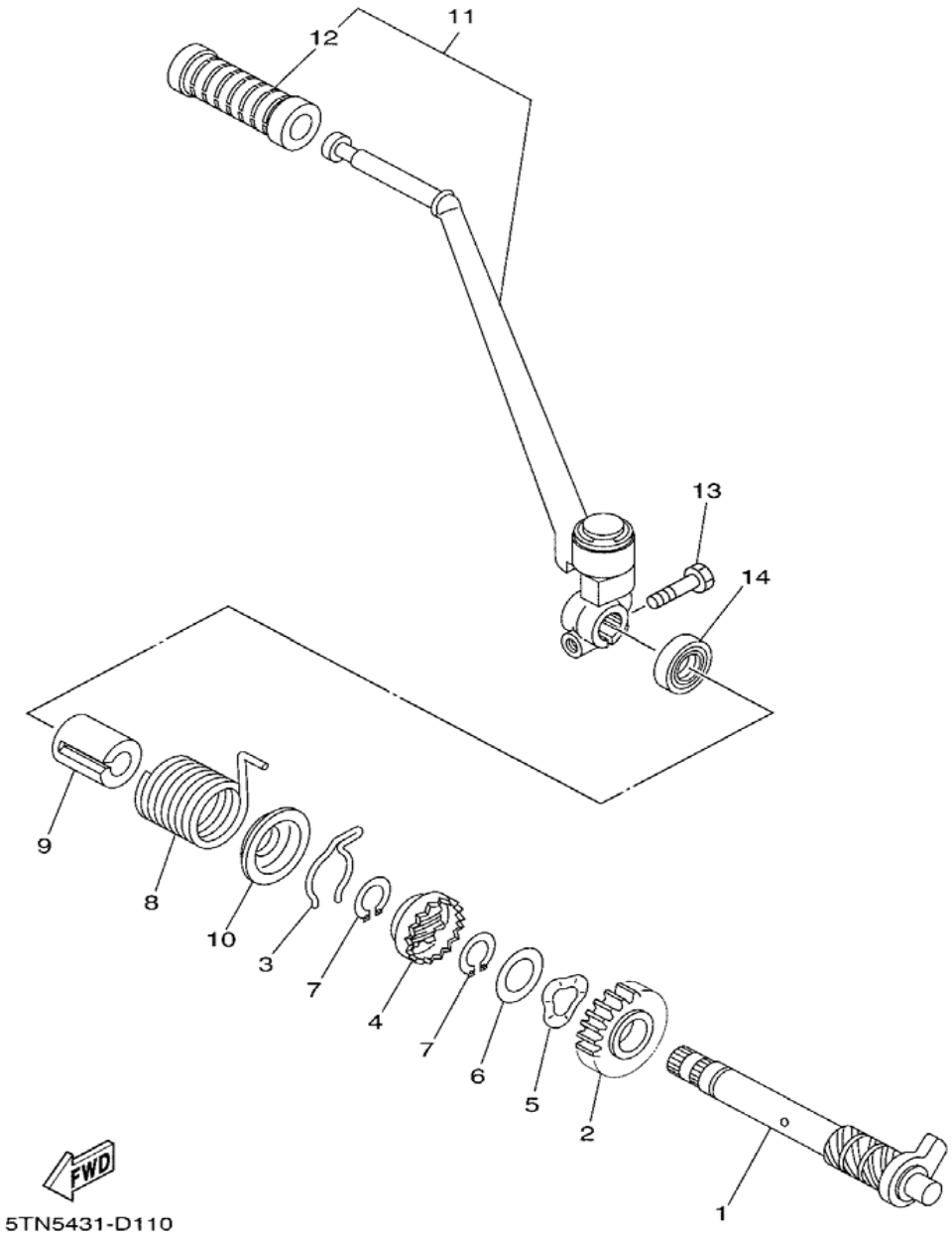

FIG.11

STARTER ชุดคันสตาร์ท

156

REF NO.	PART NO.	DESCRIPTION	5YWC	5YWD	5YWE	REMARKS
1	5TN-E5660-00	แกนสตาร์ท KICK AXLE ASSY	1		1	
	5TN-E5660-10	แกนสตาร์ท KICK AXLE ASSY		1		
2	4YS-E5641-00	เฟืองสตาร์ท GEAR, KICK	1	1	1	
3	90468-23194	คลิ๊บ CLIP	1	1	1	
4	4NR-E5671-00	ฝาครอบเฟือง WHEEL, RATCHET	1	1	1	
5	90206-19027	แหวนรอง WASHER, WAVE	1	1	1	
6	3NA-E5644-00	แผ่นชิม SHIM	1	1	1	
7	99009-19400	คลิ๊บ CIRCLIP	2	2	2	
8	90508-26805	สปริง SPRING, TORSION	1	1	1	
9	5TN-E5664-00	บู๊ชรองสปริง GUIDE, SPRING	1	1	1	
10	5HV-E5664-00	บู๊ชรองสปริง GUIDE, SPRING	1	1	1	
11	5TN-E5620-00	คันสตาร์ท KICK CRANK ASSY	1	1	1	
12	2A1-E5618-10	ยางคันสตาร์ท .COVER, KICK LEVER	1	1	1	
13	97017-06025	โบ๊ลท์ BOLT	1	1	1	
14	93102-15882	ซีลน้ำมัน OIL SEAL	1	1	1	

FIG.12

STARTER CLUTCH ชุดคลัทช์สตาร์ท

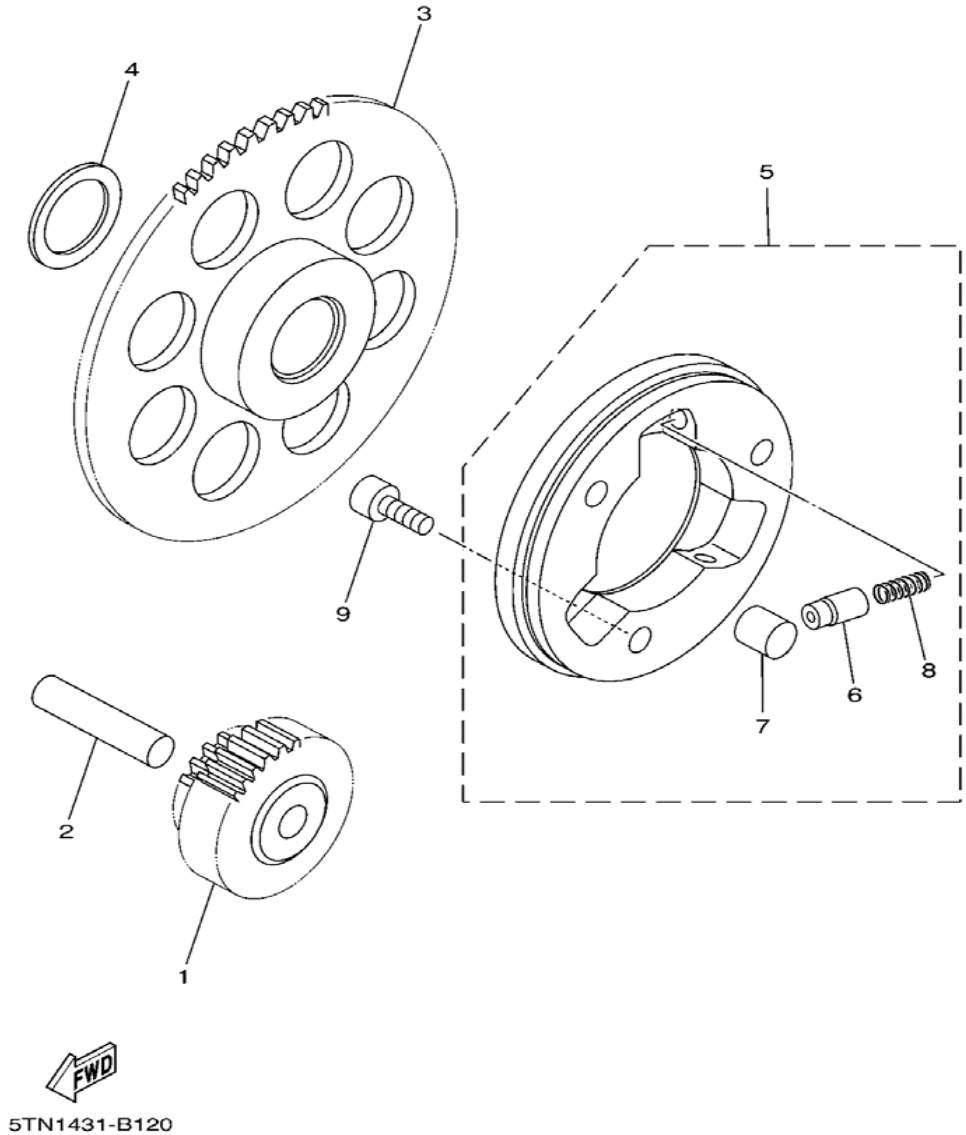

REF NO.	PART NO.	DESCRIPTION	5YWC	5YWD	5YWE	REMARKS
1	5WV-E5512-00	เฟืองเกียร์ว่าง GEAR, IDLER 1		1		
2	93608-43157	สลัก PIN, DOWEL		1		
3	5TN-E5524-00	มูเล่ย์สตาร์ทเตอร์ WHEEL, STARTER		1		
4	3NA-E5644-00	แผ่นชิม SHIM		1		
5	5HV-E5580-00	คลัทช์สตาร์ทเตอร์ STARTER CLUTCH OUTER ASSY		1		
6	5HV-E5583-00	ตัวครอบสปริง .CAP, STARTER CLUTCH SPRING		3		
7	93610-10174	สลัก .PIN, DOWEL		3		
8	90501-02639	สปริง .SPRING, COMPRESSION		3		
9	9131M-06012	โบ๊ลท์ BOLT		3		

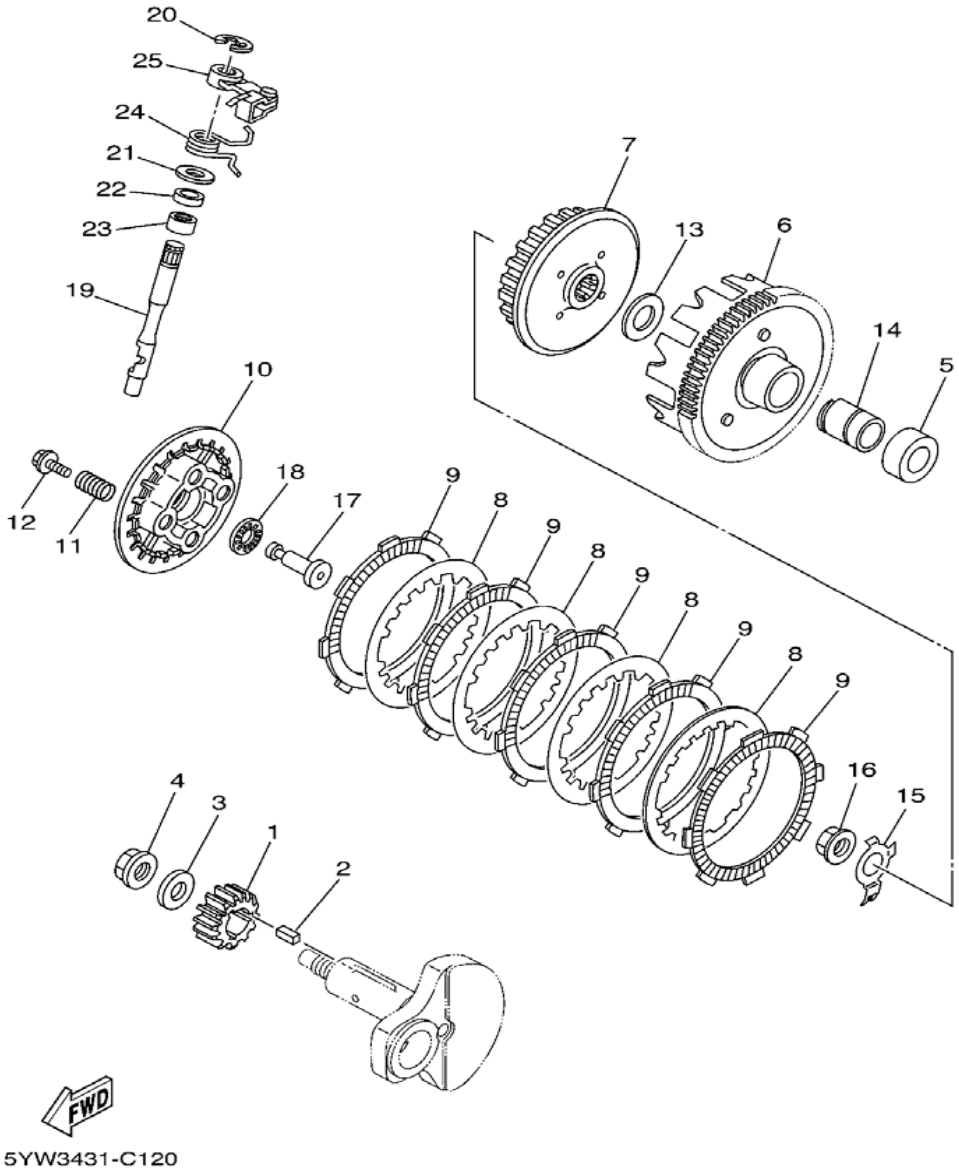

FIG.13 **CLUTCH** **ชุดคลัทช์**

REF NO.	PART NO.	DESCRIPTION	5YWC	5YWD	5YWE	REMARKS
1	5YW-E6111-00	เฟืองคลัทช์ GEAR, PRIMARY DRIVE	1			
2	90282-05005	ลิ่ม KEY, STRAIGHT	1			
3	90201-12019	แหวนรอง WASHER, PLATE	1			
4	90179-12659	น๊อต NUT	1			
5	90560-17384	บู๊ช SPACER	1			
6	5TN-E6150-11	เสื้อคลัทช์ PRIMARY DRIVEN GEAR COMP.	1			
7	5TN-E6371-00	คลัทช์ตัวใน BOSS, CLUTCH	1			
8	5TN-E6324-00	แผ่นเหล็กคลัทช์ PLATE, CLUTCH 1	4			
9	5YW-E6321-00	แผ่นคลัชท์ PLATE, FRICTION	5			
10	5TN-E6351-00	จานคลัทช์ PLATE, PRESSURE 1	1			
11	90501-217J8	สปริง SPRING, COMPRESSION	4			
12	90119-05827	โบ๊ลท์หกเหลี่ยมพร้อมแหวน BOLT, WITH WASHER	4			
13	90201-178J5	แหวนรอง WASHER, PLATE	1			
14	90387-17800	บู๊ช COLLAR	1			
15	5TN-E6135-00	แหวนล็อค WASHER, LOCK	1			
16	90179-14001	น๊อต NUT	1			
17	5YW-E6356-00	แกนกระทุ้งคลัทช์ ROD, PUSH 1	1			
18	93340-210Y3	ลูกปืน BEARING	1			
19	5YW-E6382-00	แกนก้ามปูคลัทช์ AXLE, PUSH LEVER	1			

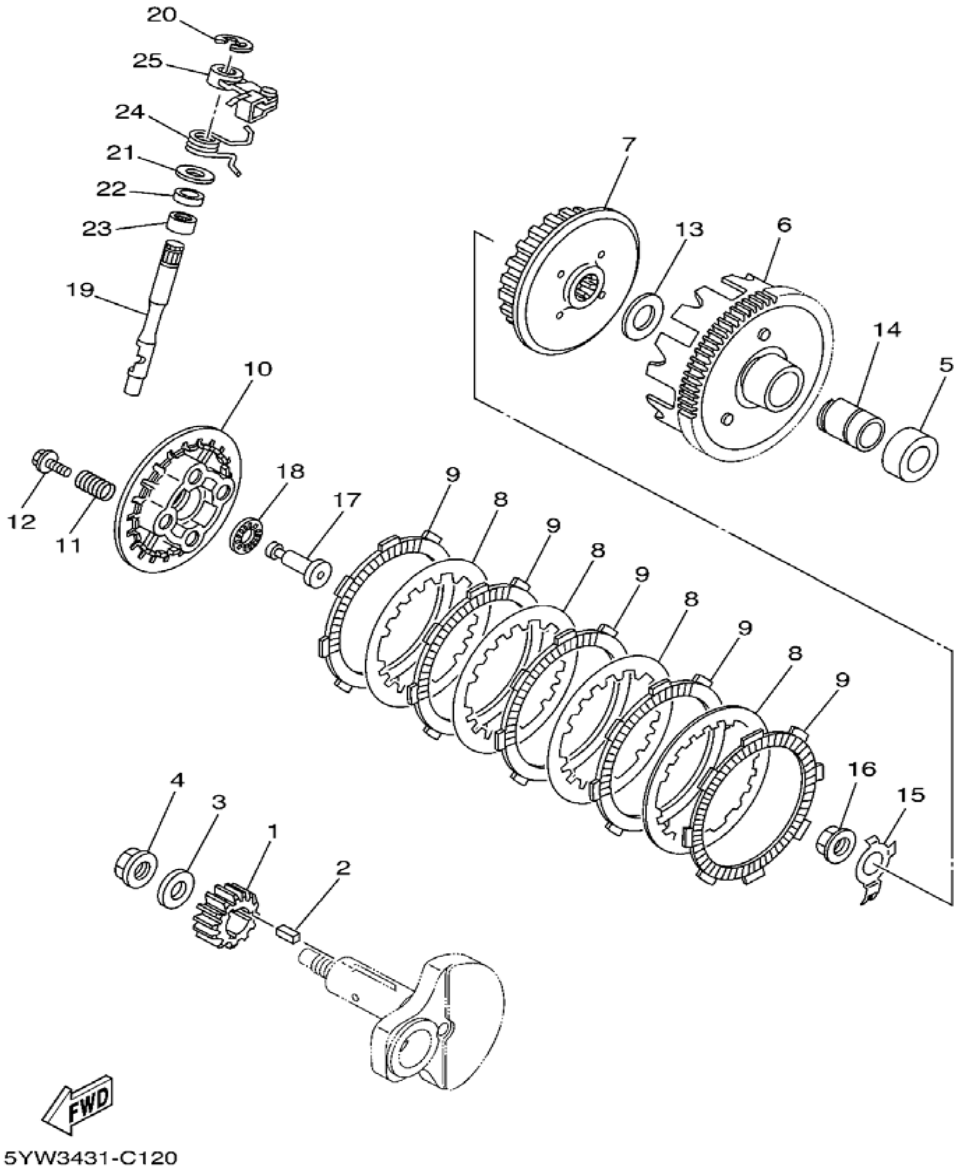

REF NO.	PART NO.	DESCRIPTION	5YWC	5YWD	5YWE	REMARKS
20	99001-09600	คลิ๊บ CIRCLIP	1			
21	90201-12163	แหวนรอง WASHER, PLATE	1			
22	93102-12224	ซีล OIL SEAL	1			
23	93317-112Y3	ลูกปืน BEARING	1			
24	90508-16801	สปริง SPRING, TORSION	1			
25	5YW-E6340-00	ลูกเบี้ยวคลัทช์ PUSH LEVER ASSY	1			

CLUTCH 2 ชุดคลัทช์ 2

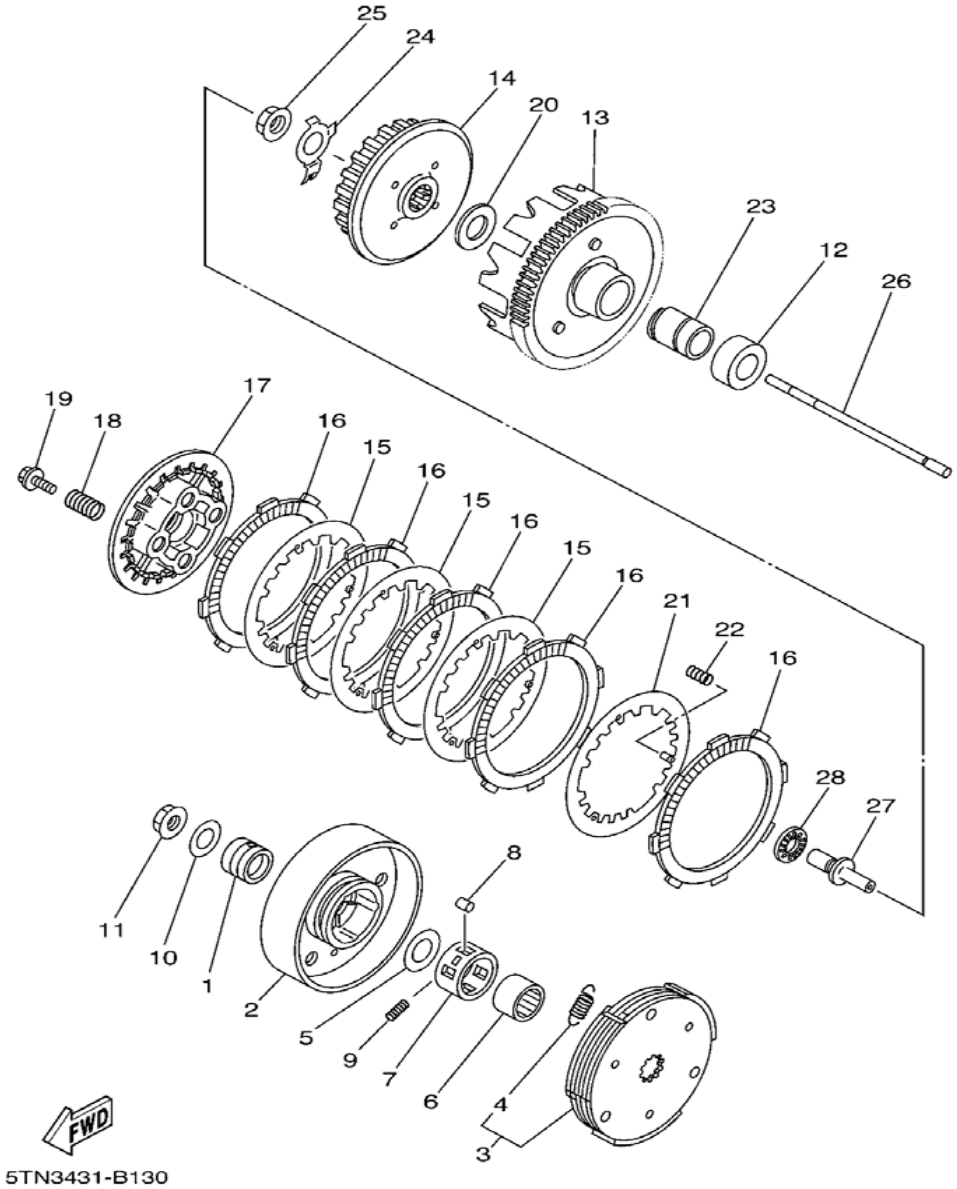

REF NO.	PART NO.	DESCRIPTION	5YWC	5YWD	5YWE	REMARKS
1	90387-16803	บู๊ช COLLAR		1	1	
2	5TN-E6611-30	ชุดเสื้อคลัทช์ CLUTCH HOUSING COMP.		1	1	AISIN CHEMICAL
3	5TN-E6620-10	ผ้าคลัทช์ชุด CLUTCH CARRIER ASSY		1	1	AISIN CHEMICAL
4	5TN-E6626-10	สปริง* .SPRING, CLUTCH WEIGHT 1		3	3	AISIN CHEMICAL
5	90201-167P7	แหวนรอง WASHER, PLATE		1	1	
6	5WT-E6512-10	บู๊ชคลัทช์ BOSS, CLUTCH HOUSING		1	1	AISIN CHEMICAL
7	5WT-E6586-10	ถ้วยลูกปืนคลัทช์ CAGE		1	1	AISIN CHEMICAL
8	93606-10800	สลัก PIN, DOWEL		3	3	
9	90501-04800	สปริง SPRING, COMPRESSION		1	1	
10	90201-12019	แหวนรอง WASHER, PLATE		1	1	
11	90179-12659	น๊อต NUT		1	1	
12	90560-17384	บู๊ช SPACER		1	1	
13	5TN-E6150-11	เสื้อคลัทช์ PRIMARY DRIVEN GEAR COMP.		1	1	
14	5TN-E6371-00	คลัทช์ตัวใน BOSS, CLUTCH		1	1	
15	5TN-E6324-00	แผ่นเหล็กคลัทช์ PLATE, CLUTCH 1		3	3	
16	5TN-E6321-00	แผ่นคลัทช์ PLATE, FRICTION		5	5	
17	5TN-E6351-00	จานคลัทช์ PLATE, PRESSURE 1		1	1	
18	90501-203G2	สปริง SPRING, COMPRESSION		4	4	
19	90119-05827	โบ๊ลท์หกเหลี่ยมพร้อมแหวน BOLT, WITH WASHER		4	4	

FIG.14

CLUTCH 2 ชุดคลัทช์ 2

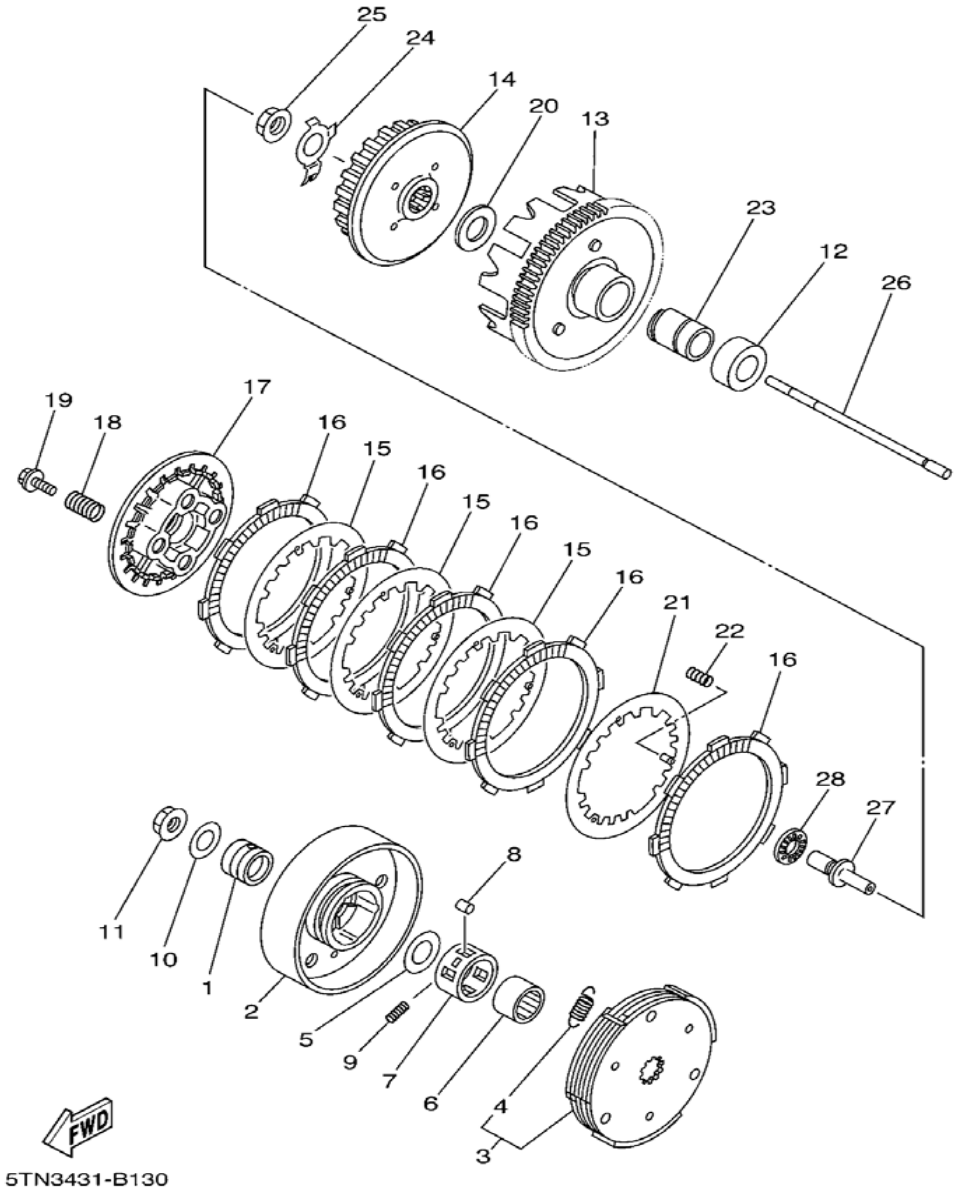

REF NO.	PART NO.	DESCRIPTION	5YWC	5YWD	5YWE	REMARKS
20	90201-178J5	แหวนรอง WASHER, PLATE		1	1	
21	5TN-E6350-00	แผ่นเหล็กคลัทช์ PRESSURE PLATE ASSY		1	1	
22	90501-050F1	สปริง SPRING, COMPRESSION		3	3	
23	90560-17328	บู๊ช SPACER		1	1	
24	5TN-E6135-00	แหวนล็อค WASHER, LOCK		1	1	
25	90179-14001	น๊อต NUT		1	1	
26	5HV-E6357-00	แกนกระทุ้งคลัทช์ ROD, PUSH 2		1	1	
27	4YS-E6356-00	แกนกระทุ้งคลัทช์ ROD, PUSH 1		1	1	
28	93340-210Y3	ลูกปืน BEARING		1	1	

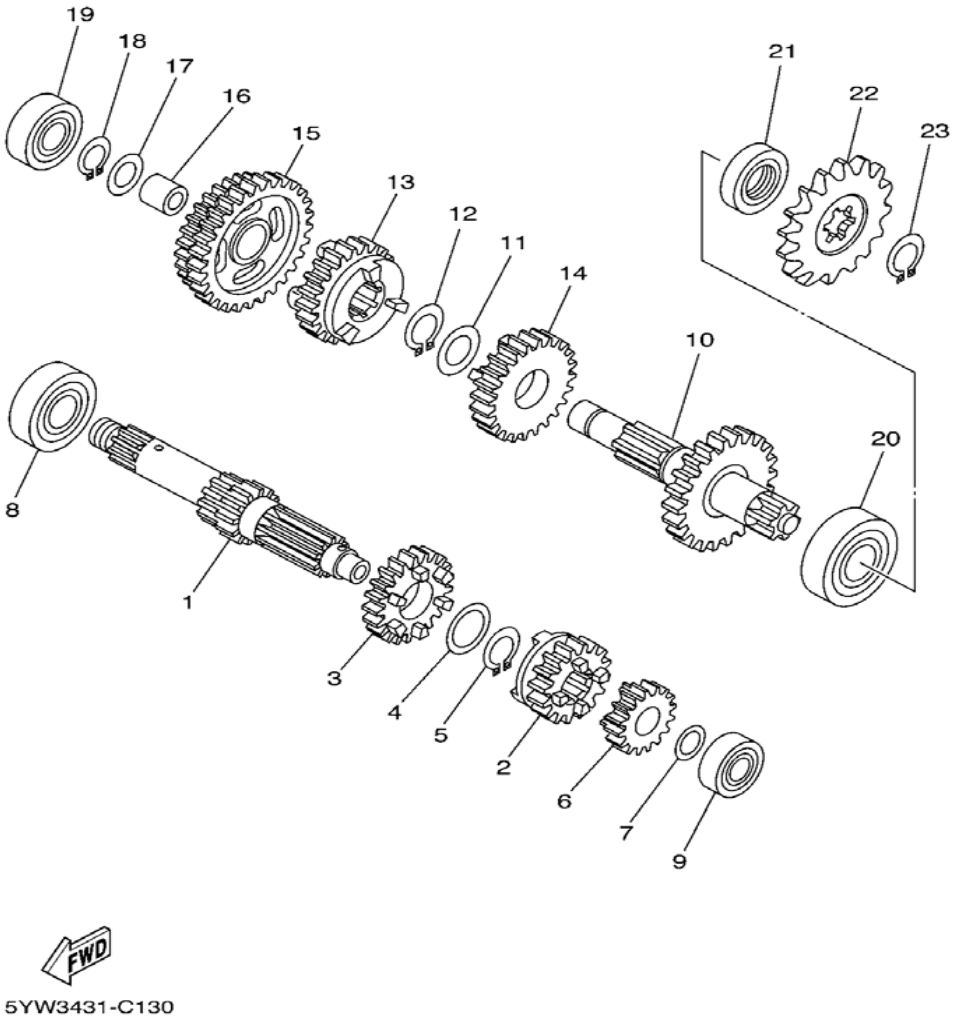

REF NO.	PART NO.	DESCRIPTION	5YWC	5YWD	5YWE	REMARKS
1	5YW-E7401-00	ชุดแกนราวเกียร์ MAIN AXLE ASSY (12T)	1			
2	5TN-E7131-00	เฟืองขับเกียร์ 3 GEAR, 3RD PINION (21T)	1			
3	5TN-E7141-01	เฟืองขับเกียร์ 4 GEAR, 4TH PINION (21T)	1			
4	90201-20266	แหวนรอง WASHER, PLATE (T=1.0)	1			
5	93410-20809	คลิ๊บ CIRCLIP	1			
6	5TN-E7121-00	เฟืองขับเกียร์ 2 GEAR, 2ND PINION (17T)	1			
7	90201-128C9	แหวนรอง WASHER, PLATE	1			
8	93306-203YR	ลูกปืน BEARING	1			
9	93306-001Y0	ลูกปืน BEARING	1			
10	5WT-E7402-00	แกนราวสเตอร์ DRIVE AXLE ASSY (33T)	1			
11	90201-20266	แหวนรอง WASHER, PLATE (T=1.0)	1			
12	93410-20809	คลิ๊บ CIRCLIP	1			
13	5TN-E7241-01	เฟืองตามเกียร์ 4 GEAR, 4TH WHEEL (23T)	1			
14	5TN-E7231-10	เฟืองตามเกียร์ 3 GEAR, 3RD WHEEL (29T)	1			
15	5TN-E7211-00	เฟืองตามเกียร์ 1 GEAR, 1ST WHEEL (30T/38T)	1			
16	90387-1503D	บู๊ช COLLAR	1			
17	90201-15700	แหวนรอง WASHER, PLATE	1			
18	99009-15400	คลิ๊บ CIRCLIP	1			
19	93306-202YW	ลูกปืน BEARING	1			

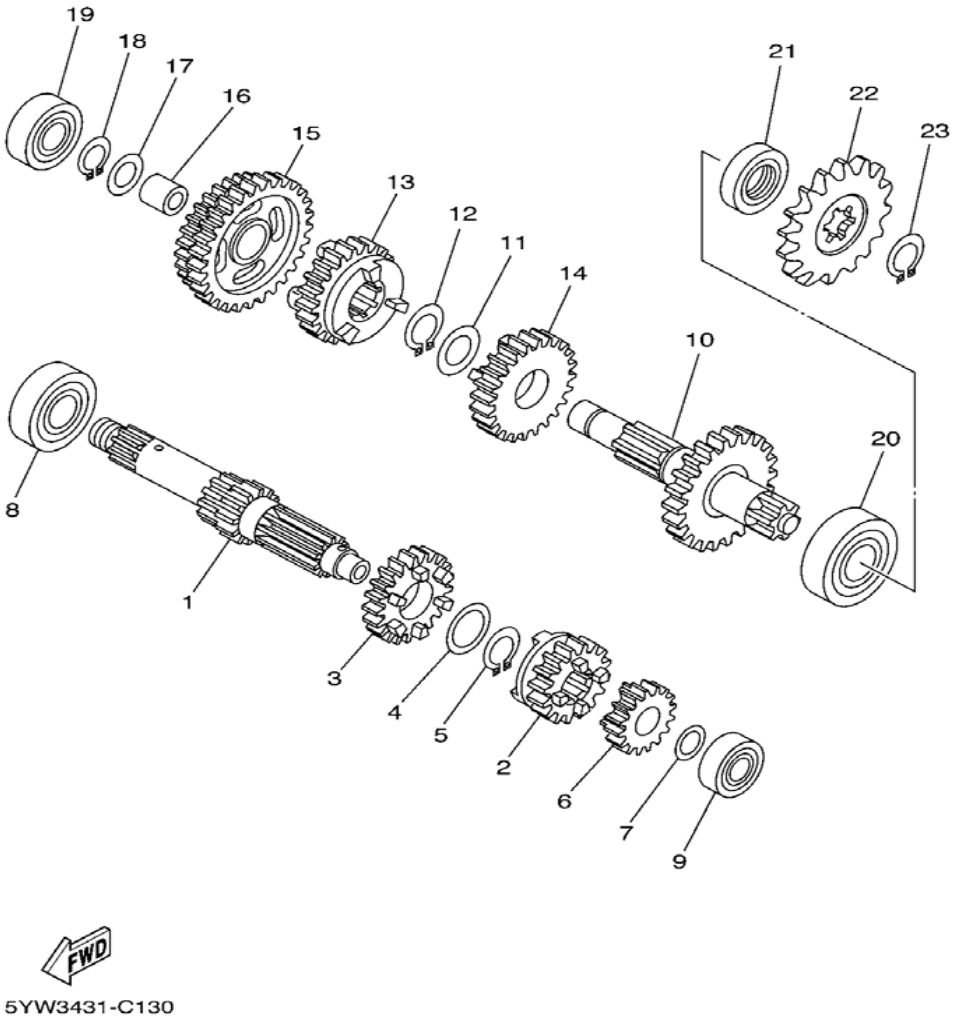

REF NO.	PART NO.	DESCRIPTION	5YWC	5YWD	5YWE	REMARKS
20	93306-204YC	ลูกปืน BEARING	1			
21	93102-20881	ซีลน้ำมัน OIL SEAL	1			
22	93822-15069	สเตอร์หน้า SPROCKET,DRIVE (15T)	1			
23	93410-20809	คลิ๊บ CIRCLIP	1			

FIG.16

TRANSMISSION 2 ชุดระบบส่งกำลัง 2

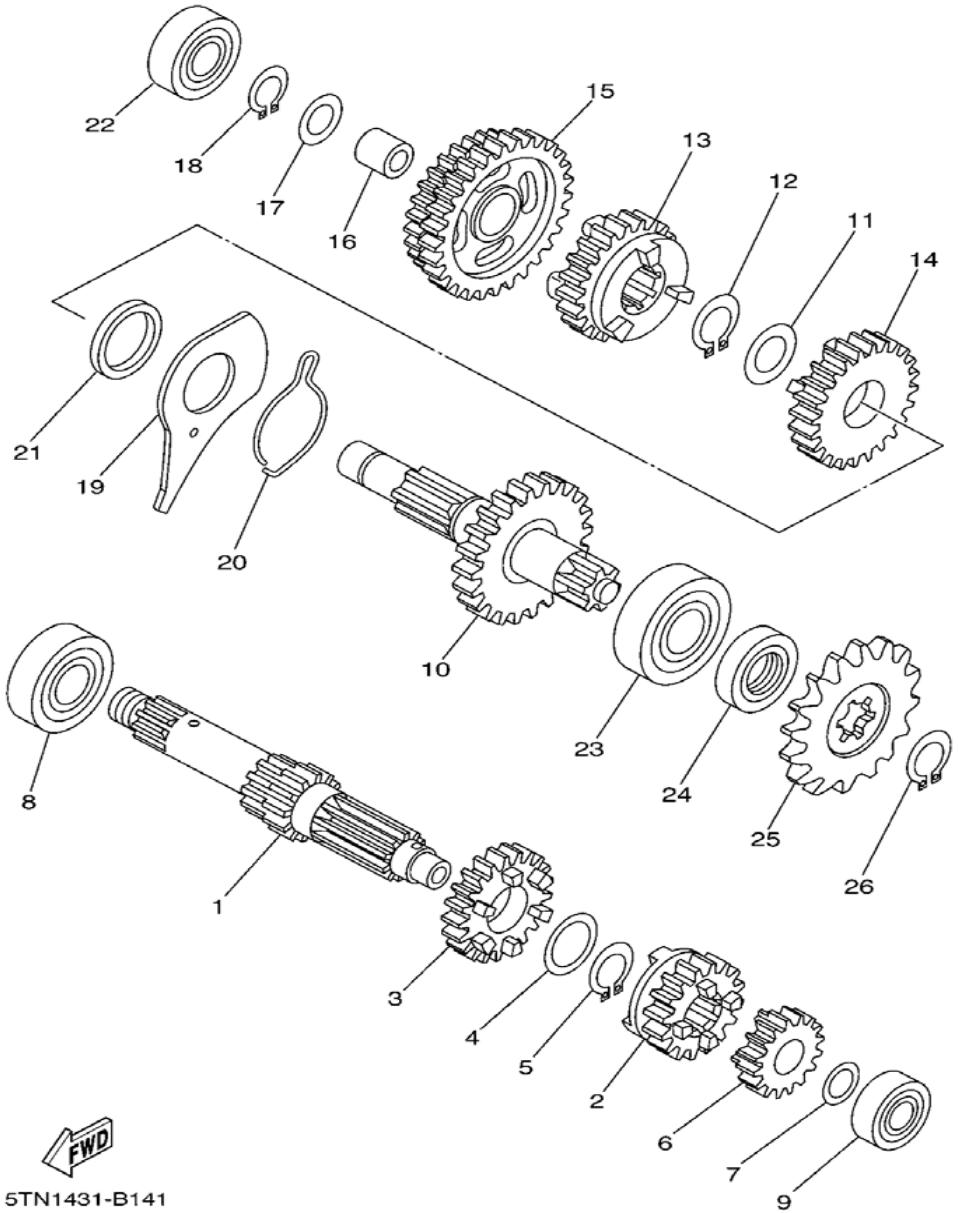

171

REF NO.	PART NO.	DESCRIPTION	5YWC	5YWD	5YWE	REMARKS
1	4YS-E7411-00	แกนราวเกียร์ AXLE, MAIN (12T)		1	1	
2	5TN-E7131-00	เฟืองขับเกียร์ 3 GEAR, 3RD PINION (21T)		1	1	
3	5TN-E7141-01	เฟืองขับเกียร์ 4 GEAR, 4TH PINION (21T)		1	1	
4	90201-20266	แหวนรอง WASHER, PLATE (T=1.0)		1	1	
5	93410-20809	คลิ๊บ CIRCLIP		1	1	
6	5TN-E7121-00	เฟืองขับเกียร์ 2 GEAR, 2ND PINION (17T)		1	1	
7	90201-128C9	แหวนรอง WASHER, PLATE		1	1	
8	93306-203YR	ลูกปืน BEARING		1	1	
9	93306-001Y7	ลูกปืน BEARING		1	1	
10	5TN-E7402-00	แกนราวสเตอร์ DRIVE AXLE ASSY (33T)		1	1	
11	90201-20266	แหวนรอง WASHER, PLATE (T=1.0)		1	1	
12	93410-20809	คลิ๊บ CIRCLIP		1	1	
13	5TN-E7241-01	เฟืองตามเกียร์ 4 GEAR, 4TH WHEEL (23T)		1	1	
14	5TN-E7231-10	เฟืองตามเกียร์ 3 GEAR, 3RD WHEEL (29T)		1	1	
15	5TN-E7211-00	เฟืองตามเกียร์ 1 GEAR, 1ST WHEEL (30T/38T)		1	1	
16	90387-1503D	บู๊ช COLLAR		1	1	
17	90201-15700	แหวนรอง WASHER, PLATE		1	1	
18	99009-15400	คลิ๊บ CIRCLIP		1	1	
19	5TN-E8561-00	แหวนรอง PLATE, SIDE 1		1	1	

FIG.16

TRANSMISSION 2 ชุดระบบส่งกำลัง 2

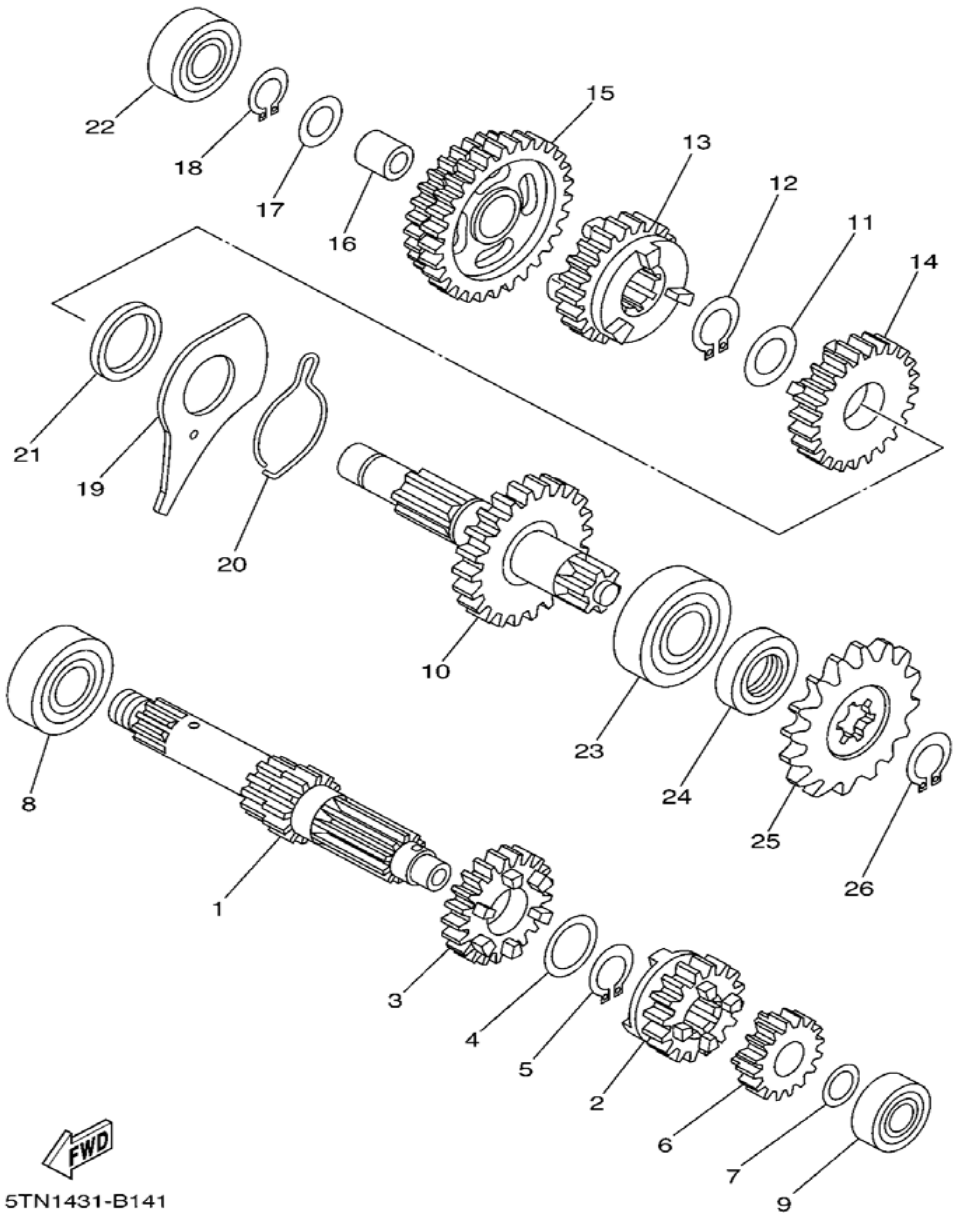

REF NO.	PART NO.	DESCRIPTION	5YWC	5YWD	5YWE	REMARKS
20	5TN-E8545-00	สปริง SPRING		1	1	
21	90387-27800	บู๊ช COLLAR		1	1	
22	93306-202YW	ลูกปืน BEARING		1	1	
23	93306-204YC	ลูกปืน BEARING		1	1	
24	93102-20881	ซีลน้ำมัน OIL SEAL		1	1	
25	93822-15069	สเตอร์หน้า SPROCKET,DRIVE (15T)		1	1	
26	93410-20809	คลิ๊บ CIRCLIP		1	1	

FIG.17

SHIFT CAM & FORK ชุดกระปุกเกียร์

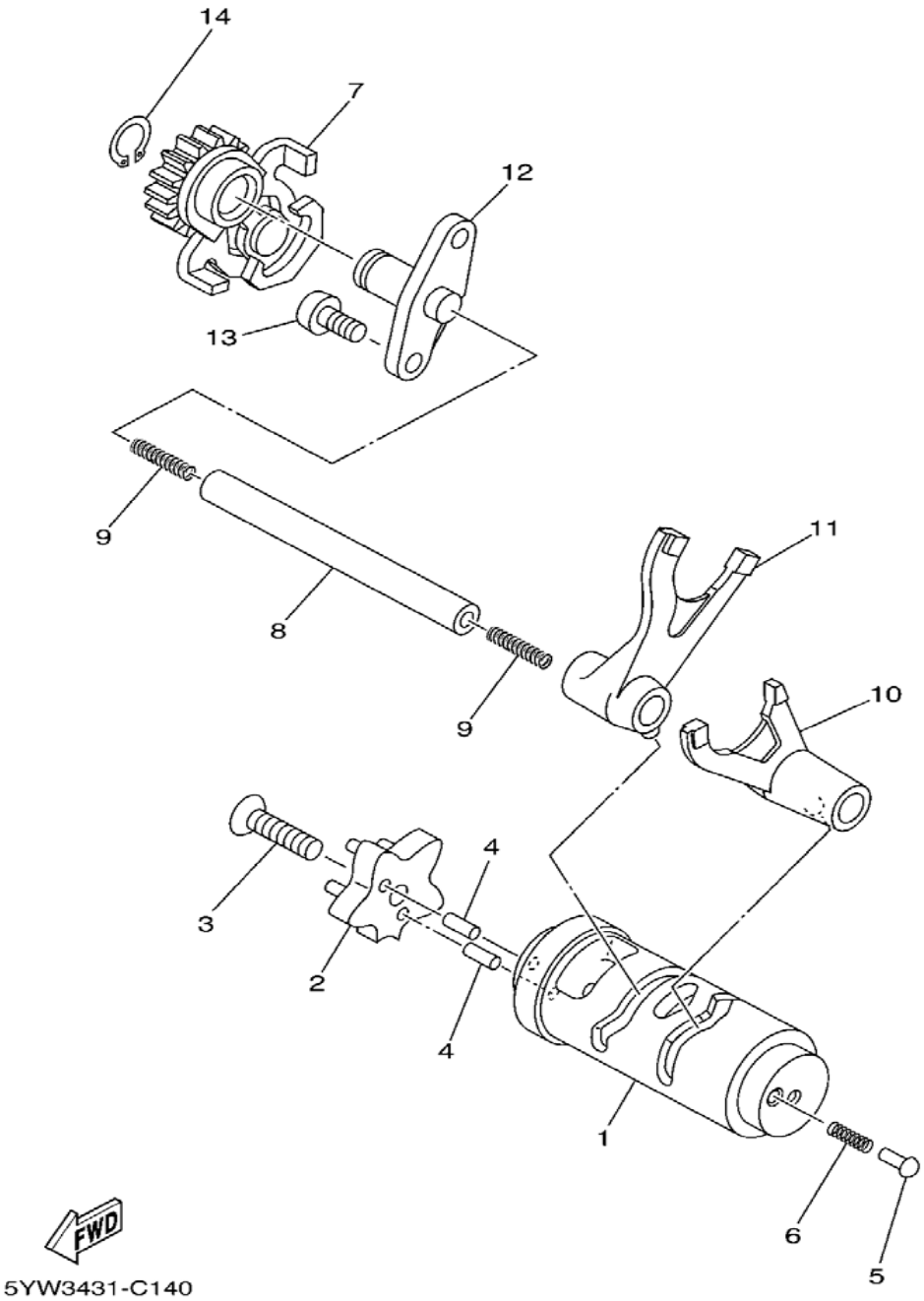

REF NO.	PART NO.	DESCRIPTION	5YWC	5YWD	5YWE	REMARKS
1	5YW-E8540-00	กระปุกเกียร์ SHIFT CAM ASSY	1			
2	5YW-E8185-00	เฟืองเขี่ยเกียร์ SEGMENT	1			
3	92B17-06025	สกรูหัวหกเหลี่ยม BOLT	1			
4	93604-12831	ปิ้น, สลัก PIN, DOWEL	2			
5	4TT-E8542-00	ปุ่มสวิทช์ไฟบอกเกียร์ POINT, NEUTRAL	1			
6	90501-06803	สปริง SPRING, COMPRESSION	1			
7	5YW-E8120-00	ขาแกนเกียร์ SHIFT LEVER ASSY	1			
8	5TN-E8531-00	แกนก้ามปูเกียร์ BAR, SHIFT FORK GUIDE 1	1			
9	90501-06800	สปริง SPRING, COMPRESSION	2			
10	4YS-E8511-00	ก้ามปูเกียร์ FORK, SHIFT 1	1			
11	4YS-E8512-00	ก้ามปูเกียร์ FORK, SHIFT 2	1			
12	5TN-E818A-00	บู๊ช BOSS	1			
13	92017-06016	โบ๊ลท์ BOLT, BUTTON HEAD	2			
14	99009-12400	คลิ๊บ CIRCLIP	1			

FIG.18

SHIFT CAM & FORK 2 ชุดกระปุกเกียร์ 2

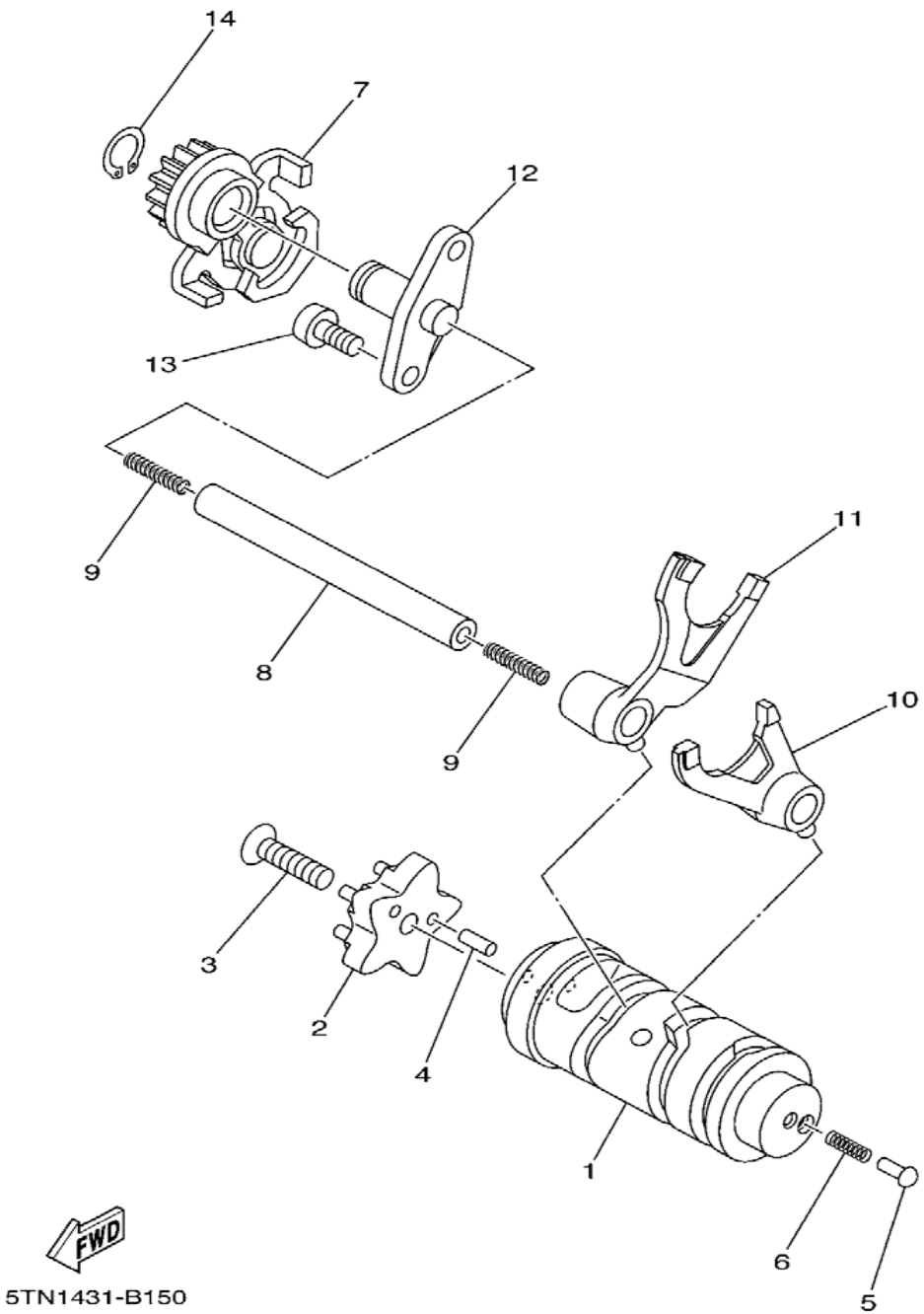

181

REF NO.	PART NO.	DESCRIPTION	5YWC	5YWD	5YWE	REMARKS
1	5TN-E8540-00	กระปุกเกียร์ SHIFT CAM ASSY		1	1	
2	5TN-E8185-10	เฟืองเขี่ยเกียร์ SEGMENT		1	1	
3	92B17-06025	สกรูหัวหกเหลี่ยม BOLT		1	1	
4	93604-12831	ปิ้น, สลัก PIN, DOWEL		2	2	
5	4TT-E8542-00	ปุ่มสวิทช์ไฟบอกเกียร์ POINT, NEUTRAL		1	1	
6	90501-06803	สปริง SPRING, COMPRESSION		1	1	
7	5TN-E8120-00	ขาแกนเกียร์ SHIFT LEVER ASSY		1	1	
8	5TN-E8531-00	แกนก้ามปูเกียร์ BAR, SHIFT FORK GUIDE 1		1	1	
9	90501-06800	สปริง SPRING, COMPRESSION		2	2	
10	5TN-E8511-10	ก้ามปูเกียร์ FORK, SHIFT 1		1	1	
11	5TN-E8512-10	ก้ามปูเกียร์ FORK, SHIFT 2		1	1	
12	5TN-E818A-00	บู๊ช BOSS		1	1	
13	92017-06016	โบ๊ลท์ BOLT, BUTTON HEAD		2	2	
14	99009-12400	คลิ๊บ CIRCLIP		1	1	

FIG.19

SHIFT SHAFT ชุดคันเกียร์

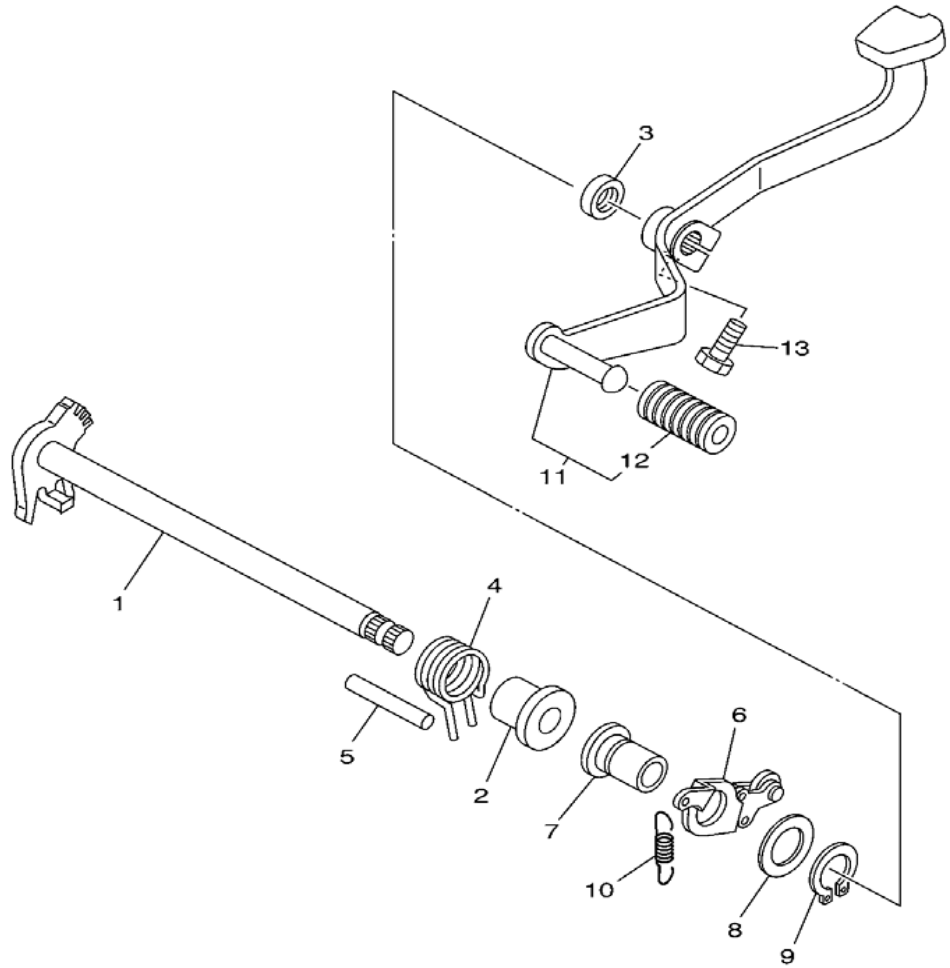

5YW3431-C150

REF NO.	PART NO.	DESCRIPTION	5YWC	5YWD	5YWE	REMARKS
1	5YW-E8101-00	แกนเกียร์ SHIFT SHAFT ASSY	1			
2	5YW-E8175-00	แผ่นรอง SPACER	1			
3	93102-12883	ซีล OIL SEAL	1			
4	90508-295A0	สปริง SPRING, TORSION	1			
5	93608-50149	สลัก PIN, DOWEL	1			
6	5TN-E8140-00	ขาล็อคเกียร์ STOPPER LEVER ASSY	1			
7	5TN-E8699-00	บู๊ช BOSS 1	1			
8	90201-178D3	แหวนรอง WASHER, PLATE	1			
9	99009-17400	คลิ๊บ CIRCLIP	1			
10	5YW-E8337-00	สปริง SPRING	1			
11	5YW-E8110-00	คันเกียร์ชุด SHIFT PEDAL ASSY	1			
12	2A1-E8113-20	ยางหุ้มเกียร์ .COVER, SHIFT PEDAL	1			
13	97027-08020	โบ๊ลท์ BOLT	1			

FIG.20

SHIFT SHAFT 2 ชุดคันเกียร์ 2

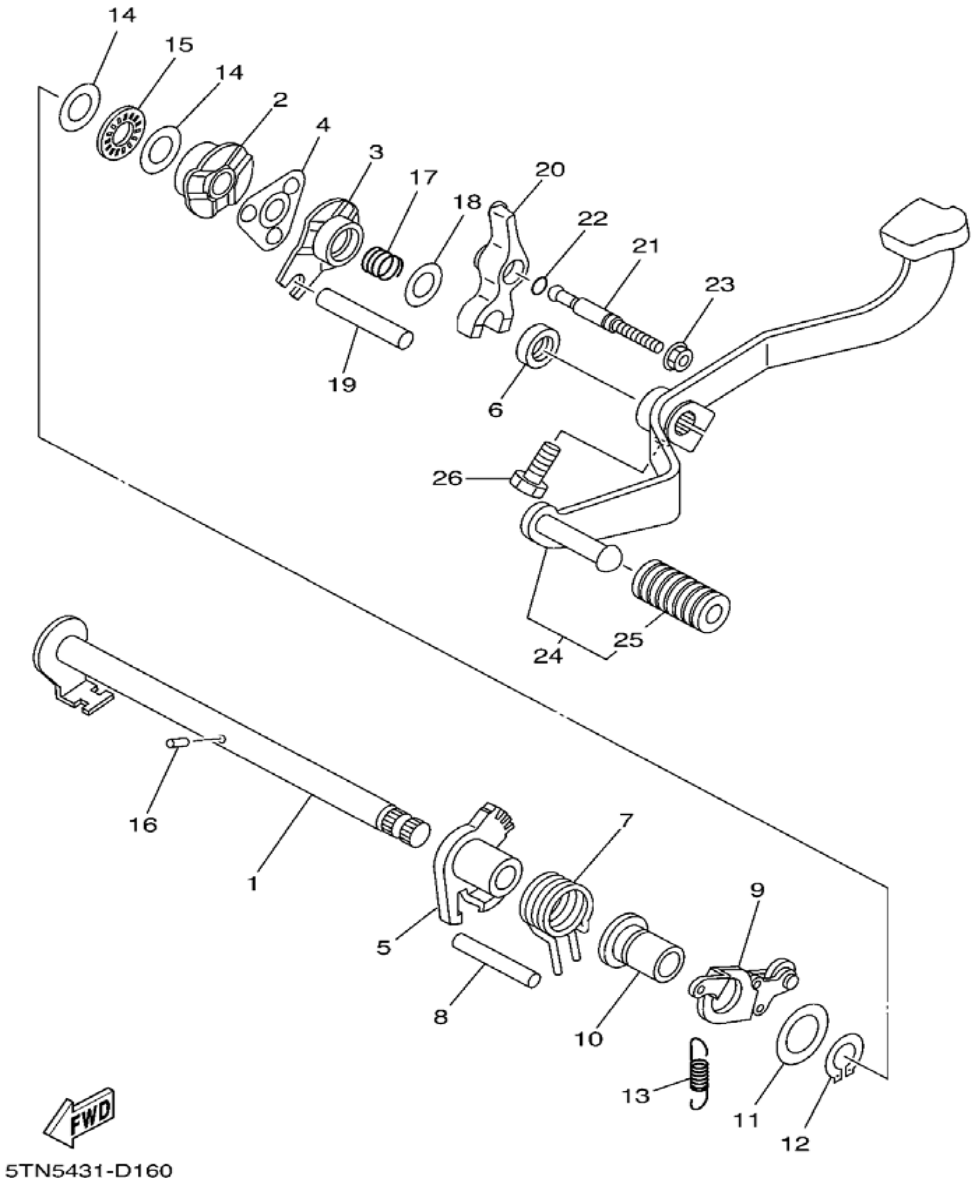

REF NO.	PART NO.	DESCRIPTION	5YWC	5YWD	5YWE	REMARKS
1	5HV-E8101-00	แกนเกียร์ SHIFT SHAFT ASSY		1	1	
2	5HV-E8179-00	ปะกับเกียร์ GUIDE		1	1	
3	5HV-E8172-00	หวีเกียร์ GUIDE, SHIFT		1	1	
4	4YS-E8181-00	ลูกปืนแกนเกียร์ HOLDER, PAWL		1	1	
5	5WT-E8152-10	ขาเขี่ยเกียร์ LEVER, SHIFT 4		1	1	
6	93102-12883	ซีล OIL SEAL		1	1	
7	90508-29007	สปริง SPRING, TORSION		1	1	
8	93608-50149	สลัก PIN, DOWEL		1	1	
9	5TN-E8140-00	ขาล็อคเกียร์ STOPPER LEVER ASSY		1	1	
10	5TN-E8699-00	บู๊ช BOSS 1		1	1	
11	90201-178D3	แหวนรอง WASHER, PLATE		1	1	
12	99009-17400	คลิ๊บ CIRCLIP		1	1	
13	5TN-E8337-00	สปริง SPRING		1	1	
14	90201-127F4	แหวนรอง WASHER, PLATE		2	2	
15	93340-212Y2	ลูกปืน BEARING		1	1	
16	93604-10837	ปิ๋น, สลัก PIN, DOWEL		1	1	
17	90501-125E9	สปริง SPRING, COMPRESSION		1	1	
18	90201-126A7	แหวนรอง WASHER, PLATE		1	1	
19	5HV-E8173-00	สลักแกนเกียร์ PIN, SHIFT		1	1	

FIG.20

SHIFT SHAFT 2 ชุดคันเกียร์ 2

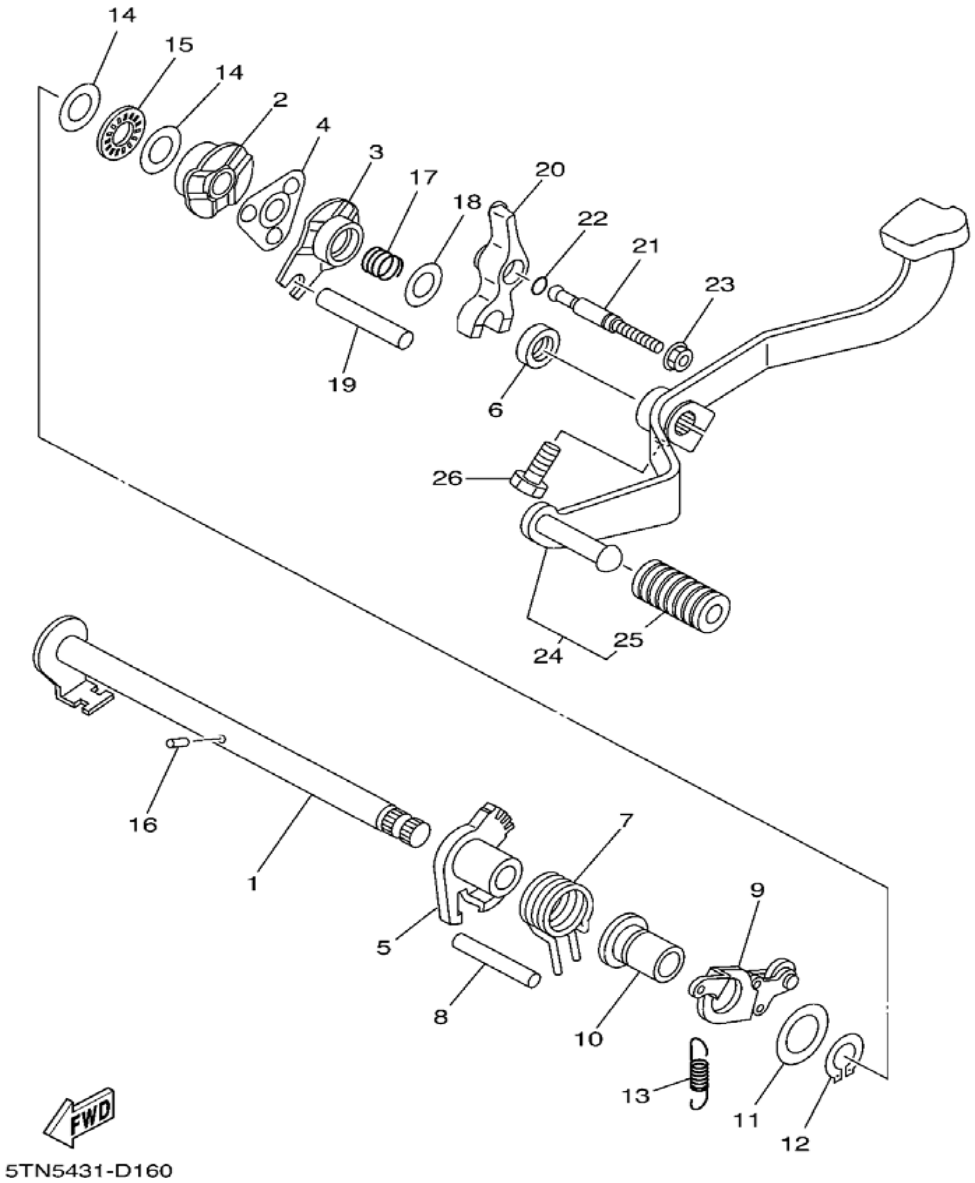

REF NO.	PART NO.	DESCRIPTION	5YWC	5YWD	5YWE	REMARKS
20	5WT-E817A-00	ขาเขี่ยเกียร์ ARM, SHIFT 3		1	1	
21	4YS-E8186-00	สกรูตั้งคลัทช์ SCREW, ADJUSTING		1	1	
22	93210-068E9	โอริง O-RING		1	1	
23	95707-06500	น๊อต NUT, FLANGE		1	1	
24	5YW-E8110-00	คันเกียร์ชุด SHIFT PEDAL ASSY		1	1	
25	2A1-E8113-20	ยางหุ้มเกียร์ .COVER, SHIFT PEDAL		1	1	
26	97027-08020	โบ๊ลท์ BOLT		1	1	

FRAME ตัวถัง

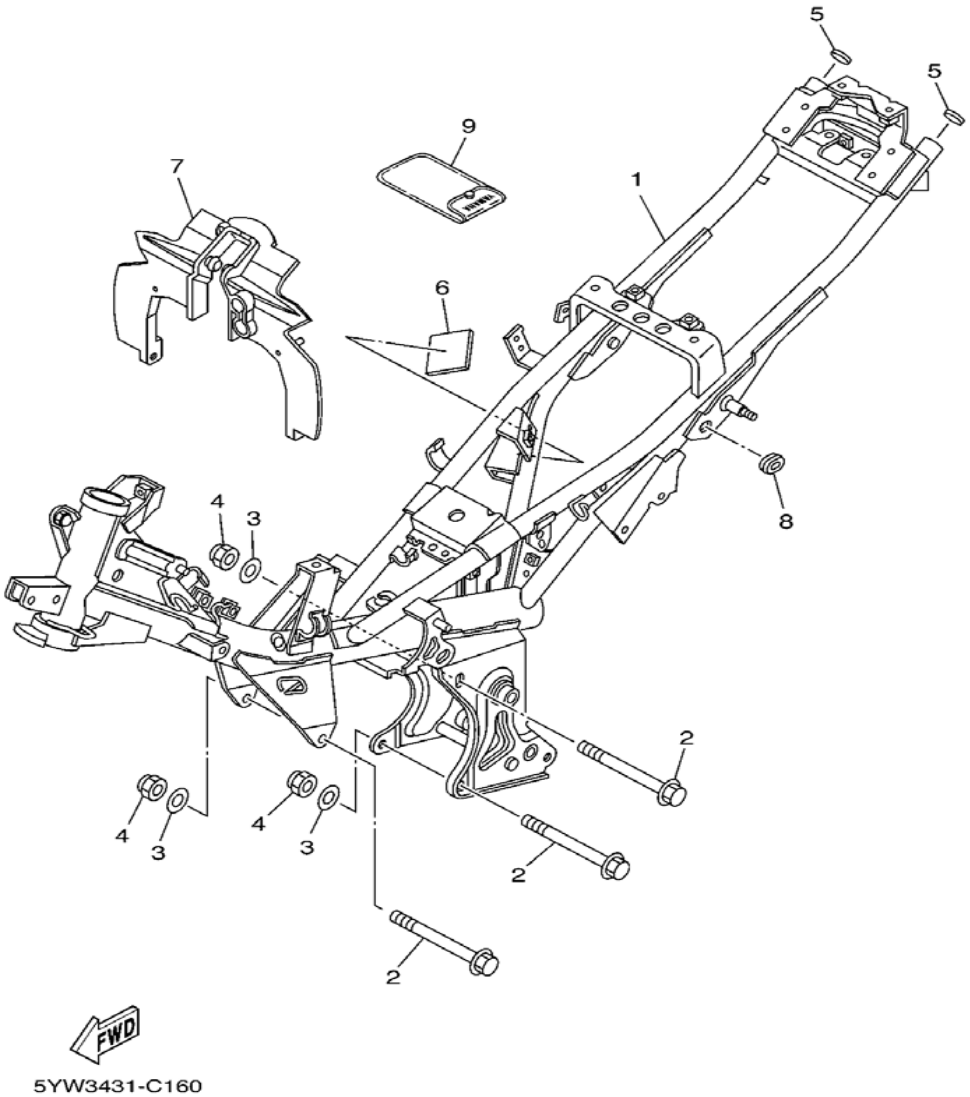

REF NO.	PART NO.	DESCRIPTION	5YWC	5YWD	5YWE	REMARKS
1	5YW-F1110-00	ตัวถัง FRAME COMP.	1	1	1	
2	95817-08120	โบ๊ลท์ BOLT, FLANGE	3	3	3	
3	90201-086P8	แหวนรอง WASHER, PLATE	3	3	3	
4	95607-08200	น๊อต NUT, SELF-LOCKING	3	3	3	
5	5TN-F139R-00	ฝาครอบ COVER 2	2	2	2	
6	5TN-F139X-00	ยางรอง DAMPER	1	1	1	
7	5YW-F117R-00	ฝาครอบ COVER 4	1	1	1	
8	90480-01558	ลูกยาง GROMMET	4	4	4	
9	4YS-F8100-01	เครื่องมือติดรถ TOOL KIT	1	1	1	

FENDER ชุดบังโคลน

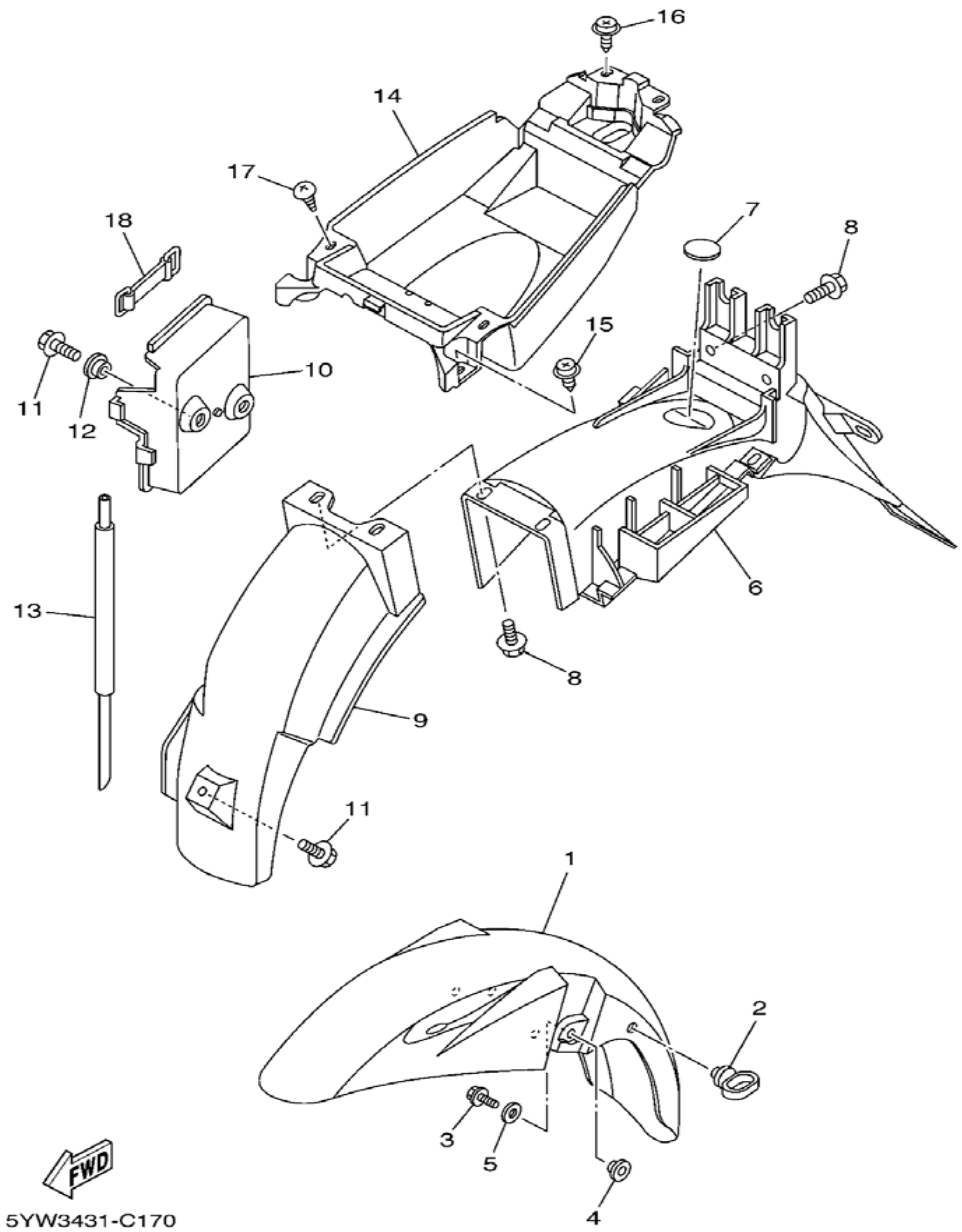

REF NO.	PART NO.	DESCRIPTION	5YWC	5YWD	5YWE	REMARKS
1	5YW-F1511-00-P0	บังโคลนหน้าสีแดง FENDER, FRONT (0121,VRC1)		1	1	UR VRC1 สำหรับ รถสีแดง
	5YW-F1511-00-P5	บังโคลนหน้าสีน้ำเงิน FENDER, FRONT (0775,BMC)		1	1	UR BMC สำหรับ รถสีน้ำเงิน
	5YW-F1511-00-P6	บังโคลนหน้าสีขาว FENDER, FRONT (0390,BWC1)	1	1	1	UR BWC1 สำหรับ รถสีขาว
	5YW-F1511-00-P9	บังโคลนหน้าสีดำ FENDER, FRONT (0903,SMX)	1			UR SMX สำหรับ รถสีดำ
	5YW-F1511-00-PA	บังโคลนหน้าสีเทา FENDER, FRONT (0820,BS4)	1			UR BS4 สำหรับ รถสีเทา
2	5R7-F1518-00	ห่วงร้อยสายไมล์ HOLDER, CABLE	1	1	1	
3	9580N-06016	โบ๊ลท์หน้าแปลน BOLT, FLANGE	4	4	4	
4	90387-06846	บู๊ช COLLAR	4	4	4	
5	90201-06557	แหวนรอง WASHER, PLATE	4	4	4	
6	5LN-F1611-00	บังโคลนหลัง FENDER, REAR	1	1	1	
7	2JH-F139R-00	ฝาครอบ COVER 2	1	1	1	
8	90119-06044	โบ๊ลท์หกเหลี่ยมพร้อมแหวน BOLT, WITH WASHER	4	4	4	
9	5TN-F1642-00	บังโคลนหลังตัวใน GUARD, FLAP	1	1	1	
10	5TN-F177G-00	กล่องแบตเตอรี่ BOX, BATTERY	1	1	1	
11	90119-06044	โบ๊ลท์หกเหลี่ยมพร้อมแหวน BOLT, WITH WASHER	3	3	3	
12	90387-06832	บู๊ช COLLAR	2	2	2	
13	90445-08816	ท่อระบาย HOSE (L350)	1	1	1	
14	5LN-F160E-00	กล่อง BOX	1	1	1	
15	90159-06838	สกรูพร้อมแหวน SCREW, WITH WASHER	2	2	2	

FENDER ชุดบังโคลน

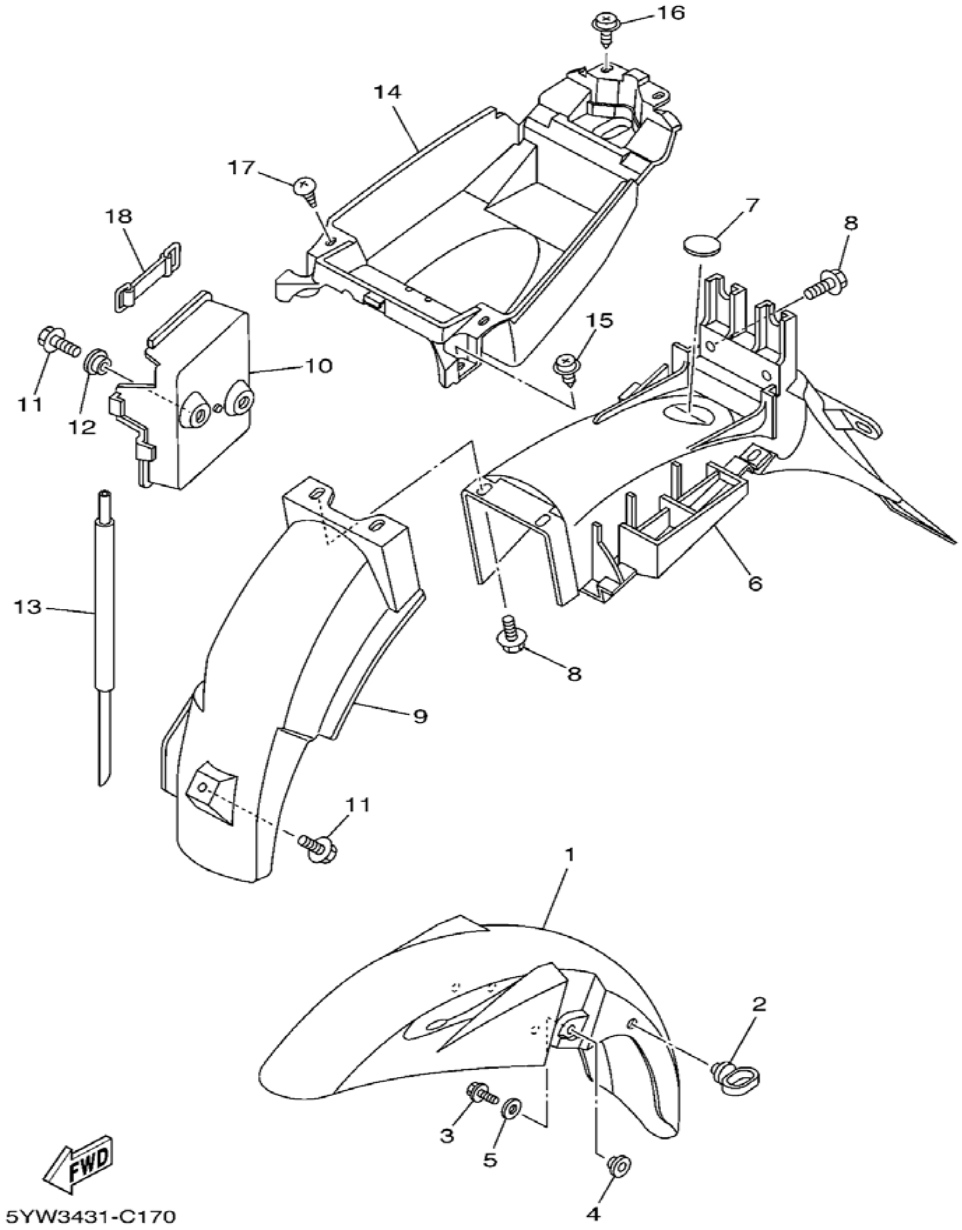

REF NO.	PART NO.	DESCRIPTION	5YWC	5YWD	5YWE	REMARKS
16	90159-06067	สกรู SCREW, WITH WASHER	2	2	2	
17	97707-50014	สกรูเกลียวปล่อย SCREW, TRUSS HEAD TAPPING	2	2	2	
18	2W8-H2130-00	สายวัดเครื่องมือ BAND ASSY	1	1	1	

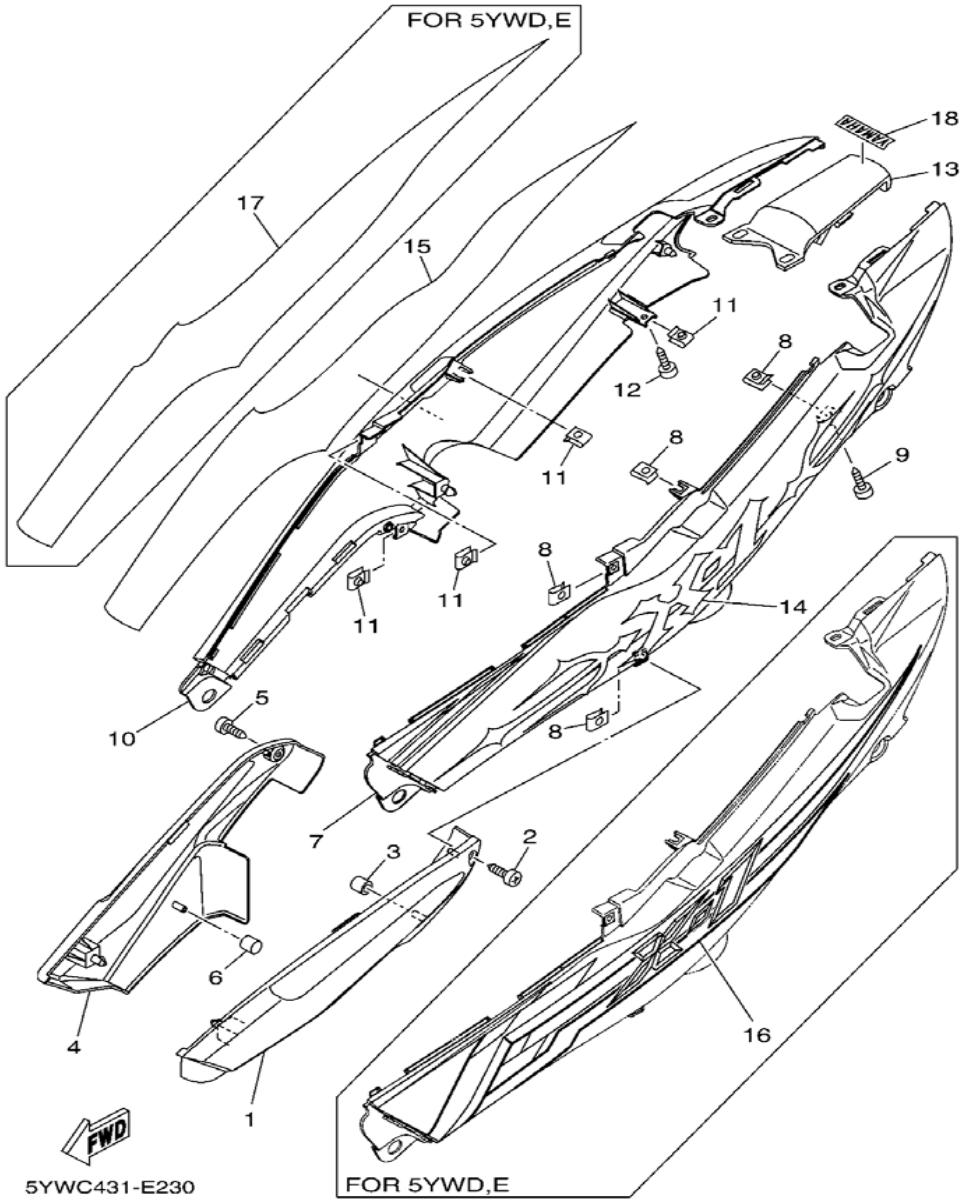

REF NO.	PART NO.	DESCRIPTION	5YWC	5YWD	5YWE	REMARKS
1	5YW-F1711-00-P1	ฝาข้างซ้ายตัวเล็กสีดำ COVER, SIDE 1 (0582,MBL2)	1			MBL2 FOR SMX สีดำ สำหรับ รถสีดำ
	5YW-F1711-00-P2	ฝาข้างซ้ายตัวเล็กสีน้ำเงิน COVER, SIDE 1 (0960,MBM3)	1			MBM3 FOR BWC1,BS4 สีน้ำเงิน สำหรับ รถสีขาว, สีเทา
	5YW-F1711-00-P3	ฝาข้างซ้ายตัวเล็กสีดำ COVER, SIDE 1 (0903,SMX)		1	1	SMX สีดำ
2	97707-50014	สกรูเกลียวปล่อย SCREW, TRUSS HEAD TAPPING	1	1	1	
3	4NR-F622F-00	ลูกยาง DAMPER, LOCATING 1	1	1	1	
4	5YW-F1721-00-P1	ฝาข้างขวาตัวเล็กสีดำ COVER, SIDE 2 (0582,MBL2)	1			MBL2 FOR SMX สีดำ สำหรับ รถสีดำ
	5YW-F1721-00-P2	ฝาข้างขวาตัวเล็กสีน้ำเงิน COVER, SIDE 2 (0960,MBM3)	1			MBM3 FOR BWC1,BS4 สีน้ำเงิน สำหรับ รถสีขาว, สีเทา
	5YW-F1721-00-P3	ฝาข้างขวาตัวเล็กสีดำ COVER, SIDE 2 (0903,SMX)		1	1	SMX สีดำ
5	97707-50014	สกรูเกลียวปล่อย SCREW, TRUSS HEAD TAPPING	1	1	1	
6	4NR-F622F-00	ลูกยาง DAMPER, LOCATING 1	1	1	1	
7	5YW-F1731-00-P0	ฝาข้างซ้ายตัวยาวสีเทา COVER, SIDE 3 (0791,S3)		1	1	S3(VRC1,BMC,BWC1) สีเทา สำหรับ รถสีแดง, สีน้ำเงิน, สีขาว
	5YW-F1731-00-P2	ฝาข้างซ้ายตัวยาวสีดำ COVER, SIDE 3 (0903,SMX)	1			SMX(SMX,BWC1,BS4) สีดำ สำหรับ รถสีดำ, สีขาว, สีเทา
8	90183-05807	น๊อตสปริง NUT, SPRING	4	4	4	
9	97707-50014	สกรูเกลียวปล่อย SCREW, TRUSS HEAD TAPPING	1	1	1	
10	5YW-F1741-00-P0	ฝาข้างขวาตัวยาวสีเทา COVER, SIDE 4 (0791,S3)		1	1	S3(VRC1,BMC,BWC1) สีเทา สำหรับ รถสีแดง, สีน้ำเงิน, สีขาว
	5YW-F1741-00-P2	ฝาข้างขวาตัวยาวสีดำ COVER, SIDE 4 (0903,SMX)	1			SMX(SMX,BWC1,BS4) สีดำ สำหรับ รถสีดำ, สีขาว, สีเทา
11	90183-05807	น๊อตสปริง NUT, SPRING	4	4	4	
12	97707-50014	สกรูเกลียวปล่อย SCREW, TRUSS HEAD TAPPING	1	1	1	
13	5YW-F171E-00-P1	ฝาครอบท้ายเบาะสีเทา COVER, SIDE 5 (0791,S3)		1	1	S3(VRC1,BMC,BWC1) สีเทา สำหรับ รถสีแดง, สีน้ำเงิน, สีขาว

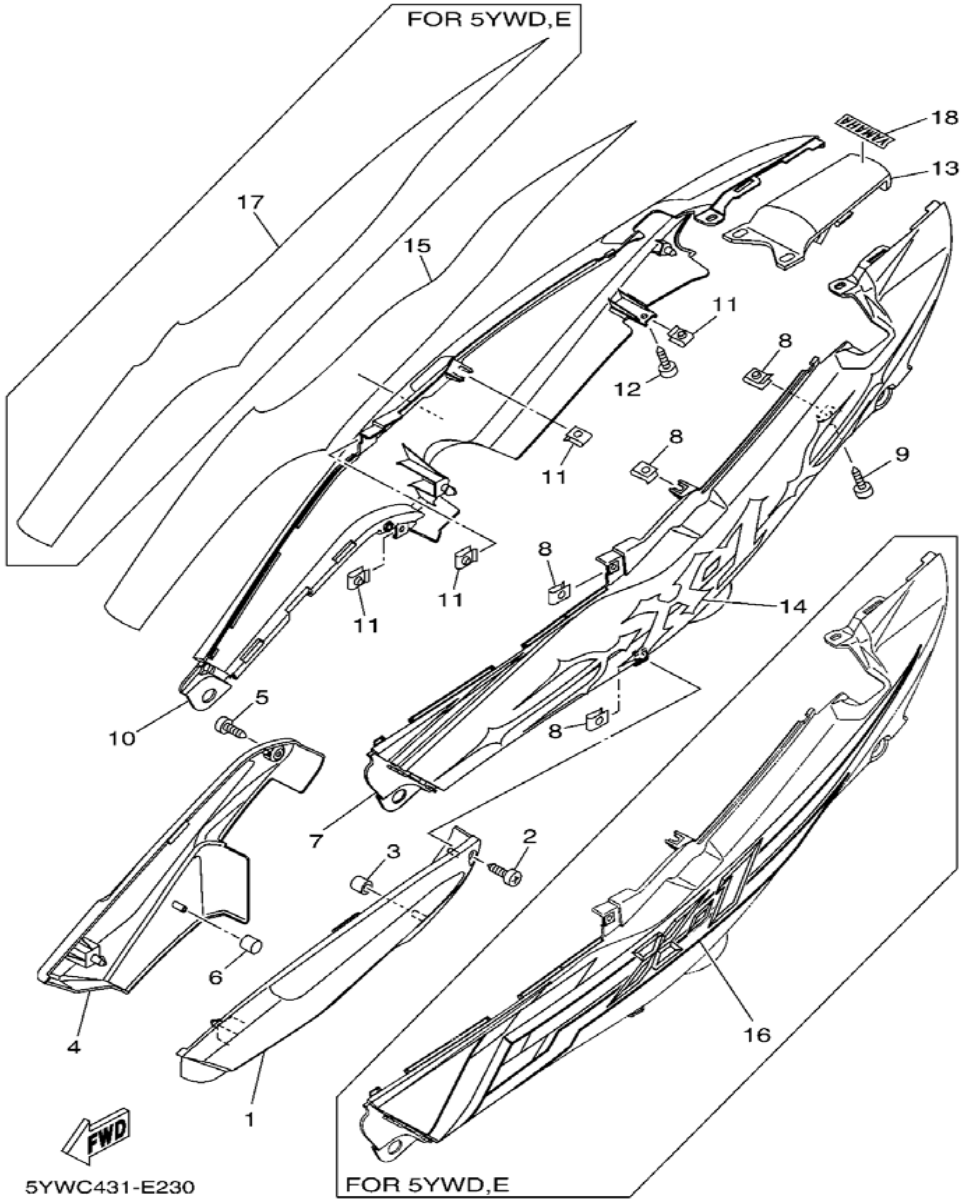

FIG.23

SIDE COVER ชุดฝาข้างซ้าย - ขวา

217

REF NO.	PART NO.	DESCRIPTION	5YWC	5YWD	5YWE	REMARKS
13	5YW-F171E-00-P2	ฝาครอบท้ายเบาะดำ COVER, SIDE 5 (0903,SMX)	1			SMX(SMX,BWC1,BS4) สีดำ สำหรับ รถสีดำ, สีขาว, สีเทา
14	5YW-F179P-00	สติ๊กเกอร์ฝาข้างซ้ายตัวยาว GRAPHIC 11 (0903,SMX)	1			UR FOR SMX สำหรับ รถสีดำ
	5YW-F179P-10	สติ๊กเกอร์ฝาข้างซ้ายตัวยาว GRAPHIC 11 (0390,BWC1)	1			UR FOR BWC1 สำหรับ รถสีขาว
	5YW-F179P-20	สติ๊กเกอร์ฝาข้างซ้ายตัวยาว GRAPHIC 11 (0820,BS4)	1			UR FOR BS4 สำหรับ รถสีเทา
15	5YW-F179S-00	สติ๊กเกอร์ฝาข้างขวาตัวยาว GRAPHIC 12 (0903,SMX)	1			UR FOR SMX สำหรับ รถสีดำ
	5YW-F179S-10	สติ๊กเกอร์ฝาข้างขวาตัวยาว GRAPHIC 12 (0390,BWC1)	1			UR FOR BWC1 สำหรับ รถสีขาว
	5YW-F179S-20	สติ๊กเกอร์ฝาข้างขวาตัวยาว GRAPHIC 12 (0820,BS4)	1			UR FOR BS4 สำหรับ รถสีเทา
16	5YW-F339L-00	สติ๊กเกอร์ฝาข้างซ้ายตัวยาว GRAPHIC 7 (0121,VRC1)		1	1	UR FOR VRC1 สำหรับ รถสีแดง
	5YW-F339L-10	สติ๊กเกอร์ฝาข้างซ้ายตัวยาว GRAPHIC 7 (0775,BMC)		1	1	UR FOR BMC สำหรับ รถสีน้ำเงิน
	5YW-F339L-20	สติ๊กเกอร์ฝาข้างซ้ายตัวยาว GRAPHIC 7 (0390,BWC1)		1	1	UR FOR BWC1 สำหรับ รถสีขาว
17	5YW-F339M-00	สติ๊กเกอร์ฝาข้างขวาตัวยาว GRAPHIC 8 (0121,VRC1)		1	1	UR FOR VRC1 สำหรับ รถสีแดง
	5YW-F339M-10	สติ๊กเกอร์ฝาข้างขวาตัวยาว GRAPHIC 8 (0775,BMC)		1	1	UR FOR BMC สำหรับ รถสีน้ำเงิน
	5YW-F339M-20	สติ๊กเกอร์ฝาข้างขวาตัวยาว GRAPHIC 8 (0390,BWC1)		1	1	UR FOR BWC1 สำหรับ รถสีขาว
18	5TN-F153E-20	สติ๊กเกอร์ยามาฮ่า 50 มม. สีดำ EMBLEM, YAMAHA		1	1	FOR VRC1,BMC,BWC1 สำหรับ รถสีแดง, สีน้ำเงิน, สีขาว
	5TN-F153E-30	สติ๊กเกอร์ยามาฮ่า 50 มม. สีเทา EMBLEM, YAMAHA	1			FOR SMX,BWC1,BS4 สำหรับ รถสีดำ, สีขาว, สีเทา

FIG.24

REAR ARM & SUSPENSION ชุดสวิงอาร์ม & โช๊คหลัง

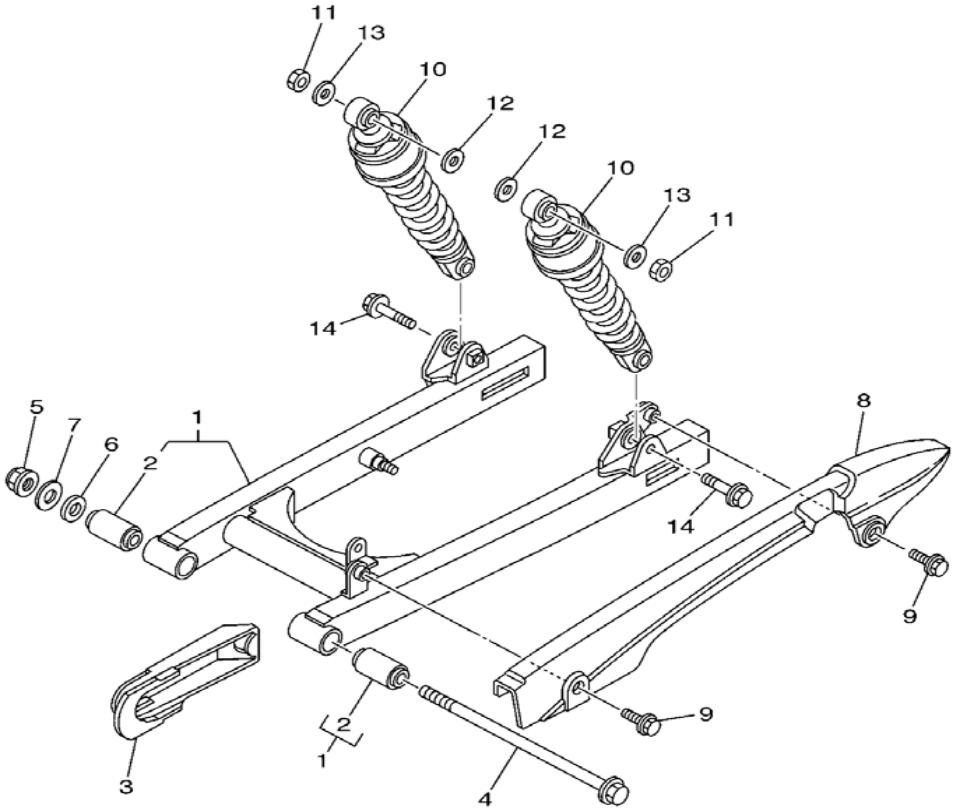

FWD

5YW3431-B190

REF NO.	PART NO.	DESCRIPTION	5YWC	5YWD	5YWE	REMARKS
						220
1	5XV-F2100-00-WN	ชุดสวิงอาร์ม สีเทา REAR ARM ASSY	1	1	1	CIS
2	5NM-F2123-00	บู๊ชสวิงอาร์ม .BUSH 1	2	2	2	
3	5TN-F2151-00	ยางคัทชี SEAL, GUARD	1	1	1	
4	5TN-F2141-00	แกนสวิงอาร์ม SHAFT, PIVOT	1	1	1	
5	95604-12200	น๊อตยึดสวิงค์อาร์ม NUT, SELF-LOCKING	1	1	1	
6	90201-128D0	แหวนรอง WASHER, PLATE	1	1	1	
7	90201-12190	แหวนรอง WASHER, PLATE	1	1	1	
8	5YW-F2311-00	บังโซ่ CASE, CHAIN	1	1	1	
9	90119-06117	โบ๊ลท์หกเหลี่ยมพร้อมแหวน BOLT, WITH WASHER	2	2	2	
10	5TN-F2210-40	โช๊คหลัง สปริงสีเงิน SHOCK ABSORBER ASSY, REAR	2	2	2	
11	95307-10600	น๊อต NUT	2	2	2	
12	90201-12190	แหวนรอง WASHER, PLATE	2	2	2	
13	90201-106F2	แหวนรอง WASHER, PLATE	2	2	2	
14	90105-10778	โบ๊ลท์พร้อมแหวน BOLT, FLANGE	2	2	2	

FIG.25

STEERING ชุดแผงคอ

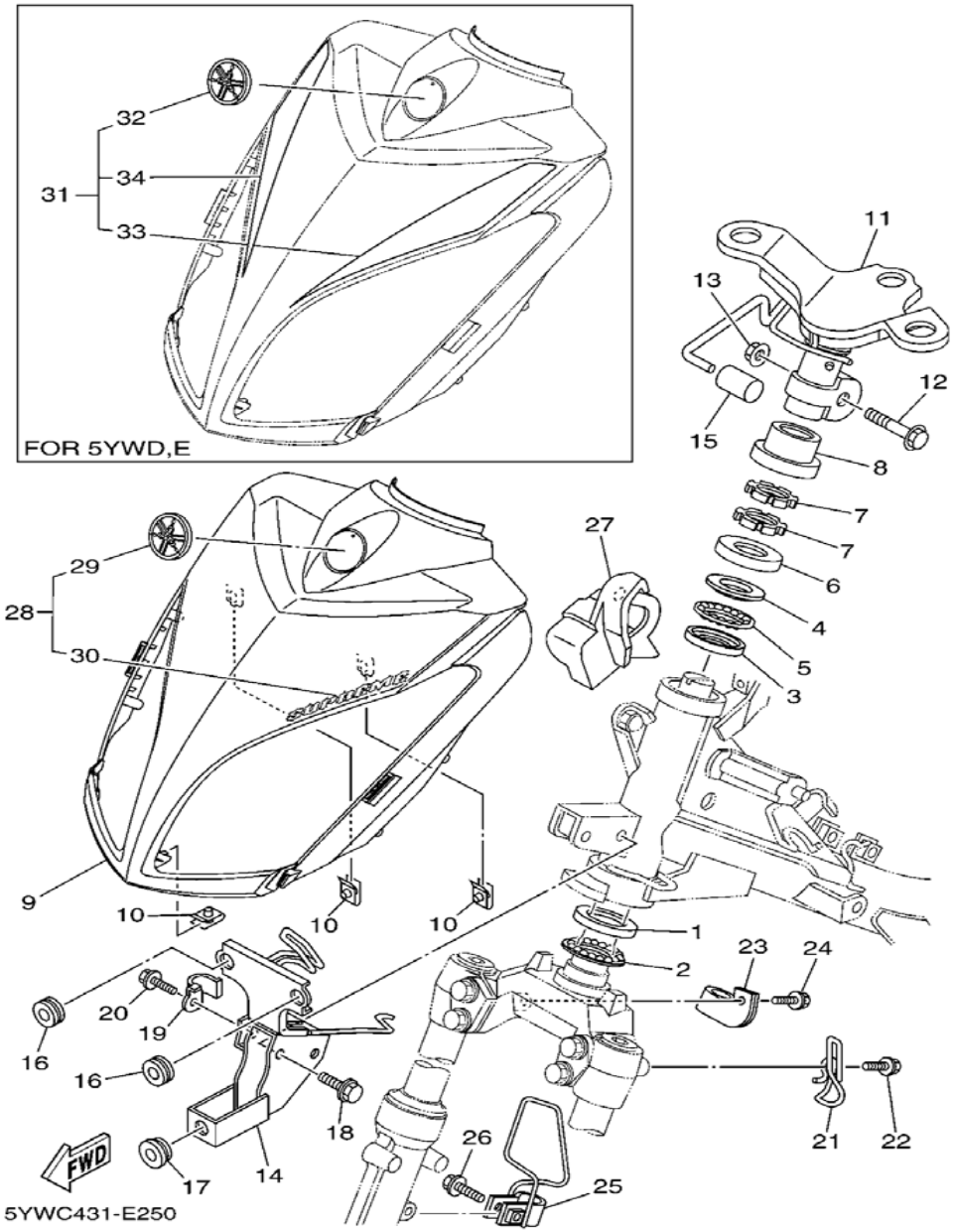

REF NO.	PART NO.	DESCRIPTION	5YWC	5YWD	5YWE	REMARKS
1	156-F3412-00	ถ้วยคอล่าง RACE, BALL 2	1	1	1	
2	156-F341E-01	ชุดลูกปืนถ้วยคอบน RETAINER, BALL BEARING	1	1	1	
3	22F-F3412-00	ถ้วยคอล่าง RACE, BALL 2	1	1	1	
4	22F-F3411-00	ถ้วยคอบน RACE, BALL 1	1	1	1	
5	22F-F341E-01	ชุดลูกปืนถ้วยคอบน RETAINER, BALL BEARING	1	1	1	
6	2JH-F3416-00	ฝาปิดถ้วยลูกปืนคอ COVER, BALL RACE 2	1	1	1	
7	90179-25033	น๊อต NUT	2	2	2	
8	4VK-F3415-00	ฝาครอบถ้วยคอ COVER, BALL RACE 1	1	1	1	
9	5YW-F3391-00-P1	ฝาครอบแตรสีดำ PANEL, FRONT (0582,MBL2)	1			MBL2 FOR SMX,BWC1 สีดำ สำหรับ รถสีดำ, ขาว
	5YW-F3391-00-P2	ฝาครอบแตรสีน้ำเงิน PANEL, FRONT (0960,MBM3)	1			MBM3 FOR BS4 สีน้ำเงิน สำหรับ รถสีเทา
	5YW-F3391-00-P3	ฝาครอบแตรสีดำ PANEL, FRONT (0903,SMX)		1	1	SMX รถสีดำ
10	90183-05807	น๊อตสปริง NUT, SPRING	3	3	3	
11	5YW-F3461-00	แผงรองปะกับแฮนด์ BRACKET, HANDLE	1	1	1	
12	90105-10036	น๊อต BOLT, FLANGE	1	1	1	
13	90185-10154	น๊อตล็อค NUT, SELF-LOCKING	1	1	1	
14	5YW-F331A-00	ขายึดหน้ากาก STAY	1	1	1	
15	5YW-F3426-00	ลูกยาง DAMPER	1	1	1	
16	90480-13018	ยางรอง GROMMET	2	2	2	
17	90480-13398	ยางรอง GROMMET	1	1	1	

FIG.25

STEERING ชุดแผงคอ

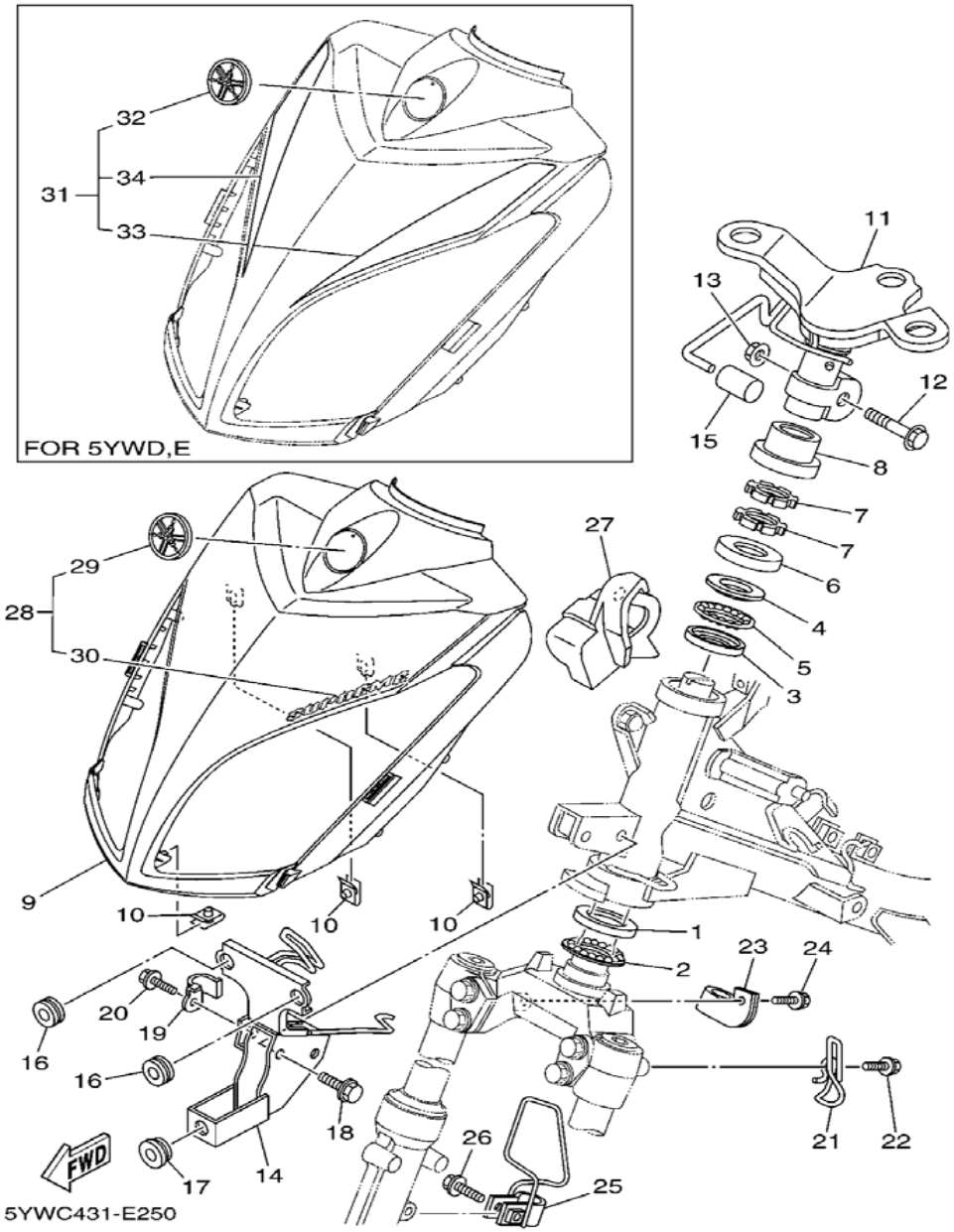

REF NO.	PART NO.	DESCRIPTION	5YWC	5YWD	5YWE	REMARKS
						230
18	95827-08030	โบ๊ลท์หน้าแปลน BOLT, FLANGE	2	2	2	
19	5TN-F5887-00	ตัวยึดสายน้ำมันเบรค HOLDER, BRAKE HOSE	1	1	1	
20	90105-06814	โบ๊ลท์พร้อมแหวน BOLT, FLANGE	1	1	1	
21	5YW-F3389-00	ขาร้อยสาย GUIDE, CABLE	1	1	1	
22	90119-06044	โบ๊ลท์หกเหลี่ยมพร้อมแหวน BOLT, WITH WASHER	1	1	1	
23	5YW-F5875-00	ตัวยึดสายน้ำมันเบรค HOLDER, BRAKE HOSE 1	1	1	1	
24	95807-06014	โบ๊ลท์หน้าแปลน BOLT, FLANGE	1	1	1	
25	5YW-F5876-00	ตัวยึดสายน้ำมันเบรค HOLDER, BRAKE HOSE 2	1	1	1	
26	95027-06025	โบ๊ลท์หน้าแปลน BOLT, FLANGE	1	1	1	
27	5TN-F3472-00	แผ่นกั้น PROTECTOR	1	1	1	
28	5YW-WF33J-00	ชุดสติ๊กเกอร์ฝาครอบไฟหน้า(0903,SMX) GRAPHIC SET PANEL FRONT	1			UR FOR SMX สำหรับ รถสีดำ
	5YW-WF33J-10	ชุดสติ๊กเกอร์ฝาครอบไฟหน้า(0390,BWC1) GRAPHIC SET PANEL FRONT	1			UR FOR BWC1 สำหรับ รถสีขาว
	5YW-WF33J-20	ชุดสติ๊กเกอร์ฝาครอบไฟหน้า(0820,BS4) GRAPHIC SET PANEL FRONT	1			UR FOR BS4 สำหรับ รถสีเทา
29	5HV-F3108-20	ตราส้อมเสียง .EMBLEM	1			มีจำหน่ายเป็นชุด No.28
30	5YW-F3395-00	โลโก้ SUPREME .EMBLEM	1			มีจำหน่ายเป็นชุด No.28 สำหรับ รถสีดำ
	5YW-F3395-10	โลโก้ SUPREME .EMBLEM	1			มีจำหน่ายเป็นชุด No.28 สำหรับ รถสีขาว
	5YW-F3395-20	โลโก้ SUPREME .EMBLEM	1			มีจำหน่ายเป็นชุด No.28 สำหรับ รถสีเทา
31	5YW-WF33J-30	ชุดสติ๊กเกอร์ฝาครอบไฟหน้า(0121,VRC1) GRAPHIC SET PANEL FRONT		1	1	UR FOR VRC1 สำหรับ รถสีแดง
	5YW-WF33J-40	ชุดสติ๊กเกอร์ฝาครอบไฟหน้า(0775,BMC) GRAPHIC SET PANEL FRONT		1	1	UR FOR BMC สำหรับ รถสีน้ำเงิน

STEERING ชุดแผงคอ

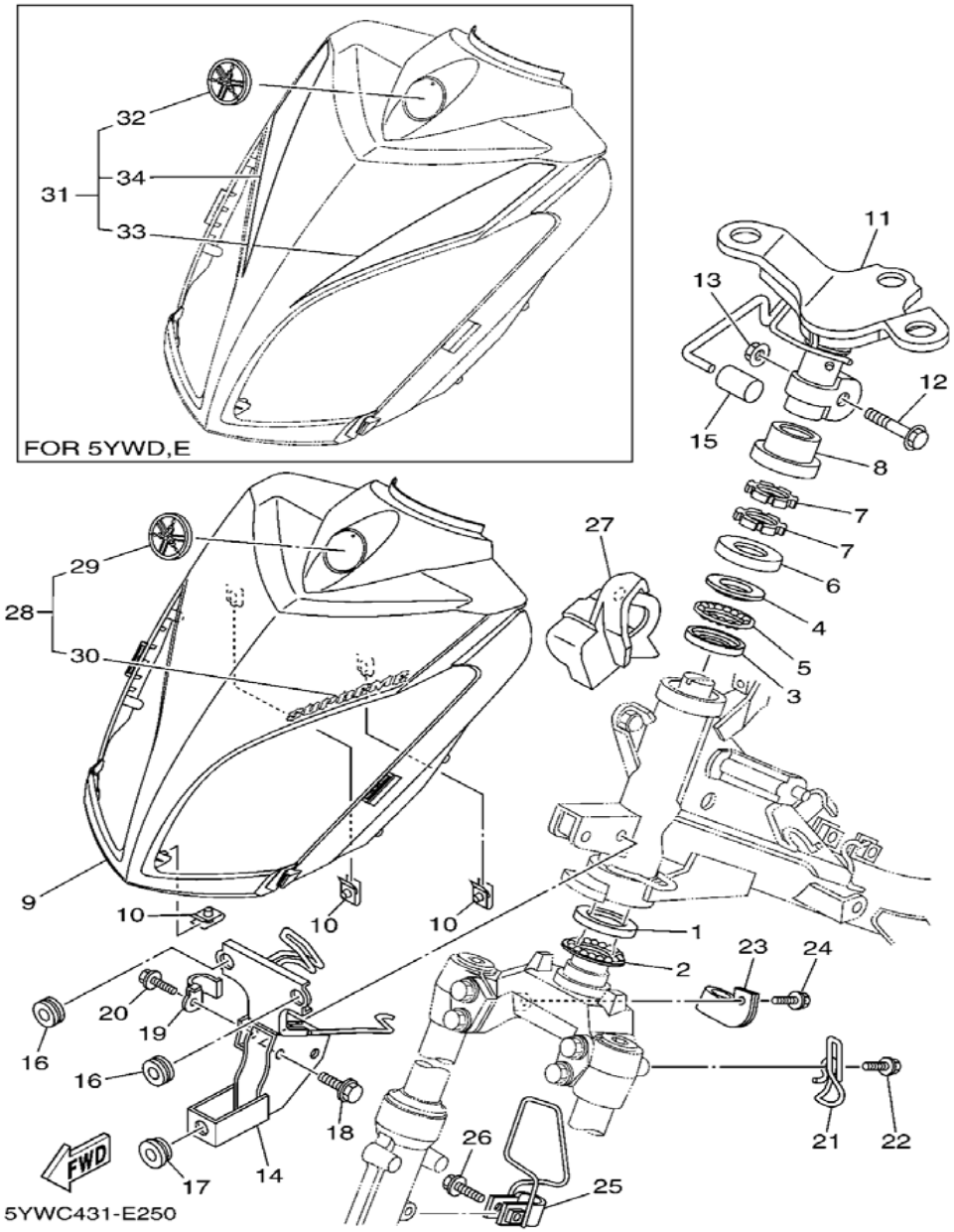

REF NO.	PART NO.	DESCRIPTION	5YWC	5YWD	5YWE	REMARKS
31	5YW-WF33J-50	ชุดสติ๊กเกอร์ฝาครอบไฟหน้า(0390,BWC1) GRAPHIC SET PANEL FRONT		1	1	UR FOR BWC1 สำหรับ รถสีขาว
32	5HV-F3108-20	ตราส้อมเสียง .EMBLEM		1	1	
33	5YW-F339J-00	สติ๊กเกอร์ฝาครอบไฟหน้าบนซ้าย .GRAPHIC 5 (0121,VRC1)		1	1	มีจำหน่ายเป็นชุด No.31 สำหรับ รถสีแดง
	5YW-F339J-10	สติ๊กเกอร์ฝาครอบไฟหน้าบนซ้าย .GRAPHIC 5 (0775,BMC)		1	1	มีจำหน่ายเป็นชุด No.31 สำหรับ รถสีน้ำเงิน
	5YW-F339J-20	สติ๊กเกอร์ฝาครอบไฟหน้าบนซ้าย .GRAPHIC 5 (0390,BWC1)		1	1	มีจำหน่ายเป็นชุด No.31 สำหรับ รถสีขาว
34	5YW-F339K-00	สติ๊กเกอร์ฝาครอบไฟหน้าบนขวา .GRAPHIC 6 (0121,VRC1)		1	1	มีจำหน่ายเป็นชุด No.31 สำหรับ รถสีแดง
	5YW-F339K-10	สติ๊กเกอร์ฝาครอบไฟหน้าบนขวา .GRAPHIC 6 (0775,BMC)		1	1	มีจำหน่ายเป็นชุด No.31 สำหรับ รถสีน้ำเงิน
	5YW-F339K-20	สติ๊กเกอร์ฝาครอบไฟหน้าบนขวา .GRAPHIC 6 (0390,BWC1)		1	1	มีจำหน่ายเป็นชุด No.31 สำหรับ รถสีขาว

FRONT FORK ชุดโช๊คหน้า

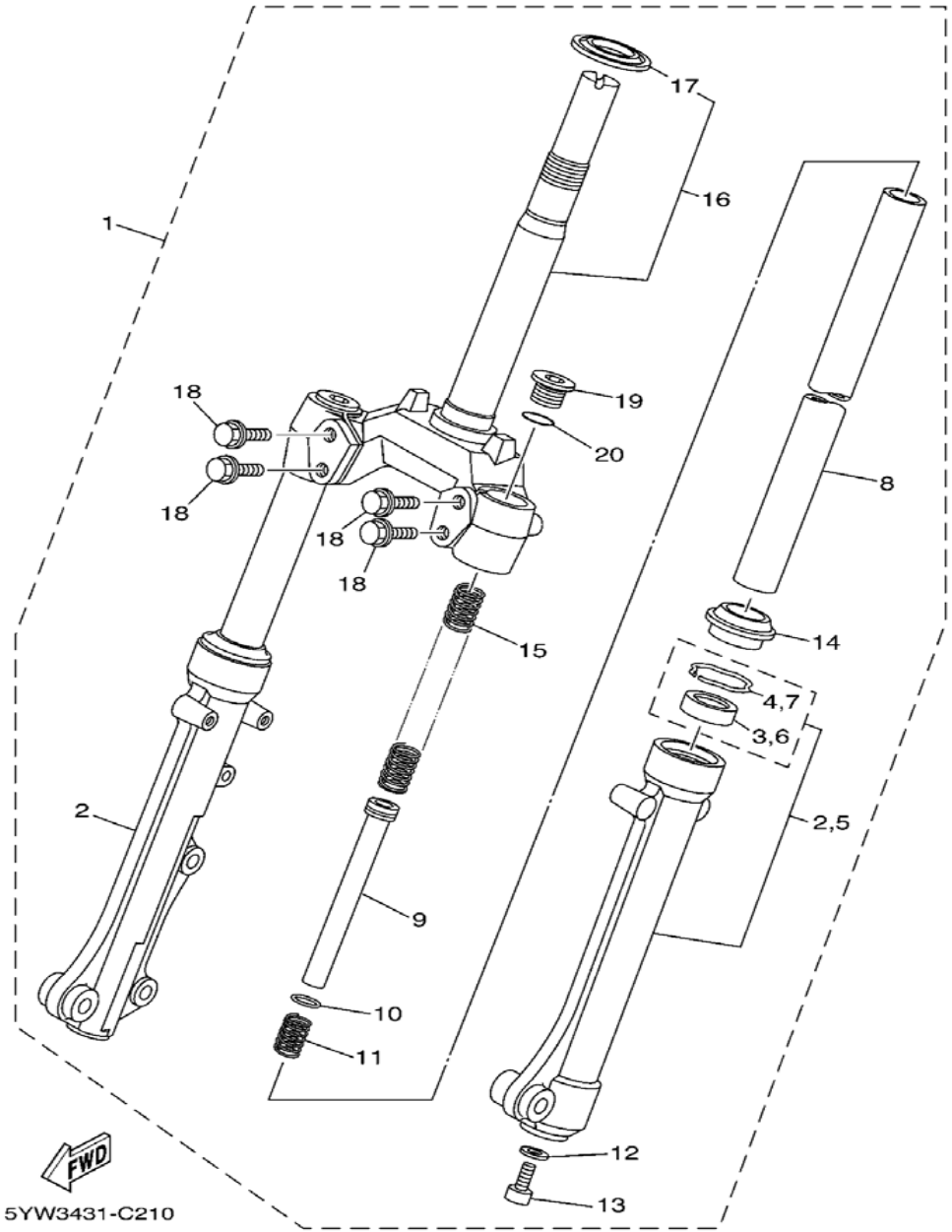

REF NO.	PART NO.	DESCRIPTION	5YWC	5YWD	5YWE	REMARKS
1	5YW-F3100-00	โช๊คหน้าชุด FRONT FORK ASSY	1	1	1	
2	5YW-F3136-00	กระบอกโช๊คขวา สีเทา .TUBE, OUTER (RIGHT)	1	1	1	
3	4XC-F3145-00	ซีลโช๊คหน้า สปริง 2 ชั้น ..OIL SEAL	1	1	1	
4	1T8-F3156-00	คลิ๊บล็อค ..CLIP, OIL SEAL	1	1	1	
5	5YW-F3126-00	กระบอกโช๊คซ้าย สีเทา .TUBE, OUTER (LEFT)	1	1	1	
6	4XC-F3145-00	ซีลโช๊คหน้า สปริง 2 ชั้น ..OIL SEAL	1	1	1	
7	1T8-F3156-00	คลิ๊บล็อค ..CLIP, OIL SEAL	1	1	1	
8	5WT-F3110-00	แกนโช๊ค .INNER TUBE COMP.1	2	2	2	
9	5TN-F3170-00	แกนโช๊คตัวใน .CYLINDER COMP., FRONT FORK	2	2	2	
10	2JG-F3157-00	แหวน .RING, PISTON	2	2	2	
11	5NM-F3152-00	สปริง .SPRING, SUB	2	2	2	
12	509-F3158-L0	ประเก็นโช๊ค .GASKET	2	2	2	
13	278-F3181-50	โบ๊ลท์หัวหกเหลี่ยม .BOLT, HEXAGON SOCKET HEAD	2	2	2	
14	4XC-F3144-00	ซีลกันฝุ่น .SEAL, DUST	2	2	2	
15	5YW-F3141-00	สปริงโช๊ค .SPRING, FRONT FORK	2	2	2	
16	5YW-F3340-00	แผงคอล่าง .UNDER BRACKET COMP.	1	1	1	
17	18G-23411-00	ถ้วยคอบน ..RACE, BALL 1	1	1	1	
18	5YW-F3346-10	น๊อตยึดแผงคอล่าง .BOLT 1	4	4	4	
19	5WT-F3111-00	น๊อคหัวโช๊ค .BOLT, CAP	2	2	2	
20	2JG-F3147-00	โอริง .O-RING	2	2	2	

FIG.27

FUEL TANK ชุดถังน้ำมัน

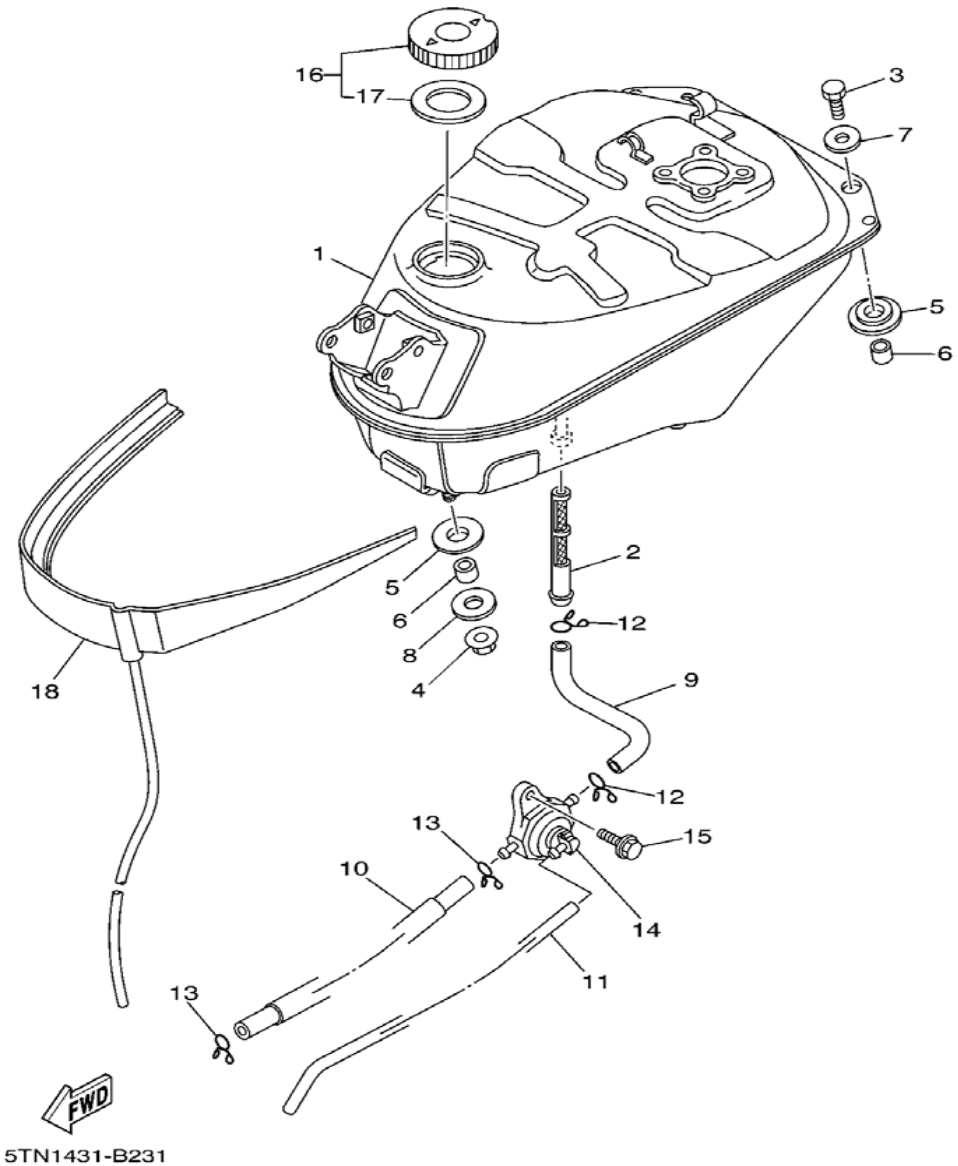

REF NO.	PART NO.	DESCRIPTION	5YWC	5YWD	5YWE	REMARKS
1	5LN-F4110-01	ถังน้ำมันสีดำ FUEL TANK COMP.	1	1	1	
2	4YS-F4514-00	ไส้กรองเบนซิน NET, FILTER 1	1	1	1	
3	97007-06020	โบ๊ลท์ BOLT	2	2	2	
4	9570M-08500	น๊อตหน้าแปลน NUT, FLANGE	1	1	1	
5	90480-18476	ยางรอง GROMMET	3	3	3	
6	90387-084N8	บู๊ช COLLAR	3	3	3	
7	90201-06816	แหวนรอง WASHER, PLATE	2	2	2	
8	90201-088N6	แหวนรอง WASHER, PLATE	1	1	1	
9	5TN-F4311-00	ท่อน้ำมัน PIPE, FUEL 1	1	1	1	
10	5TN-F4312-00	ท่อน้ำมัน PIPE 2	1	1	1	
11	5TN-F4313-00	ท่อน้ำมัน PIPE 3	1	1	1	
12	90467-10008	คลิ๊บรัด CLIP	2	2	2	
13	90467-09006	คลิ๊บรัด CLIP	2	2	2	
14	5TN-F4500-00	ก๊อกน้ำมัน FUEL COCK ASSY 1	1	1	1	
15	95807-06014	โบ๊ลท์หน้าแปลน BOLT, FLANGE	1	1	1	
16	5MY-F4610-00	ฝาถังน้ำมัน CAP ASSY	1	1	1	
17	4M1-F4612-01	ยางรองฝาถัง .GASKET, CAP	1	1	1	
18	5TN-F4141-00	ที่กันถังน้ำมัน PROTECTOR, FUEL TANK	1	1	1	

FIG.28

SEAT เบาะ

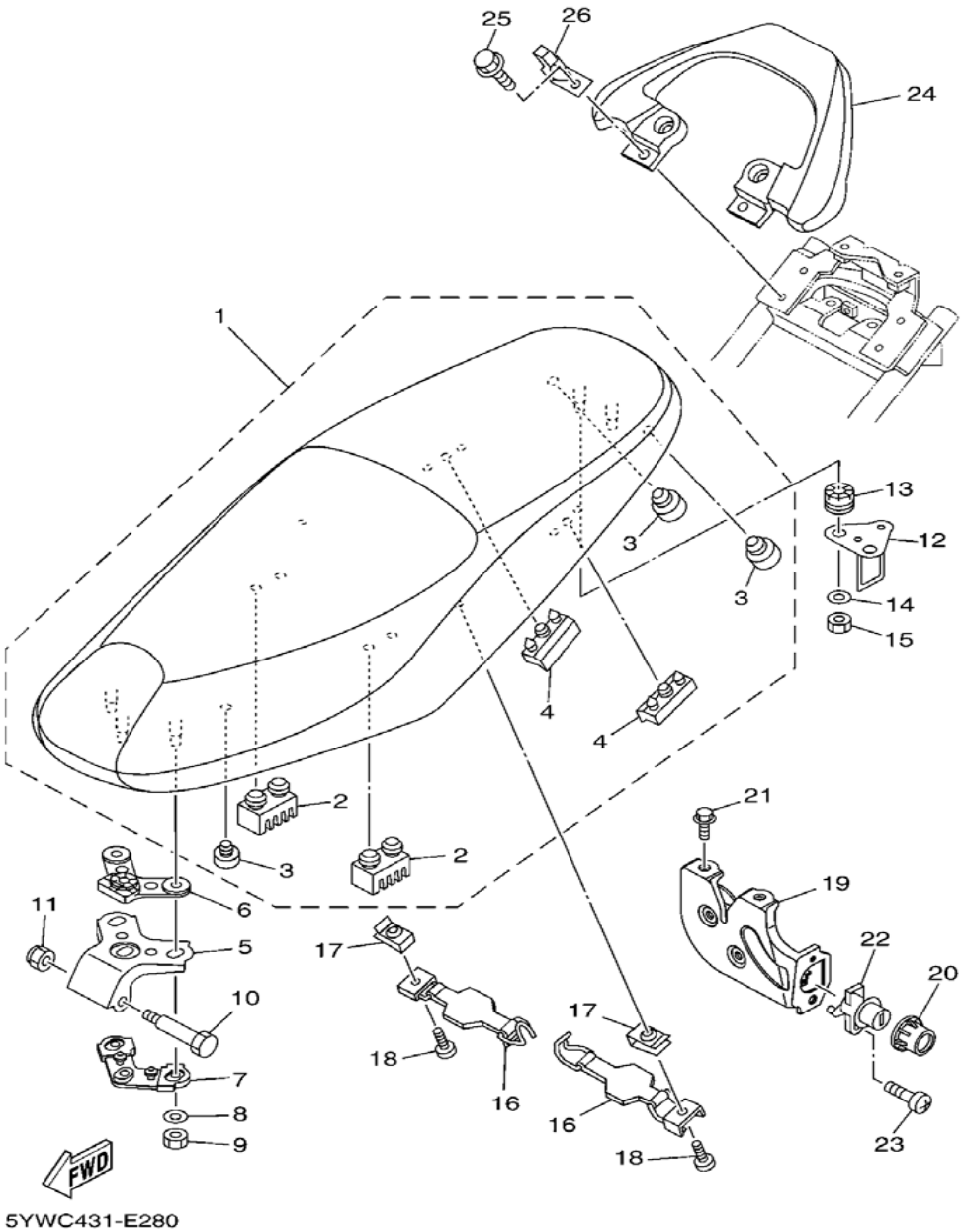

REF NO.	PART NO.	DESCRIPTION	5YWC	5YWD	5YWE	REMARKS
1	5YW-F4730-00	เบาะ DOUBLE SEAT ASSY	1	1	1	
2	4TT-F4723-00	ยาง .DAMPER, SEAT	2	2	2	
3	2JK-F4741-00	ยางรอง .PAD, SEAT	3	3	3	
4	5LN-F4747-00	ยางรองเบาะ .DAMPER, SEAT	2	2	2	
5	5LN-F4726-00	ขายึดเบาะ HINGE, SEAT	1	1	1	
6	5LN-F4737-00	ยางรอง DAMPER, SEAT	1	1	1	
7	5LN-F4763-00	ยางรอง PAD, SEAT 2	1	1	1	
8	90201-068N7	แหวนรอง WASHER, PLATE	3	3	3	
9	95307-06600	น๊อต NUT	3	3	3	
10	90109-06809	โบ๊ลท์ BOLT	1	1	1	
11	95607-06100	น๊อต NUT, U	1	1	1	
12	5LN-F4728-00	ขอเกี่ยวเบาะ BRACKET, SEAT	1	1	1	
13	90480-14872	ลูกยาง GROMMET	2	2	2	
14	90201-06071	แหวนรอง WASHER, PLATE	2	2	2	
15	95307-06600	น๊อต NUT	2	2	2	
16	5TN-F4754-00	ตะขอแขวนหมวก HOOK, SEAT	2	2	2	
17	90183-05073	น๊อต NUT, SPRING	2	2	2	
18	98907-05014	สกรู SCREW, BIND	2	2	2	
19	4TT-F4780-00	ตัวล็อคเบาะ SEAT LOCK ASSY	1	1	1	

SEAT เบาะ

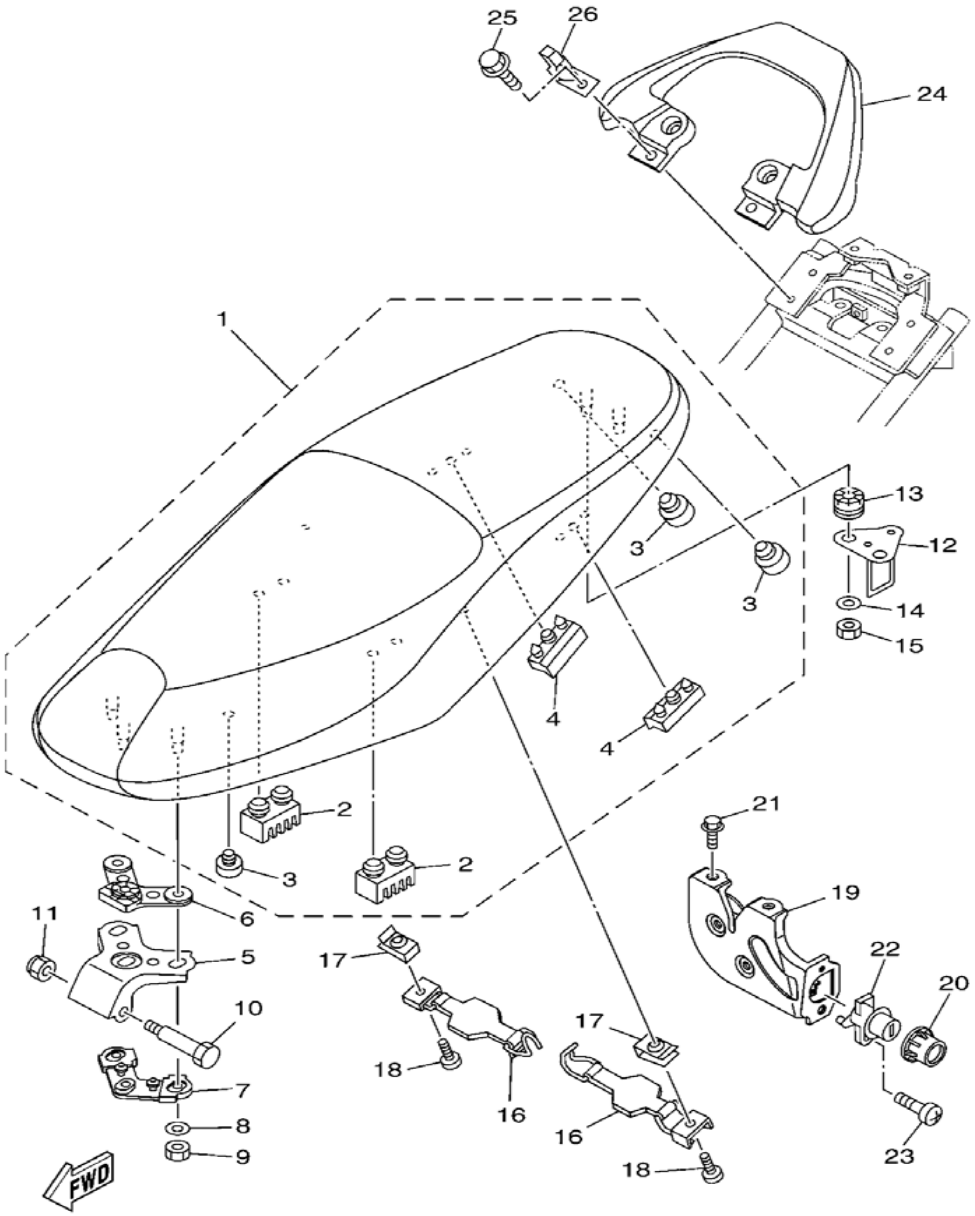

5YWC431-E280

REF NO.	PART NO.	DESCRIPTION	5YWC	5YWD	5YWE	REMARKS
20	5NM-F4796-00	ฝาครอบกุญแจเบาะ COVER	1	1	1	
21	95807-06012	โบ๊ลท์หน้าแปลน BOLT, FLANGE	2	2	2	
22	5LN-F4799-00	กุญแจล็อค ROTOR ASSY	1	1	1	
23	98507-06016	สกรูหัวแฉก SCREW, PAN HEAD	1	1	1	
24	5LN-F4773-00-P0	เหล็กกันตก สีเทา HANDLE, SEAT (0791,S3)		1	1	S3 สีเทา
24	5LN-F4773-00-P1	เหล็กกันตก สีดำ HANDLE, SEAT (0582,MBL2)	1			MBL2 สีดำ
25	95807-06020	โบ๊ลท์หน้าแปลน BOLT, FLANGE	4	4	4	
26	5LN-F1398-00	ที่แขวนหมวกกันน๊อค HANGER, HELMET	2	2	2	

FIG.29

FRONT WHEEL ชุดล้อหน้า

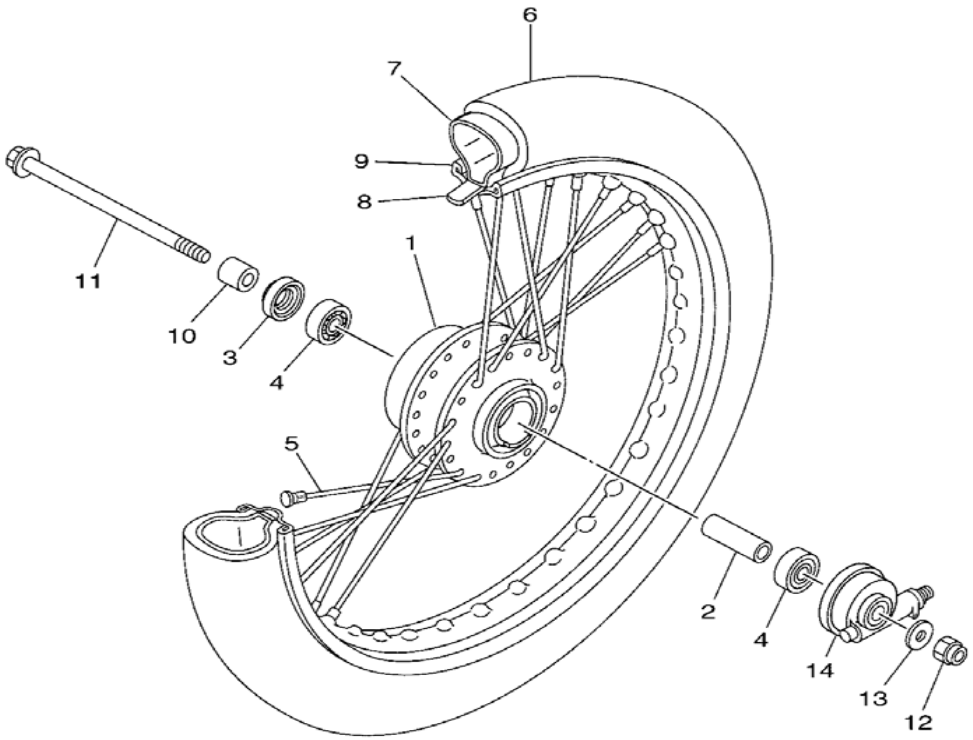

5YP1431-D270

REF NO.	PART NO.	DESCRIPTION	5YWC	5YWD	5YWE	REMARKS
1	4TT-F5111-10-WN	ดุมล้อหน้าสีเทา HUB, FRONT (00WN,CIS)	1	1	1	CIS
2	90560-10292	บู๊ช SPACER	1	1	1	
3	93106-20808	ซีลน้ำมัน OIL SEAL	1	1	1	
4	93306-300X4	ลูกปืน BEARING	2	2	2	
5	4TT-F5104-00	ซี่ลวดหน้าชุด SPOKE SET, FRONT	1	1	1	
6	94122-17802	ยางนอก (2.25-17) TIRE (2.25-17 33L NF56)	1	1	1	UR INOUE
	94122-17804	ยางนอก 2.25-17 33L TIRE (2.25-17 33L)	1	1	1	UR VEE RUBBER
7	94222-17805	ยางใน TUBE (2.25-17 TR4)	1	1	1	UR VEE RUBBER
	94222-17864	ยางใน (2.25-17) TUBE (2.25-17 TR4)	1	1	1	UR INOUE
8	94307-17801	ยางรองขอบล้อ BAND, RIM (70/90-17)	1	1	1	UR VEE RUBBER
	94322-17858	ยางรองแถบล้อ BAND, RIM (1.20-17)	1	1	1	UR INOUE
9	94414-178C3	วงล้อ (1.40-17) RIM (1.40-17)	1	1	1	
10	90387-10277	บู๊ช COLLAR	1	1	1	
11	3NA-F5181-01	แกนล้อหน้า AXLE, WHEEL	1	1	1	
12	90185-10091	น๊อตล็อค NUT, SELF-LOCKING	1	1	1	
13	90201-101J1	แหวนรอง WASHER, PLATE	1	1	1	
14	5TN-F5190-00	เฟืองไมล์ชุด GEAR UNIT ASSY	1	1	1	

FIG.30

FRONT BRAKE CALIPER ชุดดิสค์เบรคหน้า

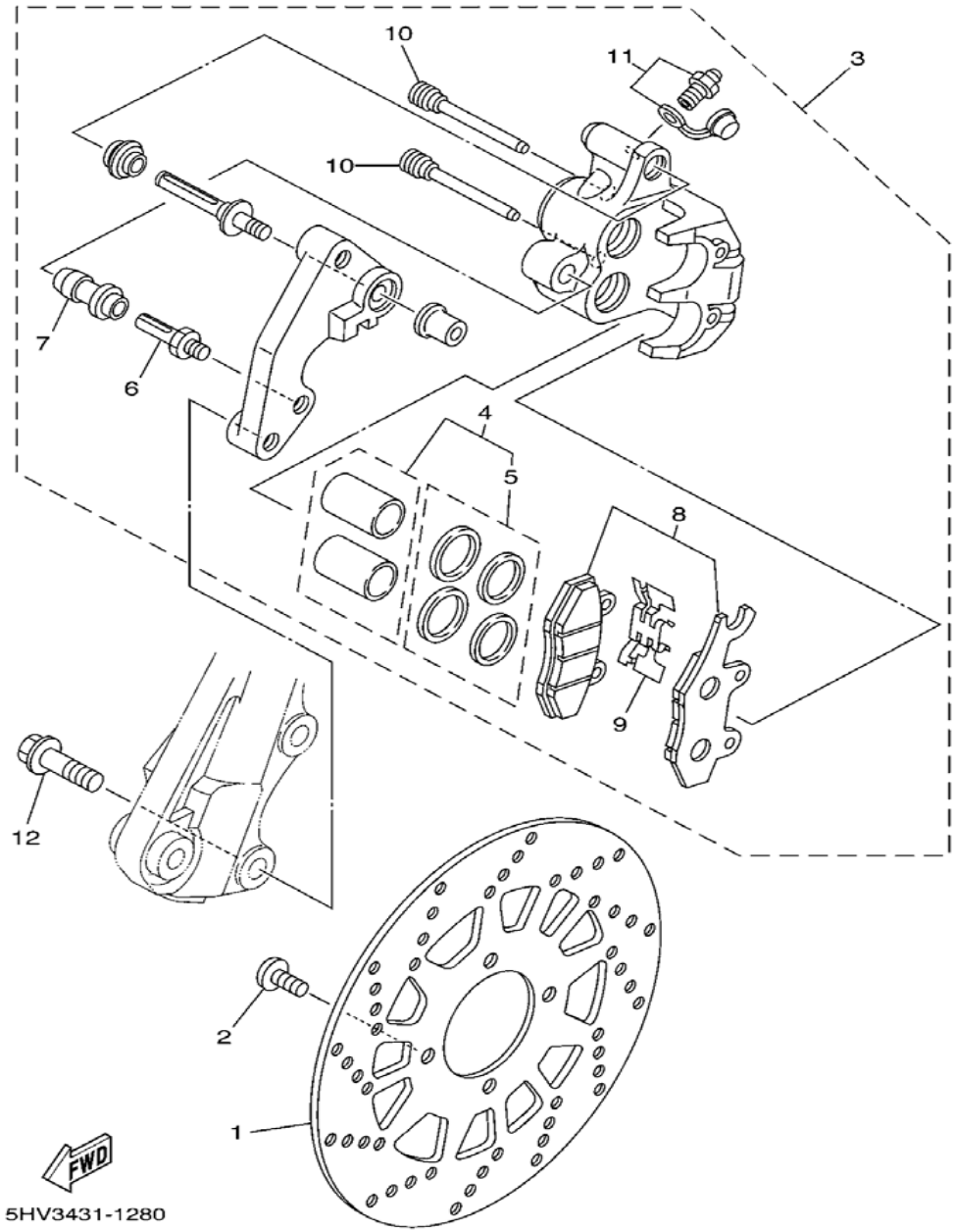

REF NO.	PART NO.	DESCRIPTION	5YWC	5YWD	5YWE	REMARKS
1	5TN-F582U-00	จานดิสค์เบรคหน้า DISK, BRAKE (RIGHT)	1	1	1	
2	90109-084F7	โบ๊ลท์ BOLT	4	4	4	
3	5HV-F580U-00	แม่ปั๊มดิสเบรคล่าง(หน้า) CALIPER ASSY (RIGHT)	1	1	1	
4	5BU-WF057-00	ลูกสูบดิสค์เบรค .PISTON ASSY, CALIPER	1	1	1	
5	3LC-WF047-50	ซีลลูกสุบดิสค์เบรค ..CALIPER SEAL KIT	1	1	1	
6	3SP-F5926-51	โบ๊ลท์ .BOLT	1	1	1	
7	1UY-F5937-51	ลูกยาง .BOOT 2	1	1	1	
8	4TT-W0046-00	ผ้าดิสเบรคหลัง .BRAKE PAD KIT 2	1	1	1	
9	3LD-F5934-01	สปริงผ้าดิสค์เบรค .SPRING, PAD	2	2	2	
10	3LD-F5924-00	น๊อตล็อคปั๊มดิสค์ .PIN, PAD	2	2	2	
11	1UY-WF048-50	สกรูไล่ลมดิสค์เบรค .BLEED SCREW KIT	1	1	1	
12	90105-10868	โบ๊ลท์พร้อมแหวน BOLT, FLANGE	2	2	2	

FIG.31

REAR WHEEL ชุดล้อหลัง

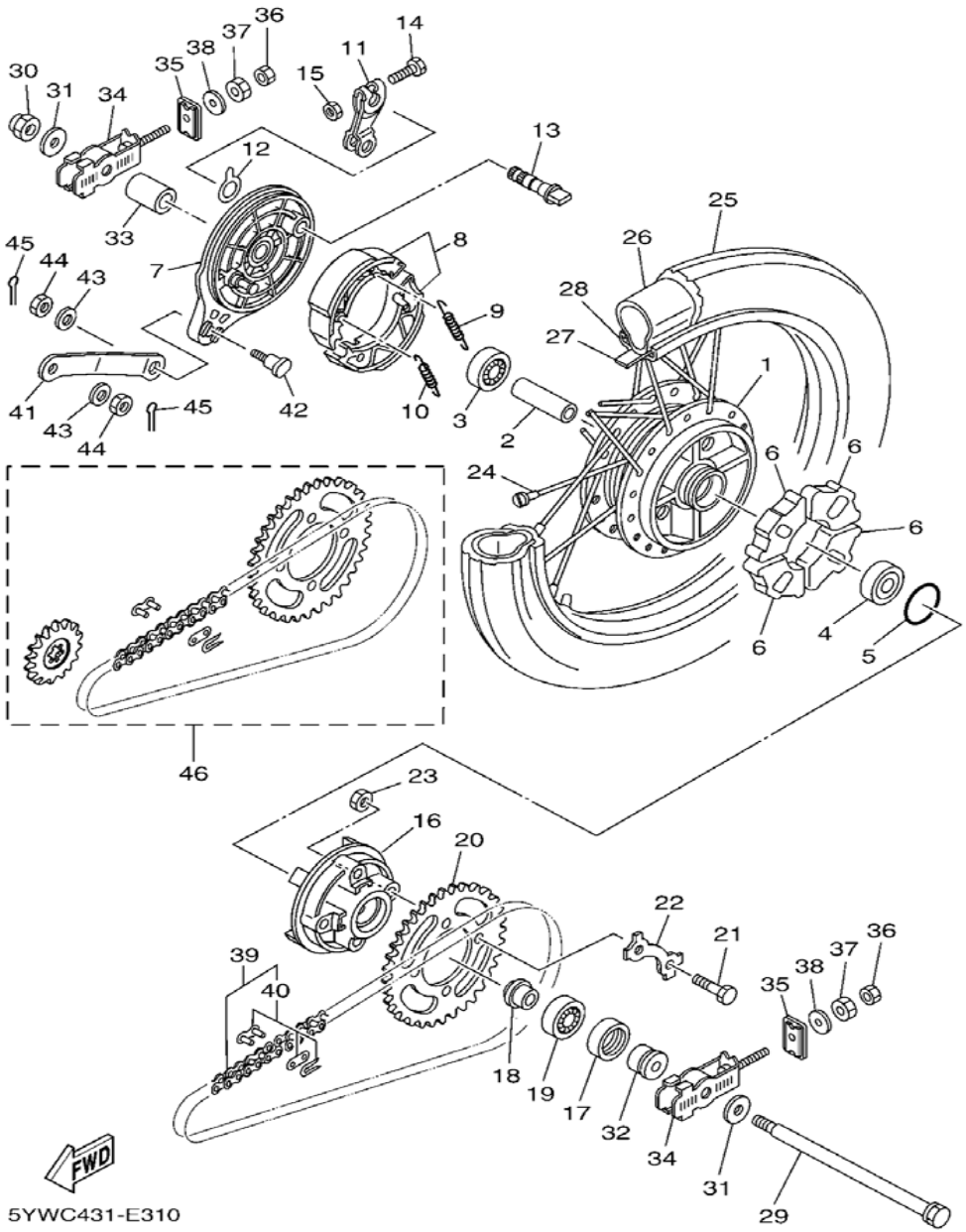

253

REF NO.	PART NO.	DESCRIPTION	5YWC	5YWD	5YWE	REMARKS
1	5YP-F5311-00-WN	ดุมล้อหลัง สีเทา HUB, REAR (00WN,CIS)	1	1	1	CIS
2	90560-12145	บู๊ช SPACER	1	1	1	
3	93306-301YH	ลูกปืน BEARING	1	1	1	
4	93306-301YJ	ลูกปืน BEARING	1	1	1	
5	93210-41041	โอริง O-RING	1	1	1	
6	5YP-F5364-00	ยางดุมหลัง DAMPER	4	4	4	
7	5YP-F5321-00-WN	จานเบรคหลัง สีเทา PLATE, BRAKE SHOE (00WN,CIS)	1	1	1	CIS
8	5YP-F530K-00	เบรคดรัมชุด BRAKE SHOE SET	1	1	1	
9	90506-12001	สปริง SPRING, TENSION	1	1	1	
10	90506-15001	สปริง SPRING, TENSION	1	1	1	
11	2P0-F5355-00	ขาเบรคหลัง LEVER, CAMSHAFT	1	1	1	
12	5MY-F533A-00	แผ่นวัดผ้าเบรค PLATE, INDICATOR	1	1	1	
13	4AC-F5351-00	ลูกเบี้ยวเบรค CAMSHAFT	1	1	1	
14	90101-06278	โบ๊ลท์ BOLT	1	1	1	
15	95307-06600	น๊อต NUT	1	1	1	
16	41J-F5366-01	ดุมสเตอร์ CLUTCH, HUB	1	1	1	
17	93106-26823	ซีล OIL SEAL	1	1	1	
18	90387-127Y0	บู๊ช COLLAR	1	1	1	
19	93306-004YV	ลูกปืน BEARING	1	1	1	

FIG.31

REAR WHEEL ชุดล้อหลัง

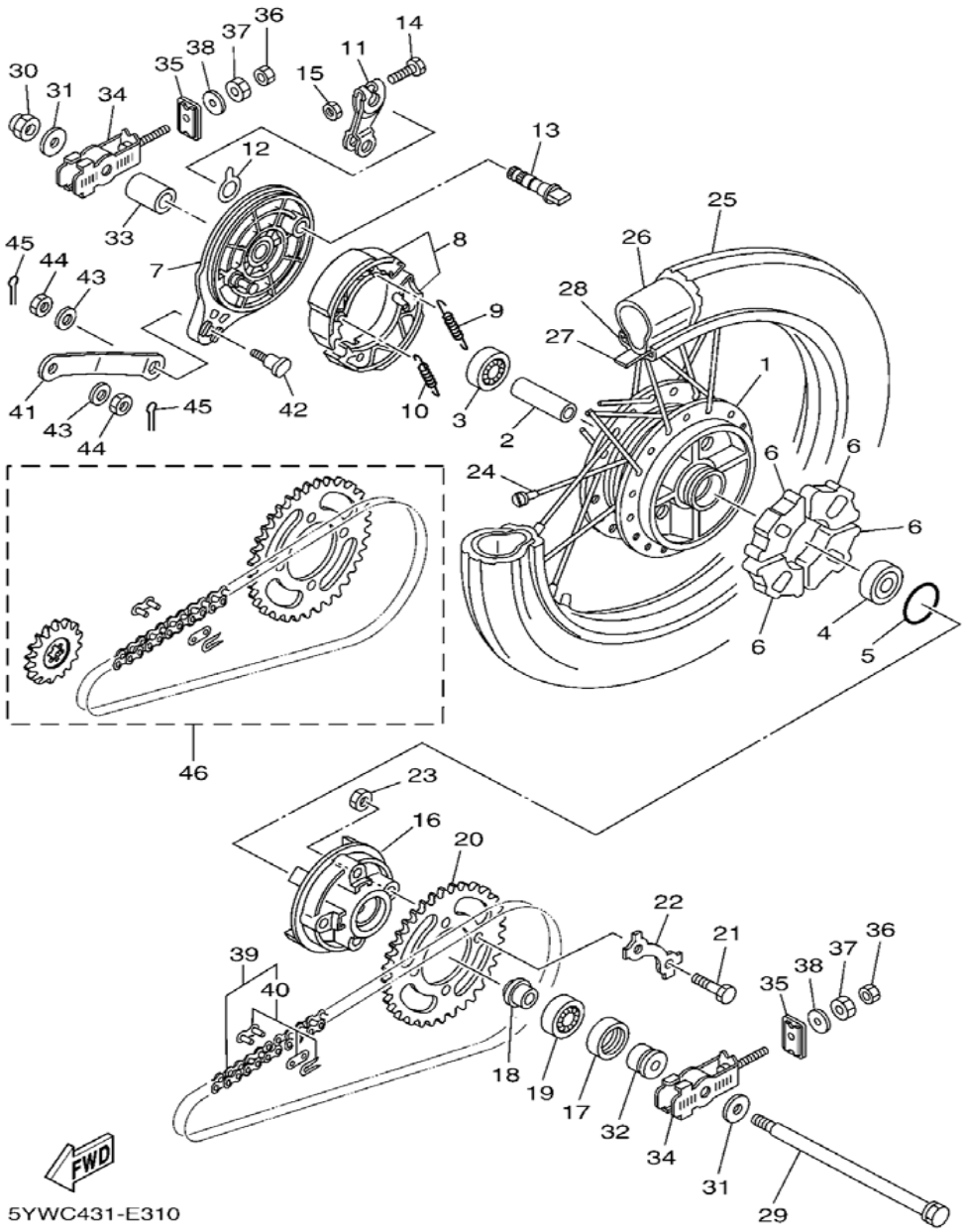

253

REF NO.	PART NO.	DESCRIPTION	5YWC	5YWD	5YWE	REMARKS
20	5TN-F5436-00	สเตอร์หลัง SPROCKET, DRIVEN (36T)	1	1	1	
21	90109-08864	โบ๊ลท์ BOLT	4	4	4	
22	5YP-F5412-00	แผ่นล็อค WASHER	2	2	2	
23	90170-08366	น๊อต NUT	4	4	4	
24	5YP-F5304-00	ชุดซี่ลวดหลัง SPOKE SET, REAR	1	1	1	
25	94125-17805	ยางนอก (2.50-17) TIRE (2.50-17 38L NR71)	1	1	1	UR INOUE
	94125-17809	ยางนอก 2.50-17 38L TIRE (2.50-17 38L)	1	1	1	UR VEE RUBBER
26	94222-17865	ยางใน (2.50-17) TUBE (2.50-17 TR4)	1	1	1	UR INOUE
	94225-17801	ยางใน TUBE (2.50-17 TR4)	1	1	1	UR VEE RUBBER
27	94307-17801	ยางรองขอบล้อ BAND, RIM (70/90-17)	1	1	1	UR VEE RUBBER
	94325-17004	ยางรองขอบล้อ BAND,RIM (1.40-17)	1	1	1	UR INOUE
28	94414-17848	วงล้อ (17 x 1.40 R) RIM (1.40-17)	1	1	1	
29	4NP-F5381-00	แกนล้อหลัง AXLE, WHEEL	1	1	1	
30	90185-12046	น๊อต NUT, SELF-LOCKING	1	1	1	
31	90201-128A4	แหวนรอง WASHER, PLATE	2	2	2	
32	5TN-F5383-00	ปลอกรองเพลาล้อ COLLAR, WHEEL	1	1	1	
33	90387-12823	บู๊ช COLLAR	1	1	1	
34	5TN-F5389-00	ตัวตั้งโซ่ PULLER, CHAIN 2	2	2	2	
35	5TN-F539F-00	ฝาปิดตั้งโซ่ PLATE 1	2	2	2	

FIG.31

REAR WHEEL ชุดล้อหลัง

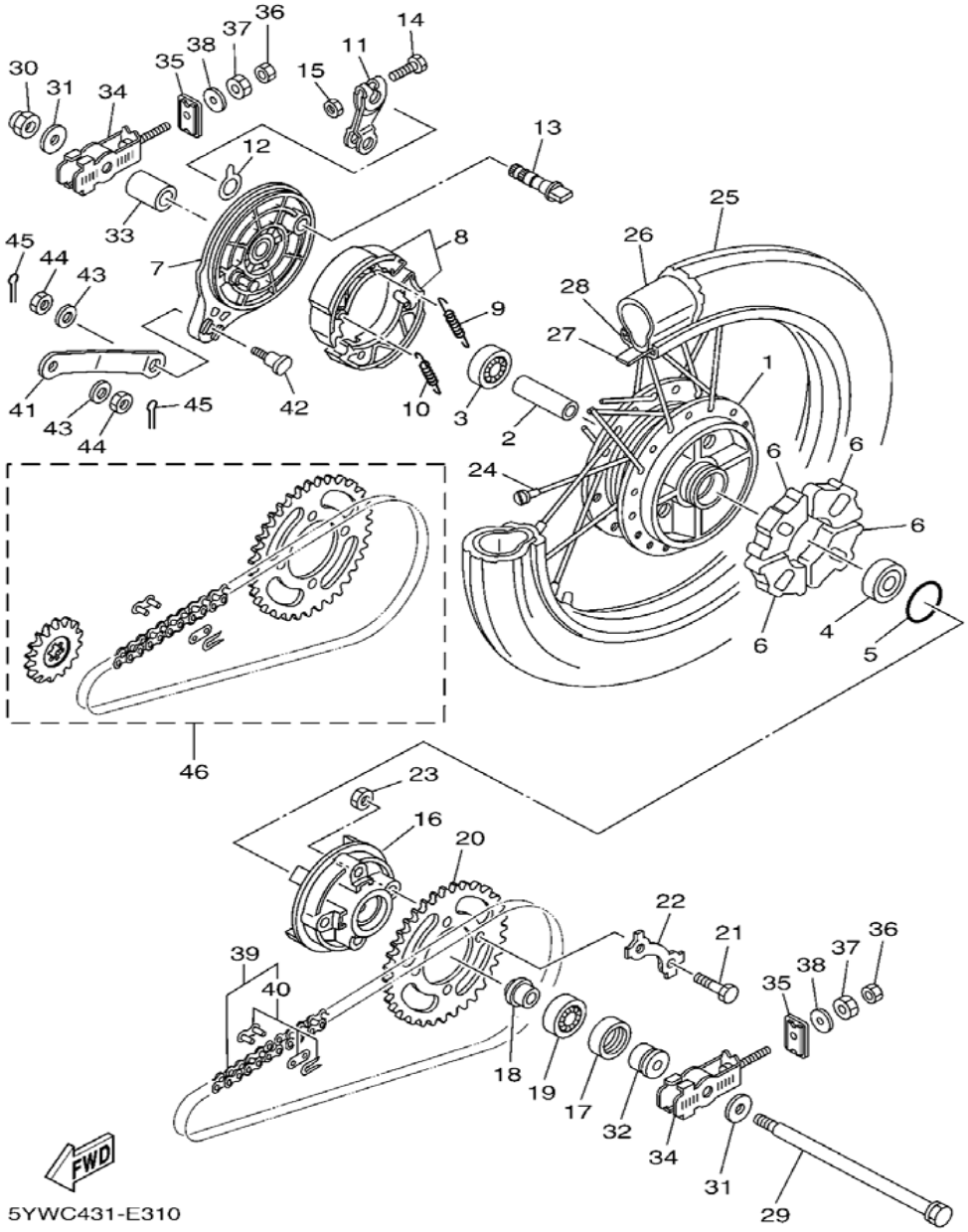

REF NO.	PART NO.	DESCRIPTION	5YWC	5YWD	5YWE	REMARKS
36	95307-06600	น๊อต NUT	2	2	2	
37	90170-06801	น๊อต NUT	2	2	2	
38	90201-06830	แหวนรอง WASHER, PLATE	2	2	2	
39	9X568-89103	โซ่ชุด CHAIN SET (DID 428, 104L)	1	1	1	
40	94668-89001	ข้อต่อโซ่ .JOINT, CHAIN (DID 428)	1	1	1	
41	2P0-F5371-00	ขายึดจานเบรค BAR, TENSION	1	1	1	
42	90109-08816	โบ๊ลท์ BOLT	1	1	1	
43	92907-08200	แหวนรอง WASHER	2	2	2	
44	95304-08700	น๊อต NUT	2	2	2	
45	91401-20012	ปิ้น PIN, COTTER	2	2	2	
46	5TN-WF543-00	ชุดโซ่สเตอร์ DRIVE CHAIN KIT	1	1	1	

FIG.32

STEERING HANDLE & CABLE ชุดแฮนด์ & สายเร่ง

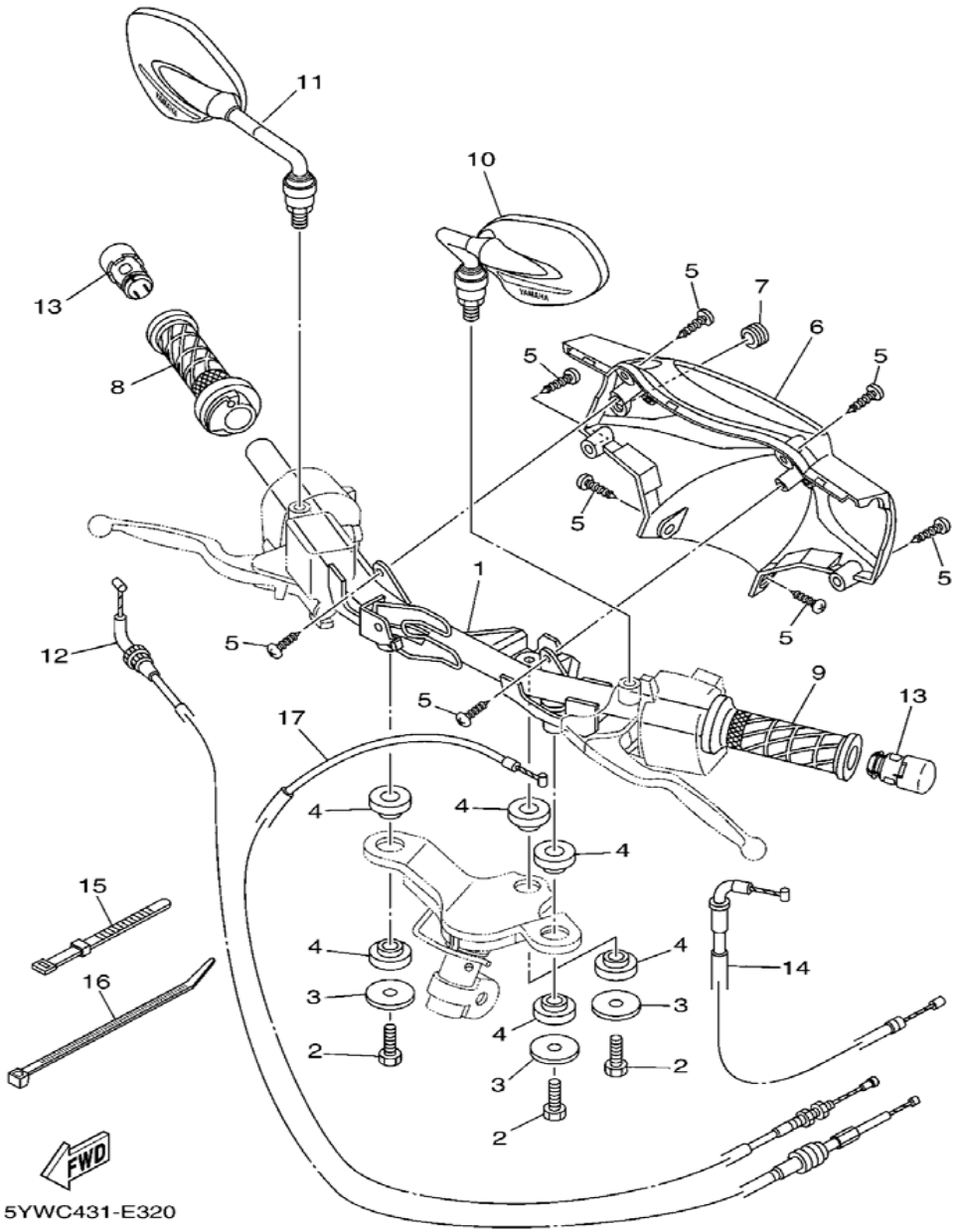

REF NO.	PART NO.	DESCRIPTION	5YWC	5YWD	5YWE	REMARKS
1	5YW-F6210-00	แฮนด์ HANDLE	1			
	5YW-F6210-10	แฮนด์ HANDLE		1	1	
2	97007-08016	โบ๊ลท์ BOLT	3	3	3	
3	90201-08612	แหวนรอง WASHER, PLATE	3	3	3	
4	2JH-F6113-00	ยางรองแฮนด์ DAMPER	6	6	6	
5	97707-50014	สกรูเกลียวปล่อย SCREW, TRUSS HEAD TAPPING	8	8	8	
6	5YW-F6145-00	ฝาครอบแฮนด์ล่าง COVER, HANDLEBAR UPPER 2	1	1	1	
7	5HV-F6199-00	ปลั๊ก PLUG, BLIND	1	1	1	
8	5YW-F6240-00	ปลอกแฮนด์เร่งด้านขวามือชุด GRIP ASSY	1	1	1	
9	5YW-F6241-00	ปลอกแฮนด์ซ้าย GRIP	1	1	1	
10	5YW-F6280-10	กระจกมองหลัง (ซ้าย) REAR VIEW MIRROR ASSY (LEFT)	1	1	1	
11	5YW-F6290-10	กระจกมองหลัง(ขวา) REAR VIEW MIRROR ASSY (RIGHT)	1	1	1	
12	5YW-F6311-00	สายเร่งบน CABLE, THROTTLE 1	1	1	1	
13	5HV-F6246-00	จุกปลายแฮนด์ END, GRIP	2	2	2	
14	5YW-F6331-00	สายโช๊ค CABLE, STARTER 1	1	1	1	
15	5XV-H3936-00	สายรัด BAND, SWITCH CORD	1		1	
16	90464-75800	เหล็กรัด CLAMP	1	1	1	
17	5YW-F6335-00	สายคลัทช์ CABLE, CLUTCH	1			

FIG.33

FRONT MASTER CYLINDER ชุดแม่ปั๊มเบรคหน้า

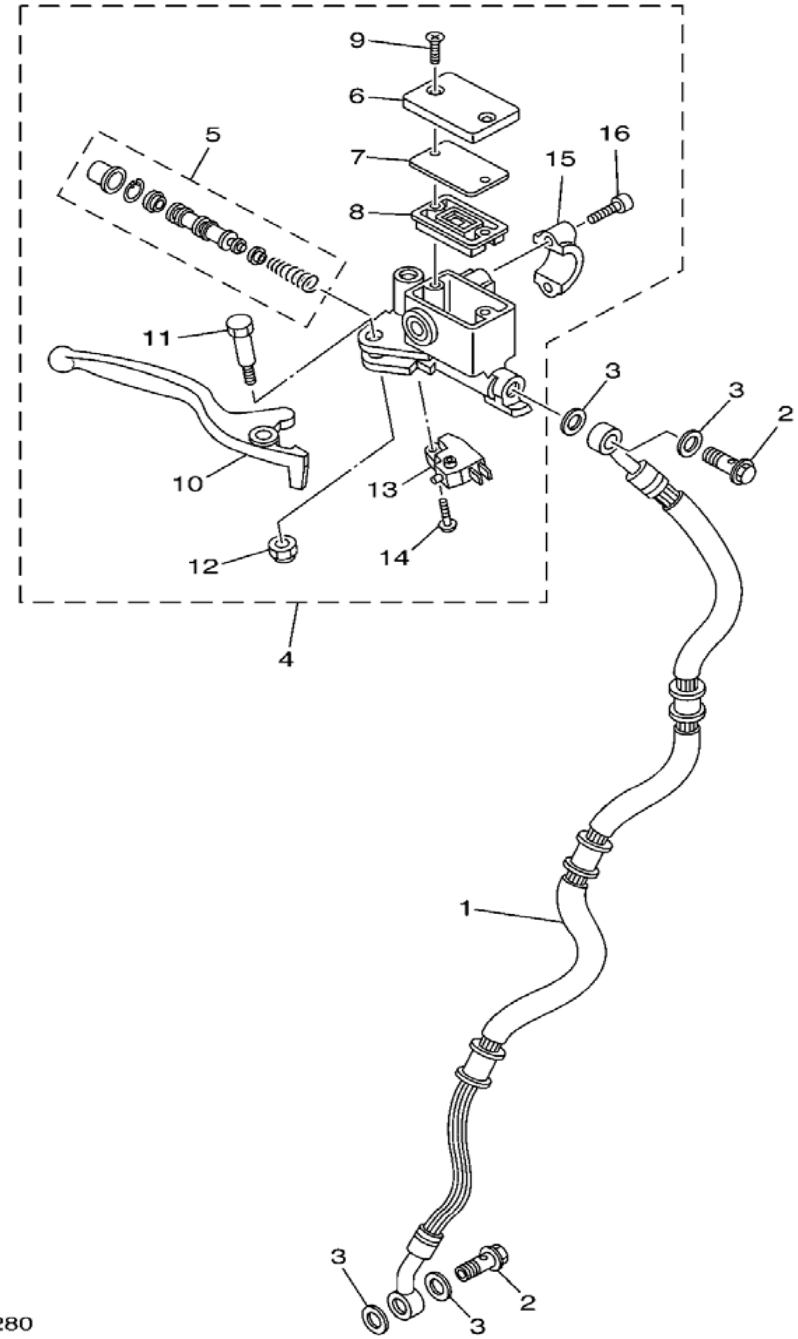

5YW3431-C280

REF NO.	PART NO.	DESCRIPTION	5YWC	5YWD	5YWE	REMARKS
1	5YW-F5872-01	สายน้ำมันดิสค์เบรคหน้า HOSE, BRAKE 1	1	1	1	
2	90401-10810	โบ๊ลท์ BOLT, UNION	2	2	2	
3	90201-10118	แหวนรอง WASHER, PLATE	4	4	4	
4	5YW-F583T-00	แม่ปั๊มดิสค์เบรค MASTER CYLINDER ASSY	1	1	1	
5	5HV-W0042-50	ชุดซ่อมดีสเบรค .CYLINDER KIT, MASTER	1	1	1	
6	5LW-F5852-00	ฝาปิดแม่ปั๊ม* .CAP, RESERVOIR	1	1	1	
7	5LW-F585B-00	ฝาปิดยางรองแม่ปั๊ม .PLATE, DIAPHRAGM	1	1	1	
8	4TT-F5854-00	ยางรอง .DIAPHRAGM, RESERVOIR	1	1	1	
9	9870M-04012	สกรู .SCREW, FLAT HEAD	2	2	2	
10	4TT-H3922-00	มือเบรค .LEVER 2	1	1	1	
11	90109-06577	โบ๊ลท์ .BOLT	1	1	1	
12	9560M-06100	น๊อตตัวยู .NUT, U	1	1	1	
13	5LW-H3980-00	สวิทช์สต๊อบ .FRONT STOP SWITCH ASSY	1	1	1	
14	9760L-04212	สกรูพร้อมแหวน .SCREW, PAN HEAD WITH WASHER	1	1	1	
15	56A-F5867-00	ปะกับกระปุกดิสค์ .BRACKET, MASTER CYLINDER	1	1	1	
16	5LW-F6332-00	โบ๊ลท์ .BOLT	2	2	2	

STAND & FOOTREST ชุดขาตั้ง & เหล็กพักเท้า

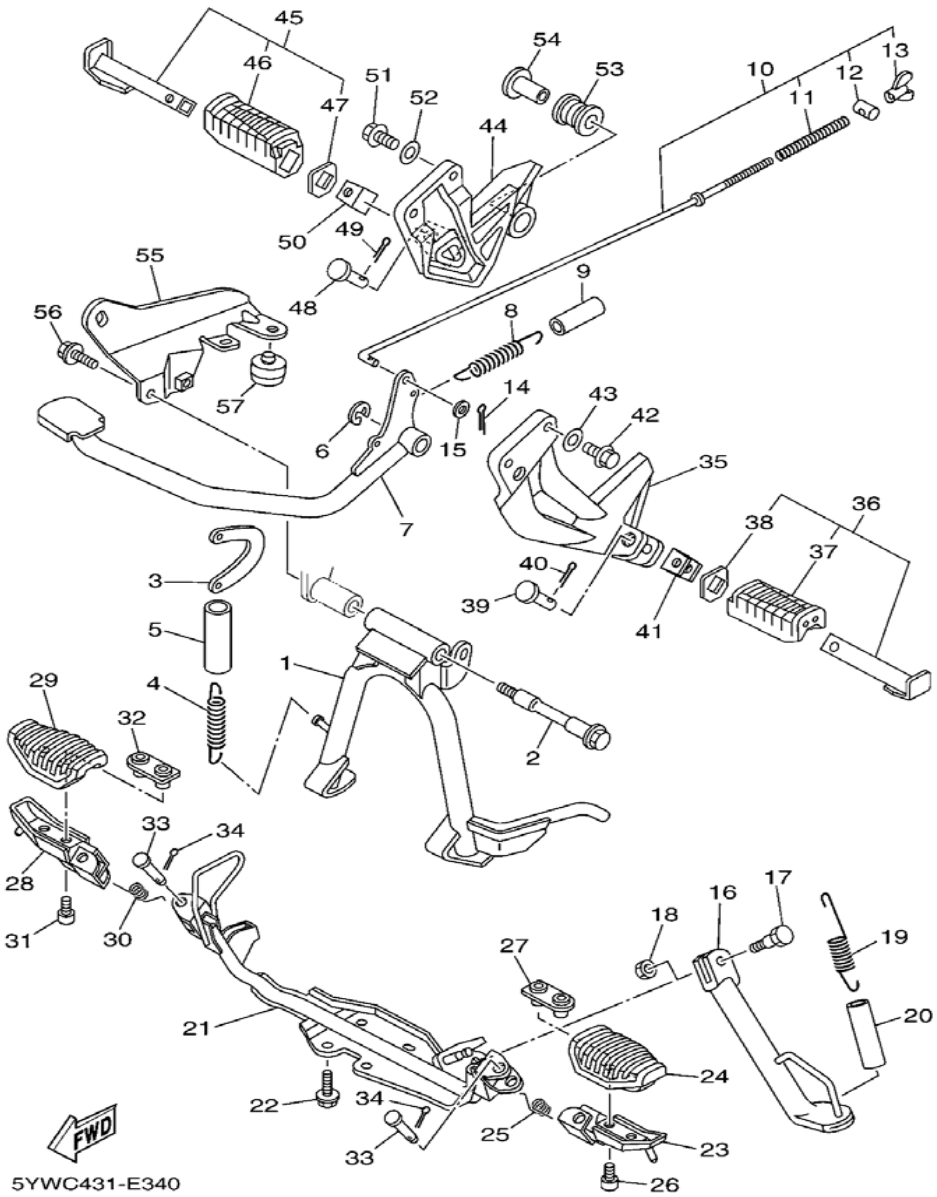

REF NO.	PART NO.	DESCRIPTION	5YWC	5YWD	5YWE	REMARKS
1	5TN-F7111-00	STAND, MAIN ขาตั้งกลาง สีดำ	1	1	1	
2	4NP-F7112-00	SHAFT, MAIN STAND แกนขาตั้งกลาง	1	1	1	
3	527-29714-00	LINK, MAIN STAND ที่ล๊อคขาตั้ง	1	1	1	
4	90506-32800	SPRING, TENSION สปริง	1	1	1	
5	90445-22327	HOSE (L70) ท่อระบาย	1	1	1	
6	93430-12820	CIRCLIP คลิ๊บ	1	1	1	
7	5YW-F7211-00	PEDAL, BRAKE คันเบรค	1	1	1	
8	90506-20810	SPRING, TENSION สปริง	1	1	1	
9	56H-F7235-00	COVER, DUST ท่อยางกันฝุ่น	1	1	1	
10	5TN-XF723-00	BRAKE ROD SET ชุดก้านเบรคหลัง	1	1	1	
11	90501-10245	.SPRING, COMPRESSION สปริง	1	1	1	
12	90249-12008	.PIN ปิ๋น, สลัก	1	1	1	
13	90175-06013	.NUT, WING น๊อต	1	1	1	
14	91401-20012	PIN, COTTER ปิ๋น	1	1	1	
15	92907-06600	WASHER, PLATE แหวนรอง	1	1	1	
16	5TN-F7311-00	STAND, SIDE ขาตั้งข้าง	1	1	1	
17	90109-08034	BOLT โบ๊ลท์	1	1	1	
18	95307-08700	NUT น๊อต	1	1	1	
19	90506-20829	SPRING, TENSION สปริง	1	1	1	

STAND & FOOTREST ชุดขาตั้ง & เหล็กพักเท้า

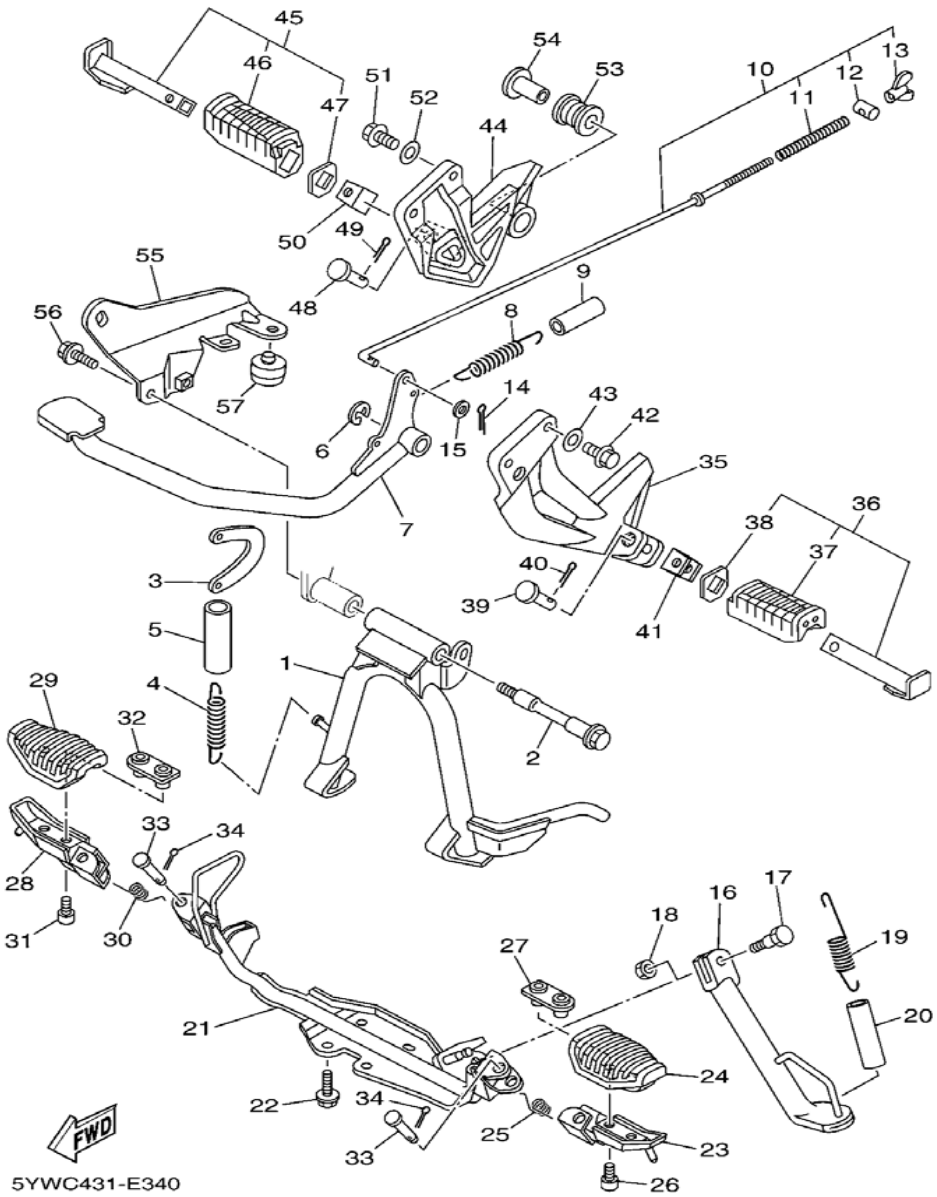

REF NO.	PART NO.	DESCRIPTION	5YWC	5YWD	5YWE	REMARKS
20	90445-21848	ปลอกครอบสปริง HOSE (L70)	1	1	1	
21	5YW-F7411-11	เหล็กพักเท้ากลาง FOOTREST 1	1	1	1	
22	95827-08016	โบ๊ลท์หน้าแปลน BOLT, FLANGE	4	4	4	
23	5YW-F7451-10	พักเท้าซ้าย FOOTREST	1	1	1	
24	5YW-F7413-00	ยางพักเท้าหน้า COVER, FOOTREST	1	1	1	
25	90508-20023	สปริง SPRING, TORSION	1	1	1	
26	91317-06012	โบ๊ลท์ BOLT	2	2	2	
27	5YW-F7425-00	ปะกับพักเท้าซ้าย BRACKET, FOOTREST 2	1	1	1	
28	5YW-F7461-10	พักเท้าขวา FOOTREST	1	1	1	
29	5YW-F7413-00	ยางพักเท้าหน้า COVER, FOOTREST	1	1	1	
30	90508-20631	สปริง SPRING, TORSION	1	1	1	
31	91317-06012	โบ๊ลท์ BOLT	2	2	2	
32	5YW-F7425-00	ปะกับพักเท้าซ้าย BRACKET, FOOTREST 2	1	1	1	
33	90240-08084	ปิ้น PIN, CLEVIS	2	2	2	
34	91401-25015	ปิ้น PIN, COTTER	2	2	2	
35	5TN-F7452-10	แผงรองพักเท้า BRACKET, FOOTREST 1	1	1	1	
36	5TN-XF743-00	ชุดพักเท้าหลังซ้าย FOOTREST, REAR 1	1	1	1	
37	5TN-F7433-00	ยางพักเท้าหลัง .COVER, REAR FOOTREST	1	1	1	
38	5NM-F7445-00	แผ่นปิดยางพักเท้า .PLATE 1	1	1	1	

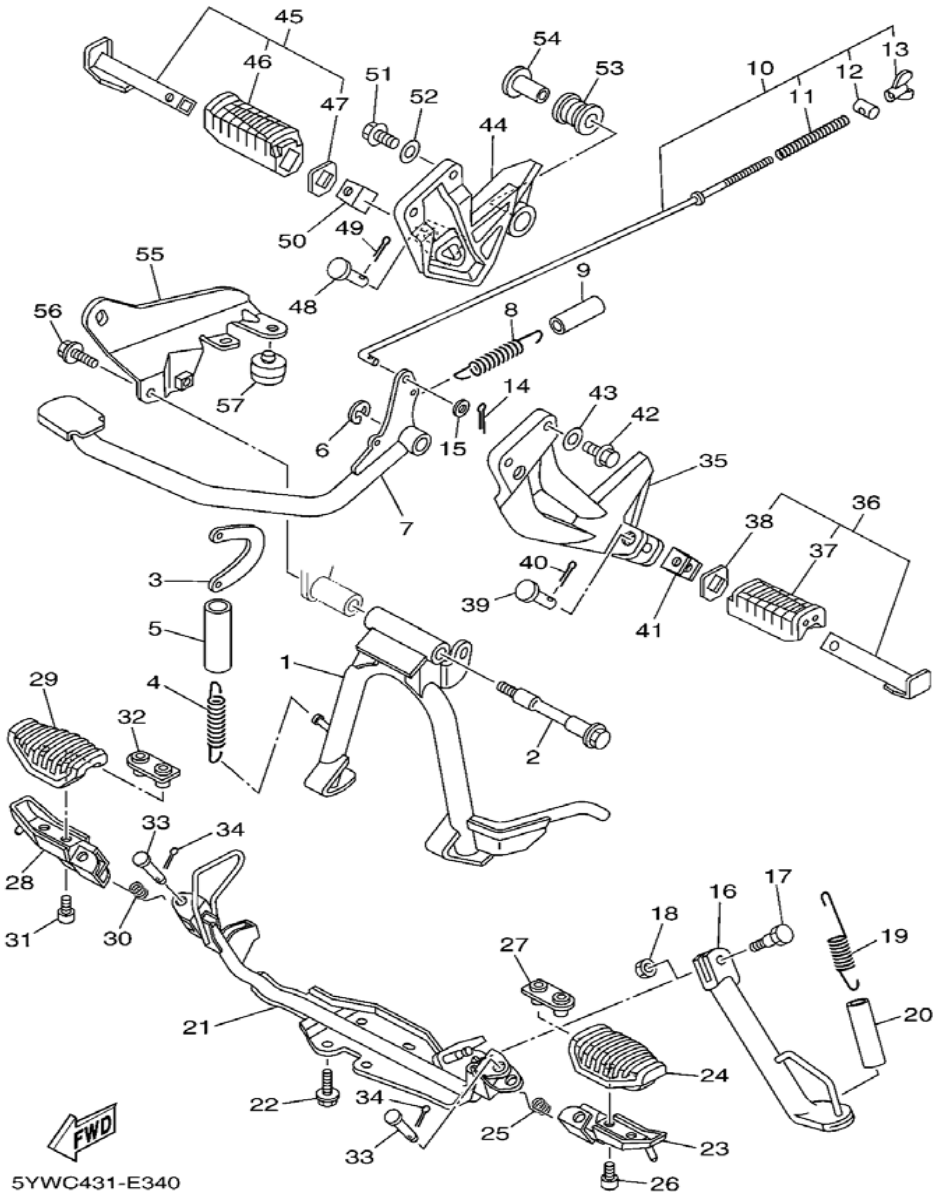

REF NO.	PART NO.	DESCRIPTION	5YWC	5YWD	5YWE	REMARKS
39	90240-08145	ปิ้น, สลัก PIN, CLEVIS	1	1	1	
40	91401-25015	ปิ้น PIN, COTTER	1	1	1	
41	5TN-F7314-00	แผ่นเหล็กล็อคที่พักเท้าหลัง STOPPER	1	1	1	
42	95817-08025	โบ๊ลท์ BOLT, FLANGE	2	2	2	
43	90201-086P8	แหวนรอง WASHER, PLATE	2	2	2	
44	5TN-F7462-10	แผงรองพักเท้า BRACKET, FOOTREST 2	1	1	1	
45	5TN-XF744-00	ชุดพักเท้าหลังขวา FOOTREST, REAR 2	1	1	1	
46	5TN-F7444-00	ยางพักเท้าหลัง .COVER, REAR FOOTREST	1	1	1	
47	5NM-F7445-00	แผ่นปิดยางพักเท้า .PLATE 1	1	1	1	
48	90240-08145	ปิ้น, สลัก PIN, CLEVIS	1	1	1	
49	91401-25015	ปิ้น, สลัก PIN, COTTER	1	1	1	
50	5TN-F7314-00	แผ่นเหล็กล็อคที่พักเท้าหลัง STOPPER	1	1	1	
51	95817-08025	โบ๊ลท์ BOLT, FLANGE	2	2	2	
52	90201-086P8	แหวนรอง WASHER, PLATE	2	2	2	
53	5TN-F7424-00	ลูกยางพักเท้า DAMPER, FOOTREST 2	1	1	1	
54	90387-10805	บู๊ช COLLAR	1	1	1	
55	5TN-F194J-00	หูยึดท่อไอเสีย STAY, MUFFLER	1	1	1	
56	95827-10020	โบ๊ลท์หน้าแปลน BOLT, FLANGE	1	1	1	
57	5LN-F4741-10	ยางรอง PAD, SEAT	1	1	1	

FIG.35

LEG SHIELD ชุดบังลม

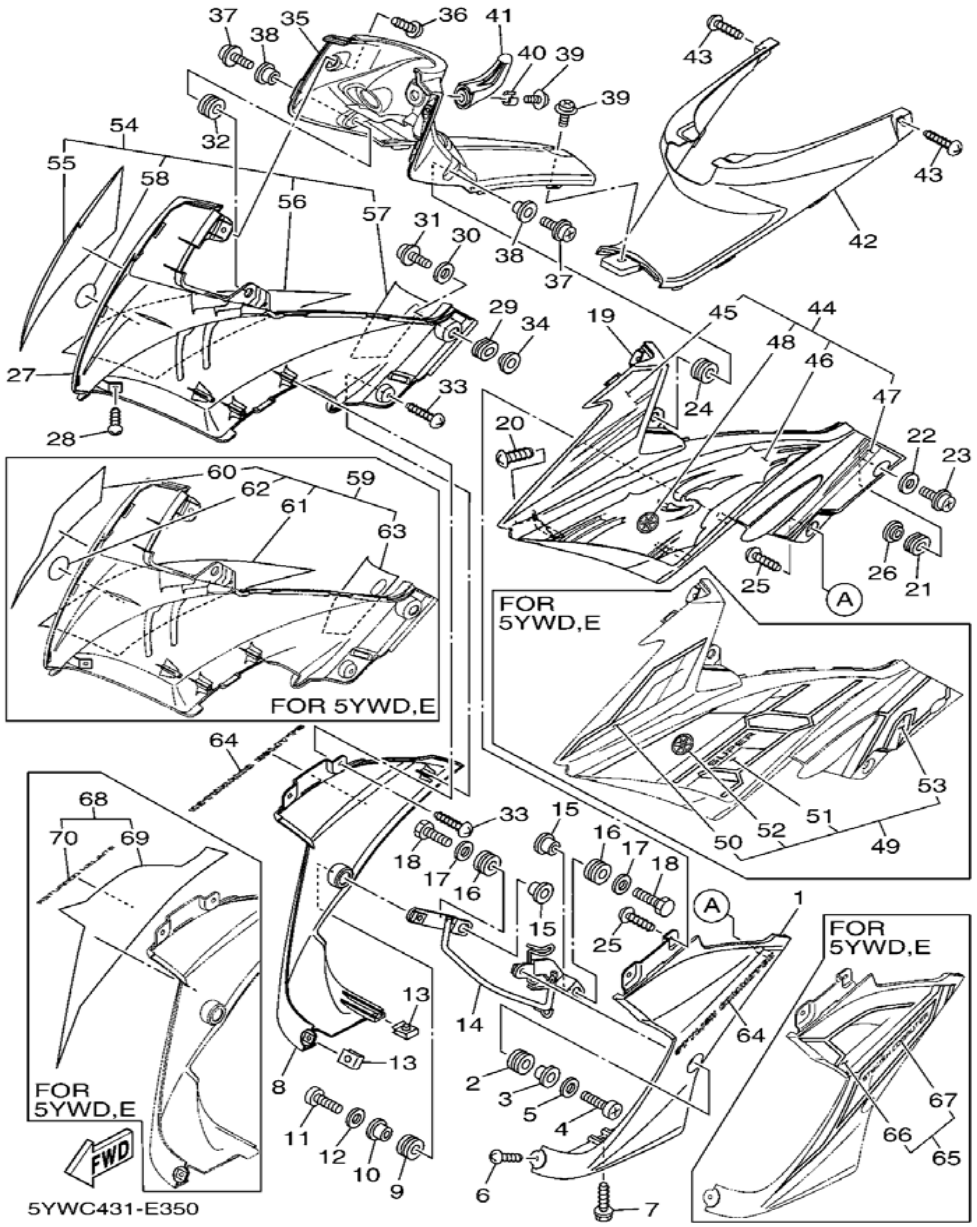

283

REF NO.	PART NO.	DESCRIPTION	5YWC	5YWD	5YWE	REMARKS
1	5YW-F835J-00-P4	แฟริ่งซ้ายสีดำ BODY, FRONT LOWER 1	1			MBL2 FOR SMX,BWC1 สีดำ สำหรับ รถสีดำ, สีขาว
	5YW-F835J-00-P6	แฟริ่งซ้ายสีน้ำเงิน BODY, FRONT LOWER 1	1			MBM3 FOR BS4 สีน้ำเงิน สำหรับ รถสีเทา
	5YW-F835J-00-P7	แฟริ่งซ้ายสีดำ BODY, FRONT LOWER 1		1	1	SMX สีดำ
2	90480-18418	ยางรอง GROMMET	1	1	1	
3	90387-09801	บู๊ช COLLAR	1	1	1	
4	98907-06020	สกรู SCREW, BIND	1	1	1	
5	90201-06557	แหวนรอง WASHER, PLATE	1	1	1	
6	97707-50012	สกรูเกลียวปล่อย SCREW, TRUSS HEAD TAPPING	1	1	1	
7	90163-05801	สกรูหกเหลี่ยมเกลียวปล่อย SCREW, TAPPING	1	1	1	
8	5YW-F835K-00-P4	แฟริ่งขวาสีดำ BODY, FRONT UNDER 2	1			MBL2 FOR SMX,BWC1 สีดำ สำหรับ รถสีดำ, สีขาว
	5YW-F835K-00-P6	แฟริ่งขวาสีน้ำเงิน BODY, FRONT UNDER 2	1			MBM3 FOR BS4 สีน้ำเงิน สำหรับ รถสีเทา
	5YW-F835K-00-P7	แฟริ่งขวาสีดำ BODY, FRONT UNDER 2		1	1	SMX สีดำ
9	90480-18418	ยางรอง GROMMET	1	1	1	
10	90387-09801	บู๊ช COLLAR	1	1	1	
11	98907-06020	สกรู SCREW, BIND	1	1	1	
12	90201-06557	แหวนรอง WASHER, PLATE	1	1	1	
13	90183-05807	น๊อตสปริง NUT, SPRING	2	2	2	
14	5YW-F8332-00	เหล็กยึดบังลม STAY, LEG SHIELD	1	1	1	
15	90387-06814	ปลอกรอง COLLAR	2	2	2	

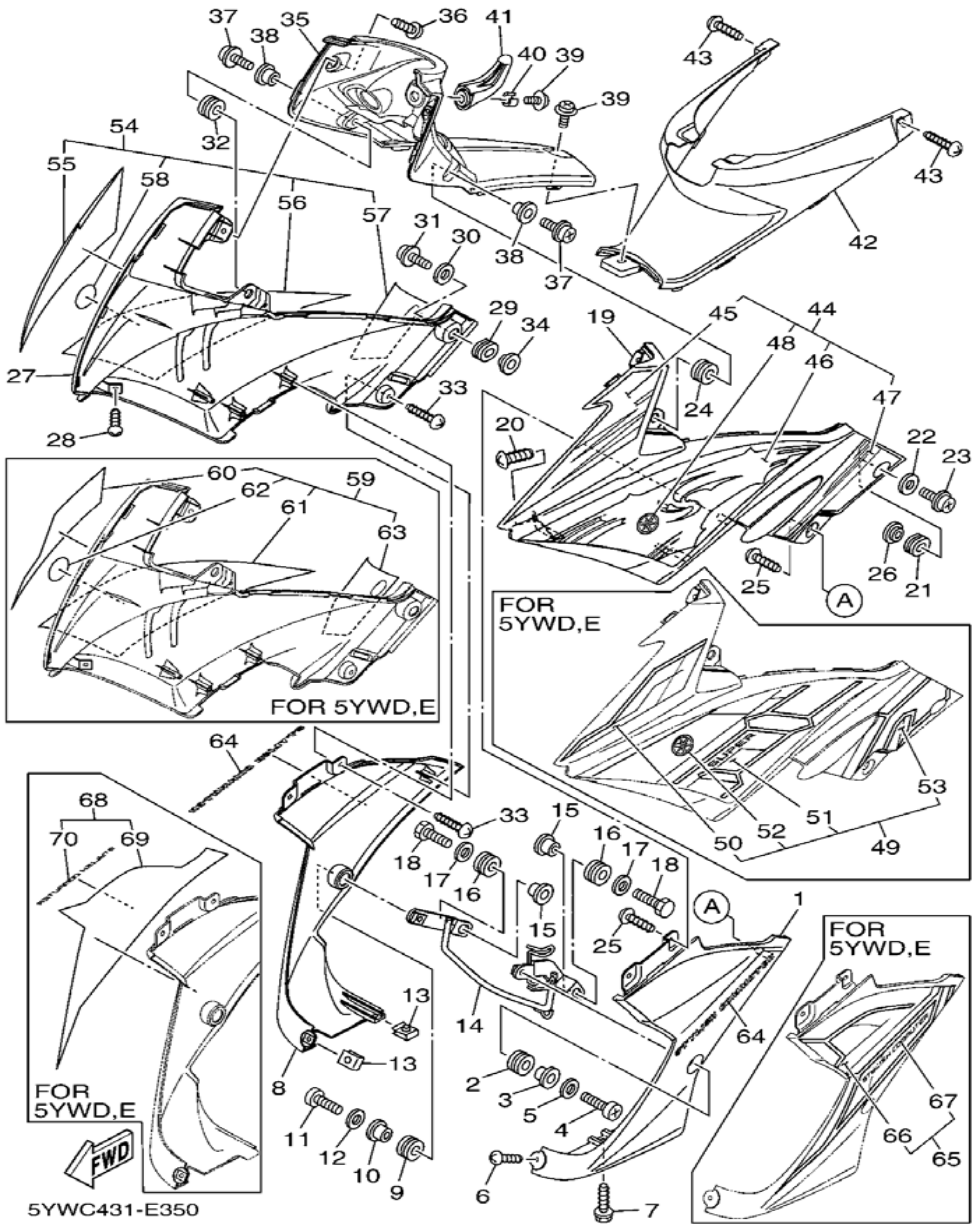

REF NO.	PART NO.	DESCRIPTION	5YWC	5YWD	5YWE	REMARKS
16	90480-13018	ยางรอง GROMMET	2	2	2	
17	90201-06557	แหวนรอง WASHER, PLATE	2	2	2	
18	97007-06020	โบ๊ลท์ BOLT	2	2	2	
19	5YW-F8385-00-P0	คอนโซลข้างซ้ายสีแดง COVER, LOWER (0121,VRC1)		1	1	UR VRC1 สำหรับ รถสีแดง
	5YW-F8385-00-P5	คอนโซลข้างซ้ายสีขาว COVER, LOWER (0390,BWC1)	1	1	1	UR BWC1 สำหรับ รถสีขาว
	5YW-F8385-00-P6	คอนโซลข้างซ้ายสีน้ำเงิน COVER, LOWER (0775,BMC)		1	1	UR BMC สำหรับ รถสีน้ำเงิน
	5YW-F8385-00-P7	คอนโซลข้างซ้ายสีดำ COVER, LOWER (0903,SMX)	1			UR SMX สำหรับ รถสีดำ
	5YW-F8385-00-P8	คอนโซลข้างซ้ายสีเทา COVER, LOWER (0820,BS4)	1			UR BS4 สำหรับ รถสีเทา
20	97707-50014	สกรูเกลียวปล่อย SCREW, TRUSS HEAD TAPPING	1	1	1	
21	90480-01800	ยางรอง GROMMET	1	1	1	
22	90201-06828	แหวนรอง WASHER, PLATE	1	1	1	
23	90159-06838	สกรูพร้อมแหวน SCREW, WITH WASHER	1	1	1	
24	90480-13864	ยางรอง GROMMET	1	1	1	
25	97707-50012	สกรูเกลียวปล่อย SCREW, TRUSS HEAD TAPPING	3	3	3	
26	5YW-F836T-00	ยางรอง DAMPER, LOCATING 1	1	1	1	
27	5YW-F8395-00-P0	คอนโซลข้างขวาสีแดง COVER, UNDER (0121,VRC1)		1	1	UR VRC1 สำหรับ รถสีแดง
	5YW-F8395-00-P5	คอนโซลข้างขวาสีขาว COVER, UNDER (0390,BWC1)	1	1	1	UR BWC1 สำหรับ รถสีขาว
	5YW-F8395-00-P6	คอนโซลข้างขวาสีน้ำเงิน COVER, UNDER (0775,BMC)		1	1	UR BMC สำหรับ รถสีน้ำเงิน
	5YW-F8395-00-P7	คอนโซลข้างขวาสีดำ COVER, UNDER (0903,SMX)	1			UR SMX สำหรับ รถสีดำ

LEG SHIELD ชุดบังลม

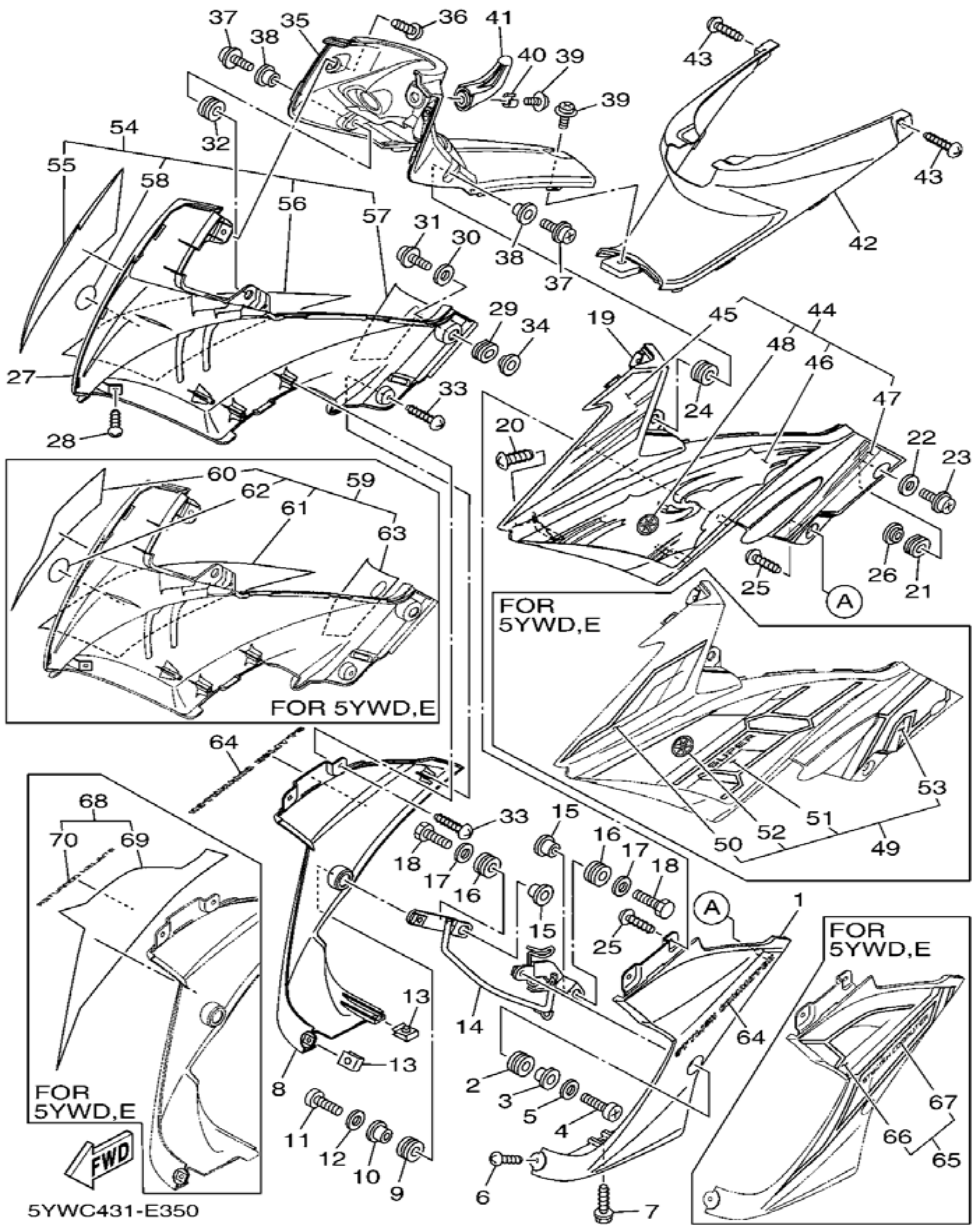

REF NO.	PART NO.	DESCRIPTION	5YWC	5YWD	5YWE	REMARKS
27	5YW-F8395-00-P8	คอนโซลข้างขวาสีเทา COVER, UNDER (0820,BS4)	1			UR BS4 สำหรับ รถสีเทา
28	97707-50014	สกรูเกลียวปล่อย SCREW, TRUSS HEAD TAPPING	1	1	1	
29	90480-01800	ยางรอง GROMMET	1	1	1	
30	90201-06828	แหวนรอง WASHER, PLATE	1	1	1	
31	90159-06838	สกรูพร้อมแหวน SCREW, WITH WASHER	1	1	1	
32	90480-13864	ยางรอง GROMMET	1	1	1	
33	97707-50012	สกรูเกลียวปล่อย SCREW, TRUSS HEAD TAPPING	3	3	3	
34	5YW-F836T-00	ยางรอง DAMPER, LOCATING 1	1	1	1	
35	5YW-F842M-00	ฝาครอบคอนโซล COVER 1	1	1	1	
36	97707-50014	สกรูเกลียวปล่อย SCREW, TRUSS HEAD TAPPING	2	2	2	
37	90159-06838	สกรูพร้อมแหวน SCREW, WITH WASHER	2	2	2	
38	90387-06846	บู๊ช COLLAR	2	2	2	
39	90159-06067	สกรู SCREW, WITH WASHER	2	2	2	
40	5YW-F8373-00	บู๊ช COLLAR	1	1	1	
41	5YW-F8257-00	ขอเกี่ยว HOOK 1	1	1	1	
42	5YW-F842N-00	ฝาครอบใต้เบาะ COVER 2	1	1	1	
43	97707-50014	สกรูเกลียวปล่อย SCREW, TRUSS HEAD TAPPING	2	2	2	
44	5YW-WF84R-00	สติ๊กเกอร์ชุดคอนโซลซ้าย รถสีดำ GRAPHIC SET COVER UNDER 1	1			UR FOR SMX สำหรับ รถสีดำ
	5YW-WF84R-10	สติ๊กเกอร์ชุดคอนโซลซ้าย รถสีขาว GRAPHIC SET COVER UNDER 1	1			UR FOR BWC1 สำหรับ รถสีขาว

FIG.35

LEG SHIELD ชุดบังลม

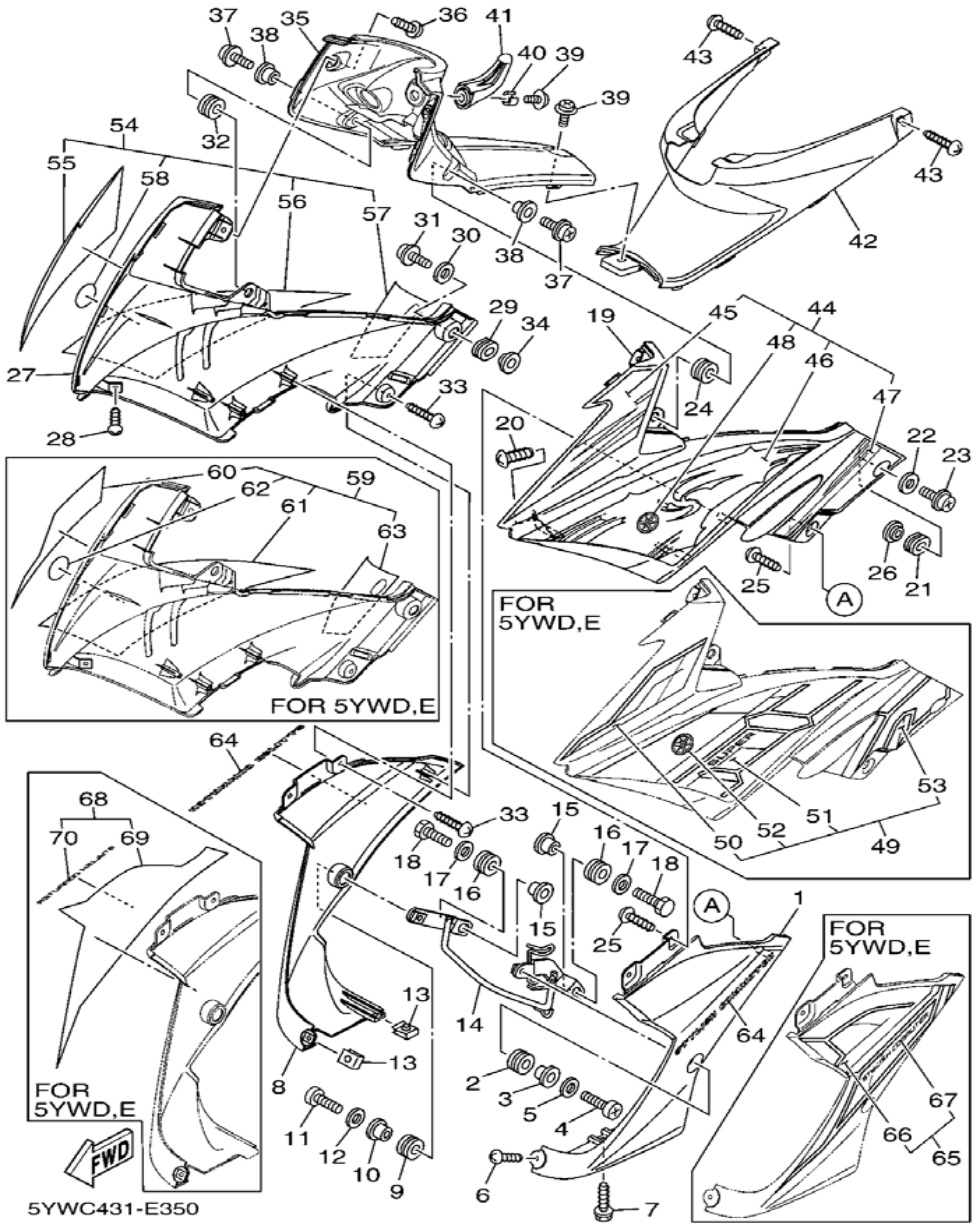

REF NO.	PART NO.	DESCRIPTION	5YWC	5YWD	5YWE	REMARKS
44	5YW-WF84R-20	สติ๊กเกอร์ชุดคอนโซลซ้าย รถสีเทา GRAPHIC SET COVER UNDER 1	1			UR FOR BS4 สำหรับ รถสีเทา
45	5YW-F83B3-00	สติ๊กเกอร์ฝาครอบไฟหน้าซ้าย .GRAPHIC 19 (0903,SMX)	1			มีจำหน่ายเป็นชุด No.44 สำหรับ รถสีดำ
	5YW-F83B3-10	สติ๊กเกอร์ฝาครอบไฟหน้าซ้าย .GRAPHIC 19 (0390,BWC1)	1			มีจำหน่ายเป็นชุด No.44 สำหรับ รถสีขาว
	5YW-F83B3-20	สติ๊กเกอร์ฝาครอบไฟหน้าซ้าย .GRAPHIC 19 (0820,BS2)	1			มีจำหน่ายเป็นชุด No.44 สำหรับ รถสีเทา
46	5YW-F83B5-00	สติ๊กเกอร์ฝาครอบคอนโซลซ้าย .GRAPHIC 21 (0903,SMX)	1			มีจำหน่ายเป็นชุด No.44 สำหรับ รถสีดำ
	5YW-F83B5-10	สติ๊กเกอร์ฝาครอบคอนโซลซ้าย .GRAPHIC 21 (0390,BWC1)	1			มีจำหน่ายเป็นชุด No.44 สำหรับ รถสีขาว
	5YW-F83B5-20	สติ๊กเกอร์ฝาครอบคอนโซลซ้าย .GRAPHIC 21 (0820,BS2)	1			มีจำหน่ายเป็นชุด No.44 สำหรับ รถสีเทา
47	5YW-F83B7-00	สติ๊กเกอร์แฟริ่งซ้าย .GRAPHIC 23 (0903,SMX)	1			มีจำหน่ายเป็นชุด No.44 สำหรับ รถสีดำ
	5YW-F83B7-10	สติ๊กเกอร์แฟริ่งซ้าย .GRAPHIC 23 (0390,BWC1)	1			มีจำหน่ายเป็นชุด No.44 สำหรับ รถสีขาว
	5YW-F83B7-20	สติ๊กเกอร์แฟริ่งซ้าย .GRAPHIC 23 (0820,BS2)	1			มีจำหน่ายเป็นชุด No.44 สำหรับ รถสีเทา
48	5LN-F313B-10	โลโก้ซ้อมเสียง .EMBLEM 1	1			
49	5YW-WF84R-30	สติ๊กเกอร์ชุดคอนโซลซ้าย รถสีแดง GRAPHIC SET COVER UNDER 1		1	1	UR FOR VRC1 สำหรับ รถสีแดง
	5YW-WF84R-40	สติ๊กเกอร์ชุดคอนโซลซ้าย รถสีน้ำเงิน GRAPHIC SET COVER UNDER 1		1	1	UR FOR BMC สำหรับ รถสีน้ำเงิน
	5YW-WF84R-50	สติ๊กเกอร์ชุดคอนโซลซ้าย รถสีขาว GRAPHIC SET COVER UNDER 1		1	1	UR FOR BWC1 สำหรับ รถสีขาว
50	5YW-F83BF-00	สติ๊กเกอร์คอลโซลหน้าซ้าย .GRAPHIC 31 (0121,VRC1)		1	1	มีจำหน่ายเป็นชุด No.49 สำหรับ รถสีแดง
	5YW-F83BF-10	สติ๊กเกอร์คอลโซลหน้าซ้าย .GRAPHIC 31 (0775,BMC)		1	1	มีจำหน่ายเป็นชุด No.49 สำหรับ รถสีน้ำเงิน
	5YW-F83BF-20	สติ๊กเกอร์คอลโซลหน้าซ้าย .GRAPHIC 31 (0390,BWC1)		1	1	มีจำหน่ายเป็นชุด No.49 สำหรับ รถสีขาว
51	5YW-F83BH-00	สติ๊กเกอร์คอลโซลซ้าย .GRAPHIC 33 (0121,VRC1)		1	1	มีจำหน่ายเป็นชุด No.49 สำหรับ รถสีแดง
	5YW-F83BH-10	สติ๊กเกอร์คอลโซลซ้าย .GRAPHIC 33 (0775,BMC)		1	1	มีจำหน่ายเป็นชุด No.49 สำหรับ รถสีน้ำเงิน

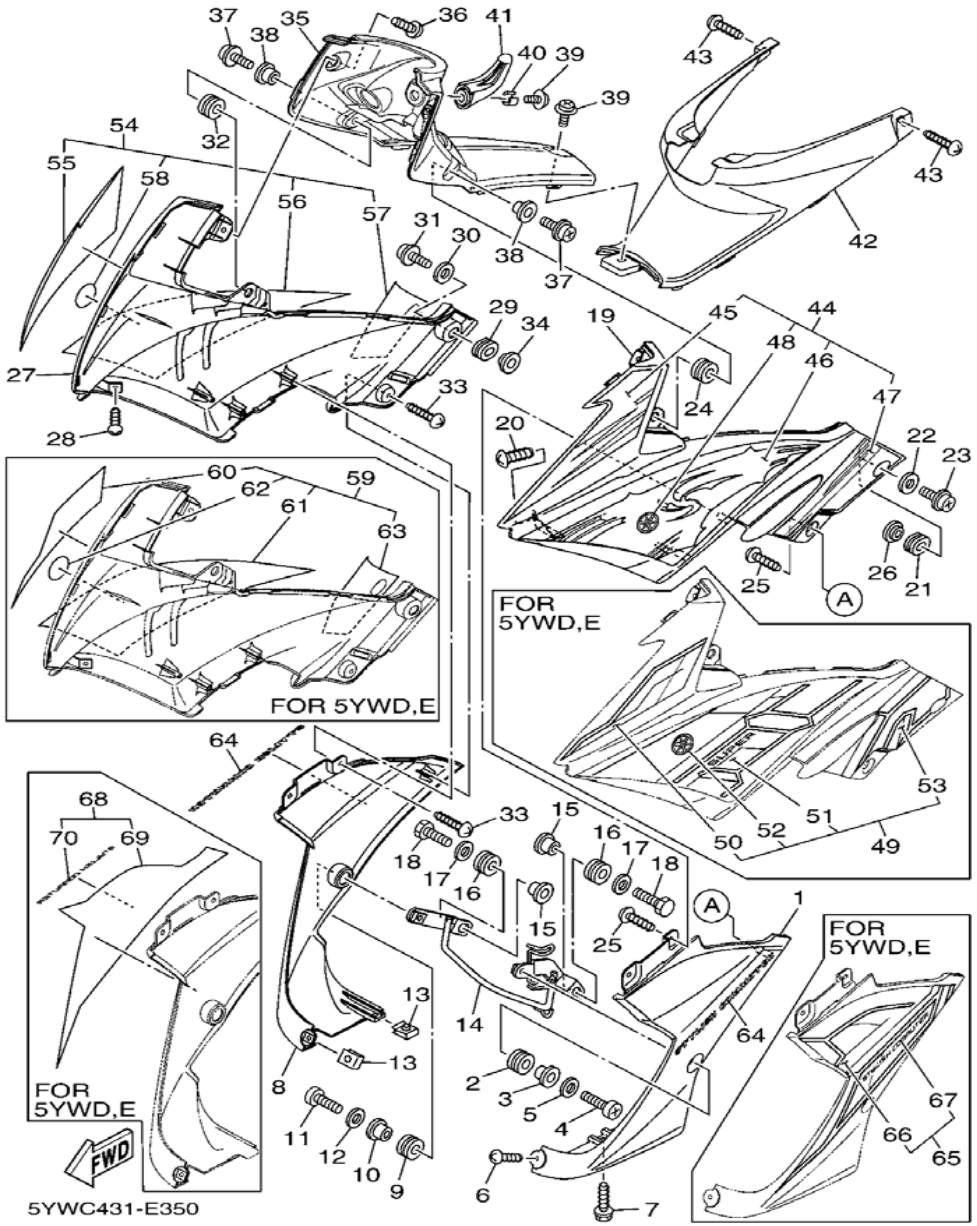

REF NO.	PART NO.	DESCRIPTION	5YWC	5YWD	5YWE	REMARKS
51	5YW-F83BH-20	สติ๊กเกอร์คอลโซลซ้าย .GRAPHIC 33 (0390,BWC1)		1	1	มีจำหน่ายเป็นชุด No.49 สำหรับ รถสีขาว
52	5YW-F175C-00	โลโก้ตราส้อมเสียง .TUNING FORK MARK		1	1	
53	5YW-F83B9-00	สติ๊กเกอร์คอนโซลซ้าย .GRAPHIC 25 (0121,VRC1)		1	1	มีจำหน่ายเป็นชุด No.49 สำหรับ รถสีแดง
	5YW-F83B9-10	สติ๊กเกอร์คอนโซลซ้าย .GRAPHIC 25 (0775,BMC)		1	1	มีจำหน่ายเป็นชุด No.49 สำหรับ รถสีน้ำเงิน
	5YW-F83B9-20	สติ๊กเกอร์คอนโซลซ้าย .GRAPHIC 25 (0390,BWC1)		1	1	มีจำหน่ายเป็นชุด No.49 สำหรับ รถสีขาว
54	5YW-WF84S-00	ชุดสติ๊กเกอร์คอนโซลขวา รถสีดำ GRAPHIC SET COVER UNDER 2	1			UR FOR SMX สำหรับ รถสีดำ
	5YW-WF84S-10	ชุดสติ๊กเกอร์คอนโซลขวา รถสีขาว GRAPHIC SET COVER UNDER 2	1			UR FOR BWC1 สำหรับ รถสีขาว
	5YW-WF84S-20	ชุดสติ๊กเกอร์คอนโซลขวา รถสีเทา GRAPHIC SET COVER UNDER 2	1			UR FOR BS4 สำหรับ รถสีเทา
55	5YW-F83B4-00	สติ๊กเกอร์ฝาครอบไฟหน้าขวา .GRAPHIC 20 (0903,SMX)	1			มีจำหน่ายเป็นชุด No.54 สำหรับ รถสีดำ
	5YW-F83B4-10	สติ๊กเกอร์ฝาครอบไฟหน้าขวา .GRAPHIC 20 (0390,BWC1)	1			มีจำหน่ายเป็นชุด No.54 สำหรับ รถสีขาว
	5YW-F83B4-20	สติ๊กเกอร์ฝาครอบไฟหน้าขวา .GRAPHIC 20 (0820,BS2)	1			มีจำหน่ายเป็นชุด No.54 สำหรับ รถสีเทา
56	5YW-F83B6-00	สติ๊กเกอร์ฝาครอบคอนโซลขวา .GRAPHIC 22 (0903,SMX)	1			มีจำหน่ายเป็นชุด No.54 สำหรับ รถสีดำ
	5YW-F83B6-10	สติ๊กเกอร์ฝาครอบคอนโซลขวา .GRAPHIC 22 (0390,BWC1)	1			มีจำหน่ายเป็นชุด No.54 สำหรับ รถสีขาว
	5YW-F83B6-20	สติ๊กเกอร์ฝาครอบคอนโซลขวา .GRAPHIC 22 (0820,BS2)	1			มีจำหน่ายเป็นชุด No.54 สำหรับ รถสีเทา
57	5YW-F83B8-00	สติ๊กเกอร์แฟริ่งขวา .GRAPHIC 24 (0903,SMX)	1			มีจำหน่ายเป็นชุด No.54 สำหรับ รถสีดำ
	5YW-F83B8-10	สติ๊กเกอร์แฟริ่งขวา .GRAPHIC 24 (0390,BWC1)	1			มีจำหน่ายเป็นชุด No.54 สำหรับ รถสีขาว
	5YW-F83B8-20	สติ๊กเกอร์แฟริ่งขวา .GRAPHIC 24 (0820,BS2)	1			มีจำหน่ายเป็นชุด No.54 สำหรับ รถสีเทา
58	5LN-F313B-10	โลโก้ซ้อมเสียง .EMBLEM 1	1			
59	5YW-WF84S-30	ชุดสติ๊กเกอร์คอนโซลขวา รถสีแดง GRAPHIC SET COVER UNDER 2		1	1	UR FOR VRC1 สำหรับ รถสีแดง

LEG SHIELD ชุดบังลม

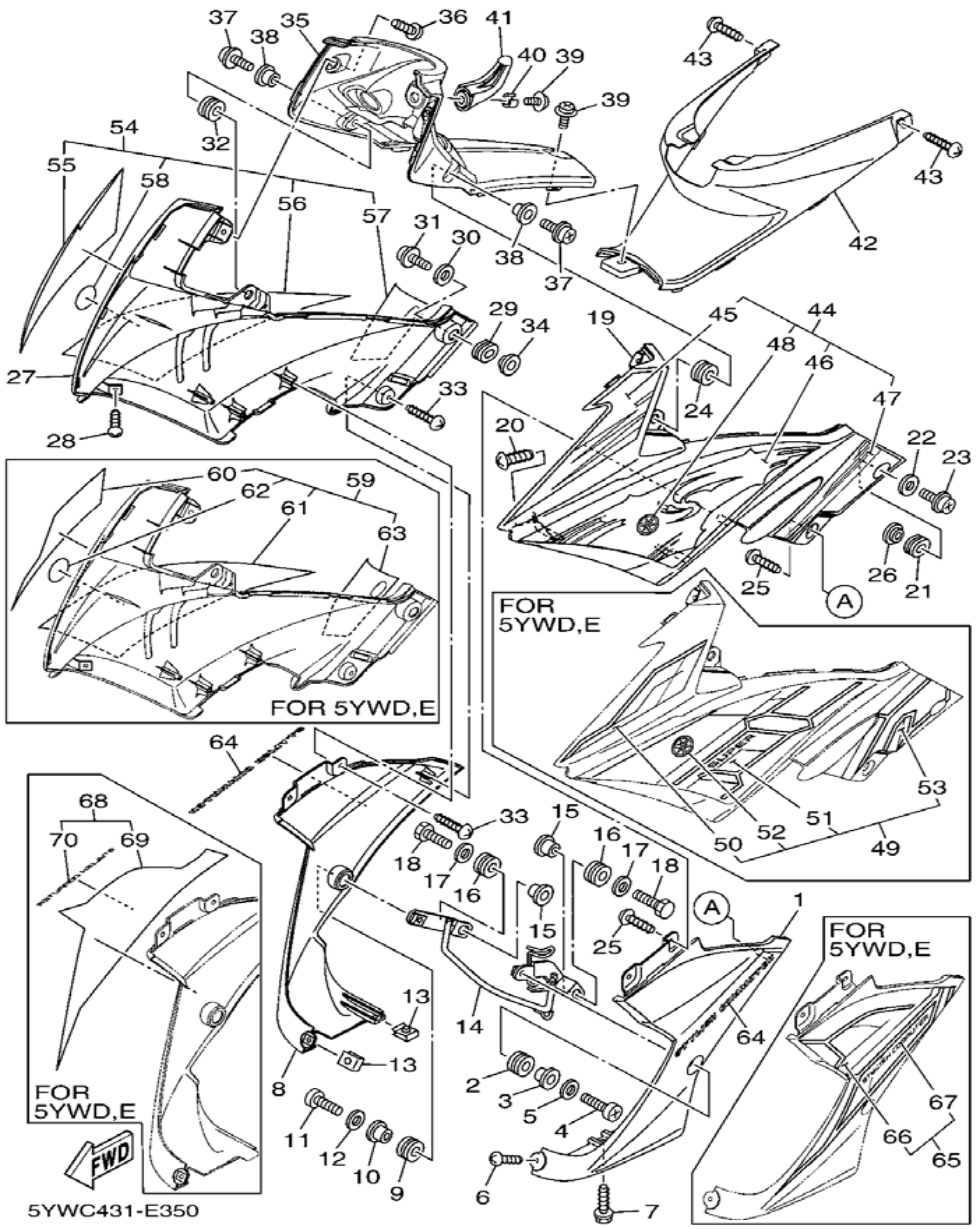

REF NO.	PART NO.	DESCRIPTION	5YWC	5YWD	5YWE	REMARKS
59	5YW-WF84S-40	ชุดสติ๊กเกอร์คอนโซลขวา รถสีน้ำเงิน GRAPHIC SET COVER UNDER 2		1	1	UR FOR BMC สำหรับ รถสีน้ำเงิน
	5YW-WF84S-50	ชุดสติ๊กเกอร์คอนโซลขวา รถสีขาว GRAPHIC SET COVER UNDER 2		1	1	UR FOR BWC1 สำหรับ รถสีขาว
60	5YW-F83BG-00	สติ๊กเกอร์คอลโซลหน้าขวา .GRAPHIC 32 (0121,VRC1)		1	1	มีจำหน่ายเป็นชุด No.59 สำหรับ รถสีแดง
	5YW-F83BG-10	สติ๊กเกอร์คอลโซลหน้าขวา .GRAPHIC 32 (0775,BMC)		1	1	มีจำหน่ายเป็นชุด No.59 สำหรับ รถสีน้ำเงิน
	5YW-F83BG-20	สติ๊กเกอร์คอลโซลหน้าขวา .GRAPHIC 32 (0390,BWC1)		1	1	มีจำหน่ายเป็นชุด No.59 สำหรับ รถสีขาว
61	5YW-F83BJ-00	สติ๊กเกอร์คอลโซลขวา .GRAPHIC 34 (0121,VRC1)		1	1	มีจำหน่ายเป็นชุด No.59 สำหรับ รถสีแดง
	5YW-F83BJ-10	สติ๊กเกอร์คอลโซลขวา .GRAPHIC 34 (0775,BMC)		1	1	มีจำหน่ายเป็นชุด No.59 สำหรับ รถสีน้ำเงิน
	5YW-F83BJ-20	สติ๊กเกอร์คอลโซลขวา .GRAPHIC 34 (0390,BWC1)		1	1	มีจำหน่ายเป็นชุด No.59 สำหรับ รถสีขาว
62	5YW-F175C-00	โลโก้ตราส้อมเสียง สีเงิน .TUNING FORK MARK		1	1	
63	5YW-F83BA-00	สติ๊กเกอร์คอนโซลขวา .GRAPHIC 26 (0121,VRC1)		1	1	มีจำหน่ายเป็นชุด No.59 สำหรับ รถสีแดง
	5YW-F83BA-10	สติ๊กเกอร์คอนโซลขวา .GRAPHIC 26 (0775,BMC)		1	1	มีจำหน่ายเป็นชุด No.59 สำหรับ รถสีน้ำเงิน
	5YW-F83BA-20	สติ๊กเกอร์คอนโซลขวา .GRAPHIC 26 (0390,BWC1)		1	1	มีจำหน่ายเป็นชุด No.59 สำหรับ รถสีขาว
64	5YW-F8368-00	สติ๊กเกอร์ STYLISH COMMUTER EMBLEM (0903,SMX)	2			UR FOR SMX สำหรับ รถสีดำ
	5YW-F8368-10	สติ๊กเกอร์ STYLISH COMMUTER EMBLEM (0390,BWC1)	2			UR FOR BWC1 สำหรับ รถสีขาว
	5YW-F8368-20	สติ๊กเกอร์ STYLISH COMMUTER EMBLEM (0820,BS4)	2			UR FOR BS4 สำหรับ รถสีเทา
65	5YW-WF84M-00	สติ๊กเกอร์ชุดแฟริ่งซ้าย รถสีแดง GRAPHIC SET BODY FR.UNDER 1		1	1	UR FOR VRC1 สำหรับ รถสีแดง
	5YW-WF84M-10	สติ๊กเกอร์ชุดแฟริ่งซ้าย รถสีน้ำเงิน GRAPHIC SET BODY FR. UNDER 1		1	1	UR FOR BMC สำหรับ รถสีน้ำเงิน
	5YW-WF84M-20	สติ๊กเกอร์ชุดแฟริ่งซ้าย รถสีขาว GRAPHIC SET BODY FR. UNDER 1		1	1	UR FOR BWC1 สำหรับ รถสีขาว
66	5YW-F83BD-00	สติ๊กเกอร์แฟริ่งบนซ้าย .GRAPHIC 29		1	1	มีจำหน่ายเป็นชุด No.65

FIG.35

LEG SHIELD ชุดบังลม

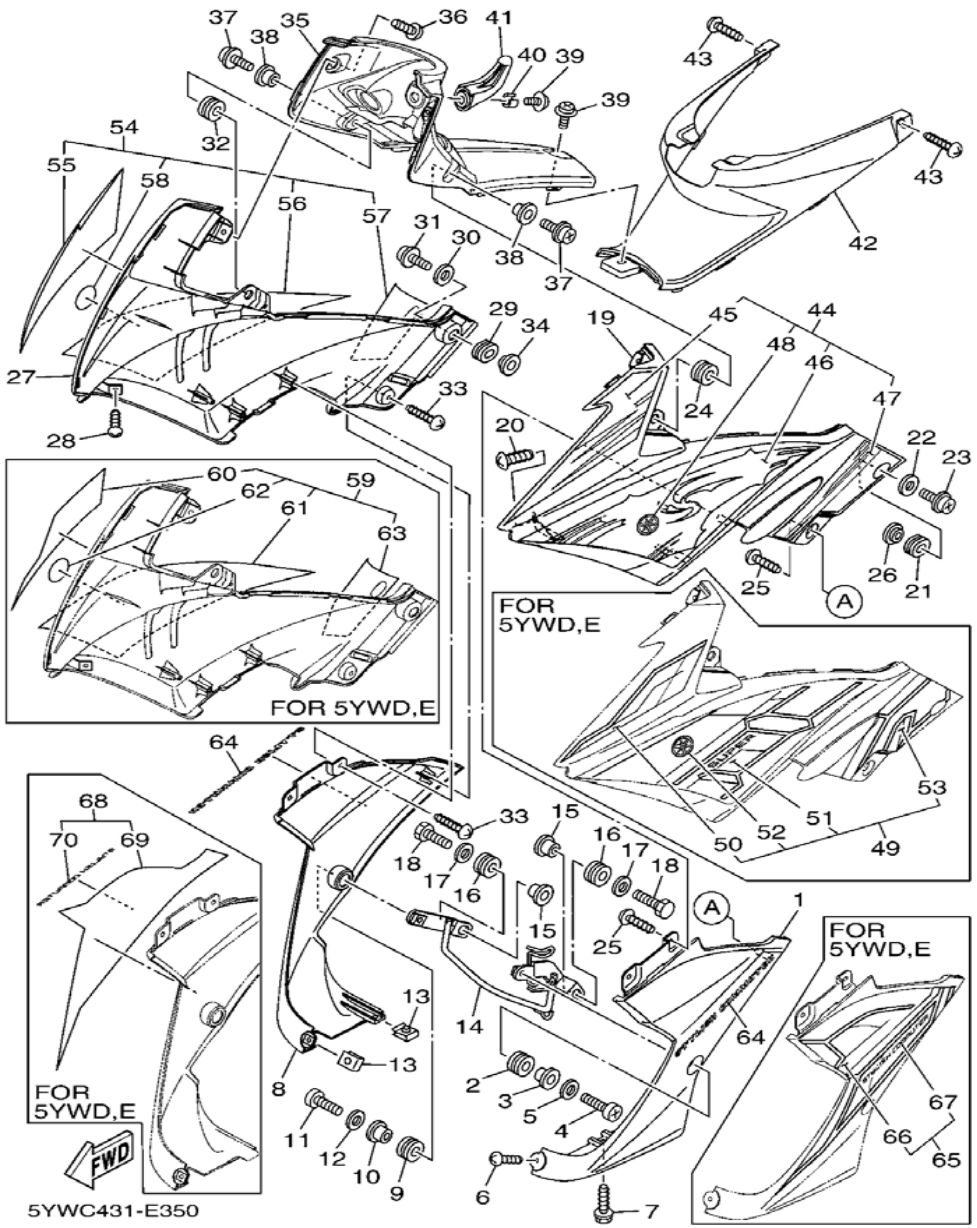

283

REF NO.	PART NO.	DESCRIPTION	5YWC	5YWD	5YWE	REMARKS
67	5YW-F83BB-00	สติ๊กเกอร์แฟริ่งล่างซ้าย .GRAPHIC 27 (0121,VRC1)		1	1	มีจำหน่ายเป็นชุด No.65 สำหรับ รถสีแดง
	5YW-F83BB-10	สติ๊กเกอร์แฟริ่งล่างซ้าย .GRAPHIC 27 (0775,BMC)		1	1	มีจำหน่ายเป็นชุด No.65 สำหรับ รถสีน้ำเงิน
	5YW-F83BB-20	สติ๊กเกอร์แฟริ่งล่างซ้าย .GRAPHIC 27 (0390,BWC1)		1	1	มีจำหน่ายเป็นชุด No.65 สำหรับ รถสีขาว
68	5YW-WF84N-00	สติ๊กเกอร์ชุดแฟริ่งขวา รถสีแดง GRAPHIC SET BODY FR. UNDER 2		1	1	UR FOR VRC1 สำหรับ รถสีแดง
	5YW-WF84N-10	สติ๊กเกอร์ชุดแฟริ่งขวา รถสีน้ำเงิน GRAPHIC SET BODY FR. UNDER 2		1	1	UR FOR BMC สำหรับ รถสีน้ำเงิน
	5YW-WF84N-20	สติ๊กเกอร์ชุดแฟริ่งขวา รถสีขาว GRAPHIC SET BODY FR. UNDER 2		1	1	UR FOR BWC1 สำหรับ รถสีขาว
69	5YW-F83BE-00	สติ๊กเกอร์แฟริ่งบนขวา .GRAPHIC 30		1	1	มีจำหน่ายเป็นชุด No.68
70	5YW-F83BC-00	สติ๊กเกอร์แฟริ่งล่างขวา .GRAPHIC 28 (0121,VRC1)		1	1	มีจำหน่ายเป็นชุด No.68 สำหรับ รถสีแดง
	5YW-F83BC-10	สติ๊กเกอร์แฟริ่งล่างขวา .GRAPHIC 28 (0775,BMC)		1	1	มีจำหน่ายเป็นชุด No.68 สำหรับ รถสีน้ำเงิน
	5YW-F83BC-20	สติ๊กเกอร์แฟริ่งล่างขวา .GRAPHIC 28 (0390,BWC1)		1	1	มีจำหน่ายเป็นชุด No.68 สำหรับ รถสีขาว

FIG.36

GENERATOR ชุดแม่เหล็กจานไฟ

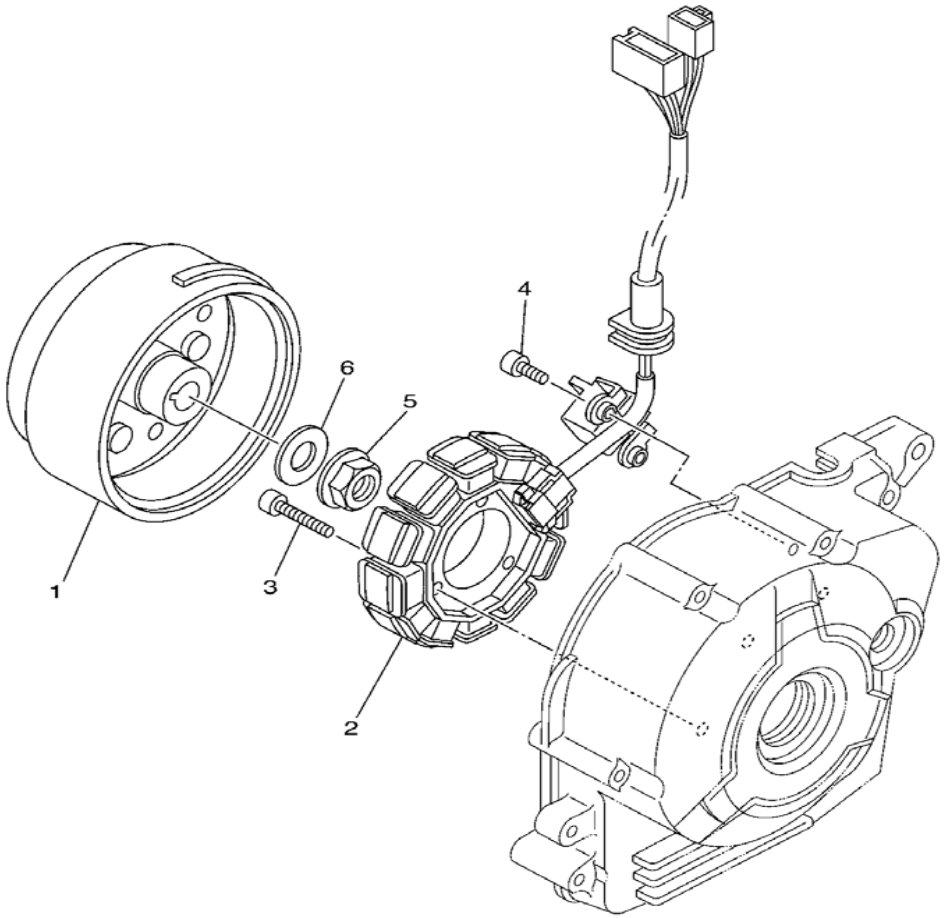

5TN1431-B320

REF NO.	PART NO.	DESCRIPTION	5YWC	5YWD	5YWE	REMARKS
1	5TN-H1450-10	แม่เหล็กจานไฟ ROTOR ASSY	1			
	5TN-H1450-40	แม่เหล็กจานไฟ ROTOR ASSY		1		
	5TN-H1450-50	แม่เหล็กจานไฟ ROTOR ASSY			1	
2	5TN-H1410-00	จานไฟชุด STATOR ASSY	1	1	1	
3	91317-06025	โบ๊ลท์ BOLT	3	3	3	
4	91317-06014	โบ๊ลท์ BOLT	2	2	2	
5	95707-12500	น๊อต NUT, FLANGE	1	1	1	
6	90201-122H1	แหวนรอง WASHER, PLATE	1	1	1	

FIG.37

STARTING MOTOR ชุดชุดมอเตอร์สตาร์ท

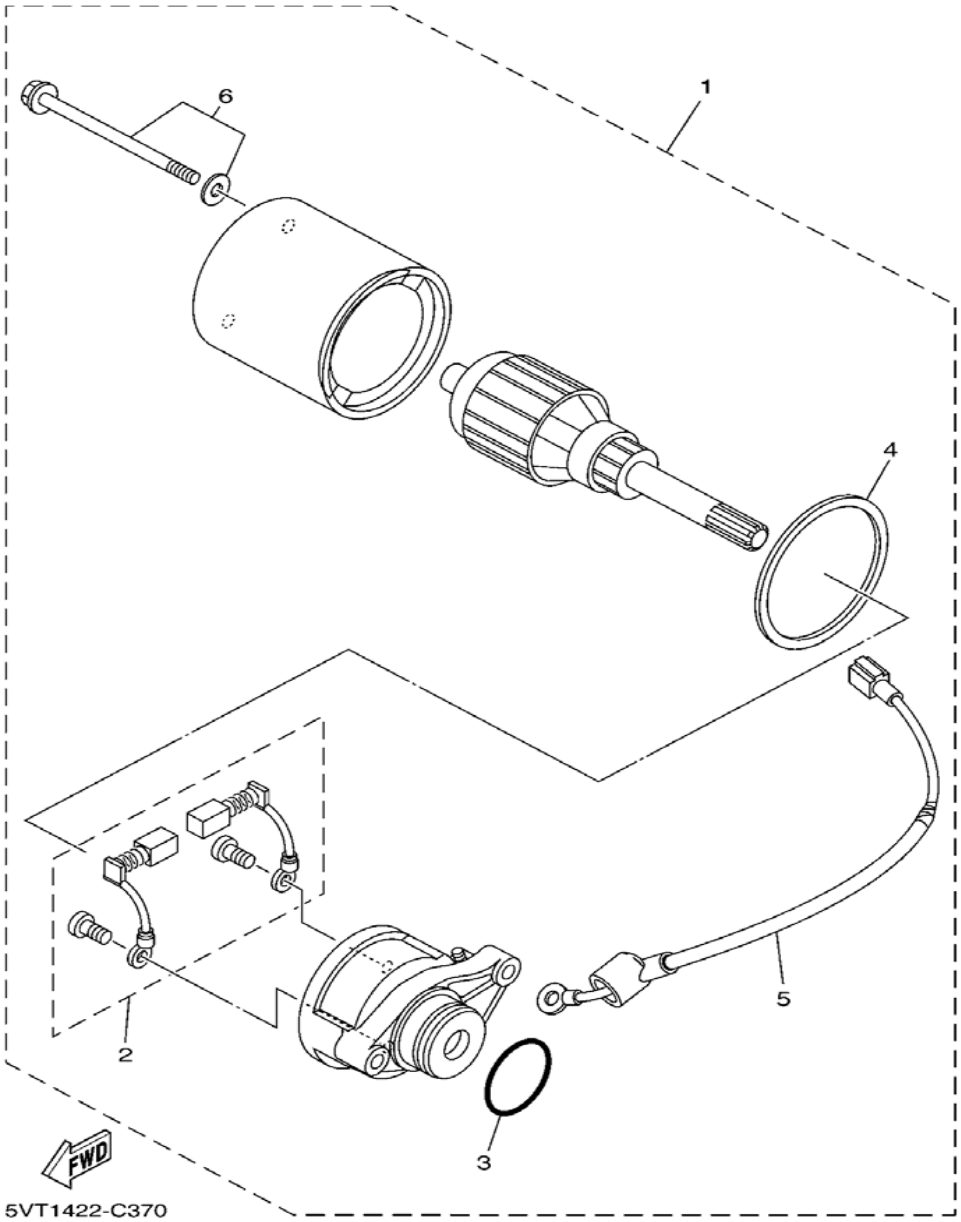

REF NO.	PART NO.	DESCRIPTION	5YWC	5YWD	5YWE	REMARKS
1	5TN-H1800-00	ไดสตาร์ท STARTING MOTOR ASSY		1		
2	4ST-81801-00	ชุดแปรงถ่าน .BRUSH SET		1		
3	4ST-81826-00	โอริง .O-RING		1		
4	4ST-81861-00	ปะเก็น .GASKET		1		
5	5TN-H183G-00	สายไฟมอเตอร์สตาร์ท .CORD COMP.		1		
6	4ST-81828-00	โบ๊ลท์ 2 .BOLT 2		2		

FIG.38

FLASHER LIGHT ชุดไฟเลี้ยว

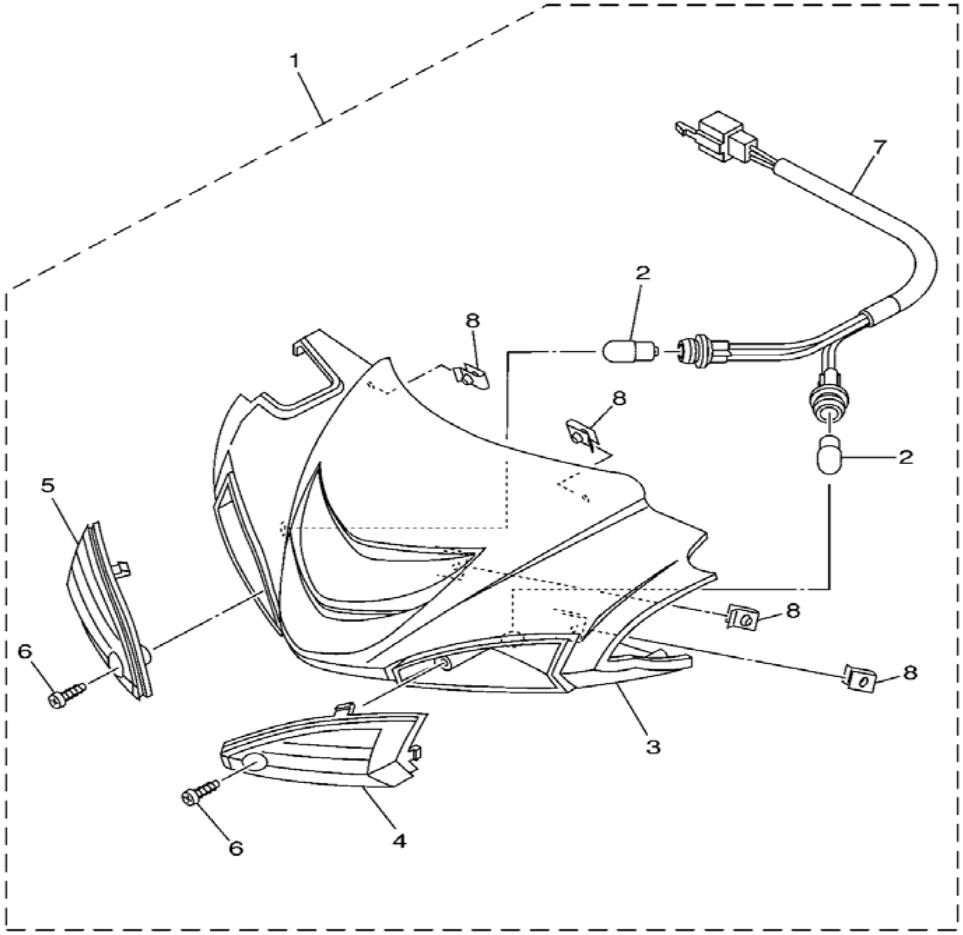

5YW3431-C320

REF NO.	PART NO.	DESCRIPTION	5YWC	5YWD	5YWE	REMARKS
						830
1	5YW-H3301-20-P0	ชุดฝาครอบแฮนด์สีดำ (0582,MBL2) FRONT FLASHER LIGHT ASSY 1	1			MBL2 FOR SMX,BWC1 สีดำ สำหรับ รถสีดำ, สีขาว
	5YW-H3301-20-P2	ชุดฝาครอบแฮนด์สีน้ำเงิน(0960,MBM3) FRONT FLASHER LIGHT ASSY 1	1			MBM3 FOR BS4 สีน้ำเงิน สำหรับ รถสีเทา
	5YW-H3301-30-P1	ชุดฝาครอบแฮนด์สีดำ(0903,SMX) FRONT FLASHER LIGHT ASSY 1		1	1	SMX สีดำ
2	5HV-H3311-00	หลอดไฟเลี้ยว สีส้ม .BULB, FLASHER (12V-10W)	2	2	2	AMBER
3	5YW-F6143-01-P1	ฝาครอบแฮนด์สีดำ (0582,MBL2) .COVER, HANDLEBAR UPPER 1	1			MBL2 FOR SMX,BWC1 สีดำ สำหรับ รถสีดำ, สีขาว
	5YW-F6143-01-P2	ฝาครอบแฮนด์สีน้ำเงิน (0960,MBM3) .COVER, HANDLEBAR UPPER 1	1			MBM3 FOR BS4 สีน้ำเงิน สำหรับ รถสีเทา
	5YW-F6143-10-P1	ฝาครอบแฮนด์สีดำ (0903,SMX) .COVER, HANDLEBAR UPPER 1		1	1	SMX สีดำ
4	5YW-H3332-10	ฝาไฟเลี้ยวหน้าซ้าย .LENS, FLASHER	1	1	1	
5	5YW-H3342-10	ฝาไฟเลี้ยวหน้าขวา .LENS, FLASHER 2	1	1	1	
6	9770L-40612	สกรูเกลียวปล่อย .SCREW, TAPPING	2	2	2	
7	5LL-H4312-00	ขั้วหลอดไฟเลี้ยว .CORD ASSY	1	1	1	
8	90183-05807	น๊อตสปริง .NUT, SPRING	4	4	4	

METER ชุดเรือนไมล์

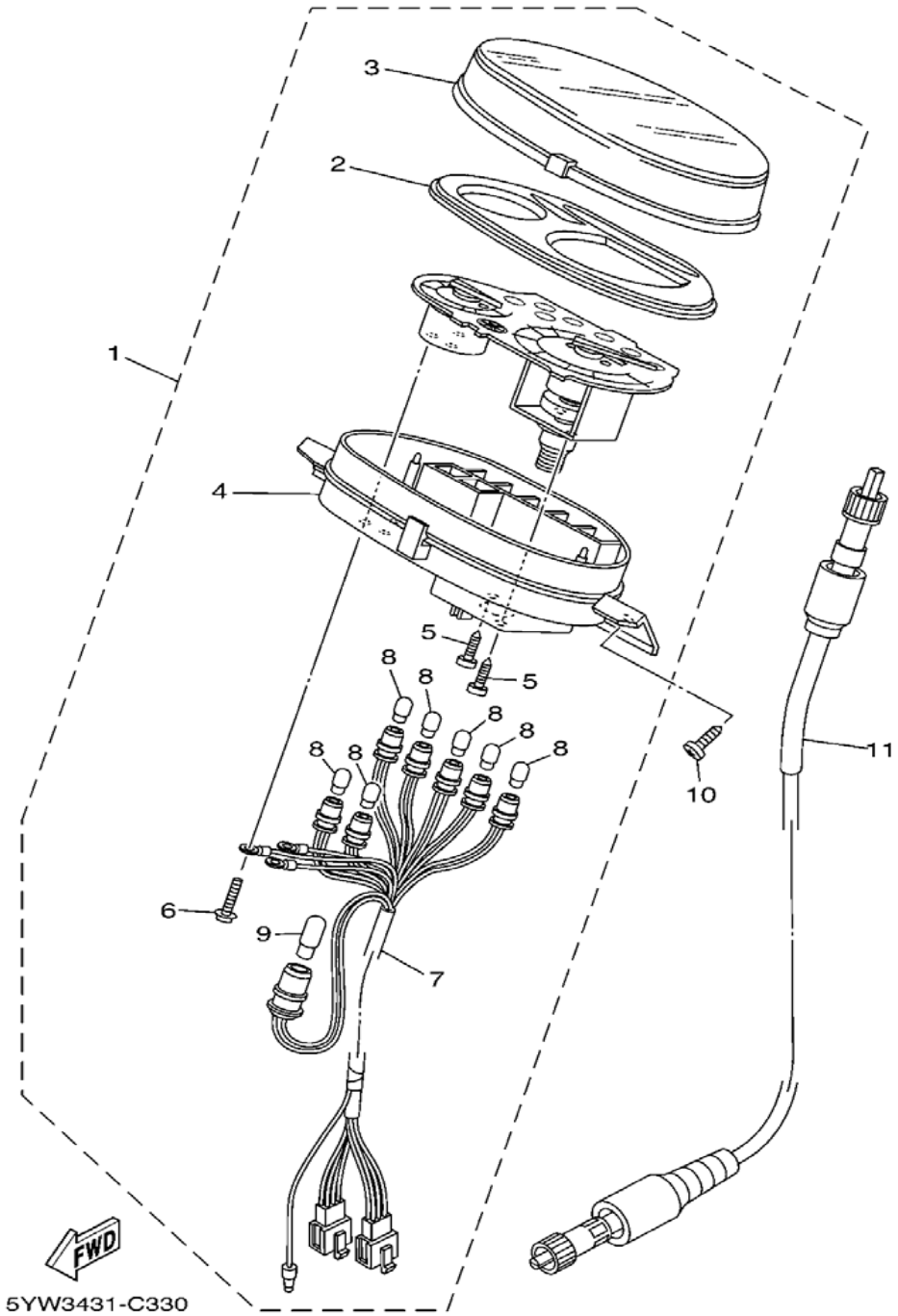

REF NO.	PART NO.	DESCRIPTION	5YWC	5YWD	5YWE	REMARKS
1	5YW-H3510-40	ชุดเรือนไมล์ SPEEDOMETER ASSY	1			
	5YW-H3510-50	ชุดเรือนไมล์ SPEEDOMETER ASSY		1	1	
2	5YW-H353L-10	ฝาครอบไมล์ .REFLECTOR	1	1	1	
3	5HV-H3511-00	ฝาครอบเรือนไมล์ .LENS, SPEEDOMETER	1	1	1	
4	5LN-H353F-00	ฝาครอบไมล์ล่าง .CASE, METER LOWER	1	1	1	
5	90167-04021	สกรู .SCREW, TAPPING	2	2	2	
6	90159-03102	สกรูพร้อมแหวน .SCREW, WITH WASHER	3	3	3	
7	5YW-H3509-00	ชุดสายไฟเรือนไมล์ .SOCKET CORD ASSY	1	1	1	
8	2GV-83517-00	หลอดไฟ 12V1.7W .BULB (12V-1.7W T6.5)	7	7	7	
9	42X-83517-00	หลอดไฟ 14V3W .BULB (12V-3W)	1	1	1	
10	97707-50016	สกรูเกลียวปล่อย SCREW, TRUSS HEAD TAPPING	2	2	2	
11	5TN-H3550-00	สายไมล์ SPEEDOMETER CABLE ASSY	1	1	1	

FIG.40

HEADLIGHT ชุดไฟหน้า

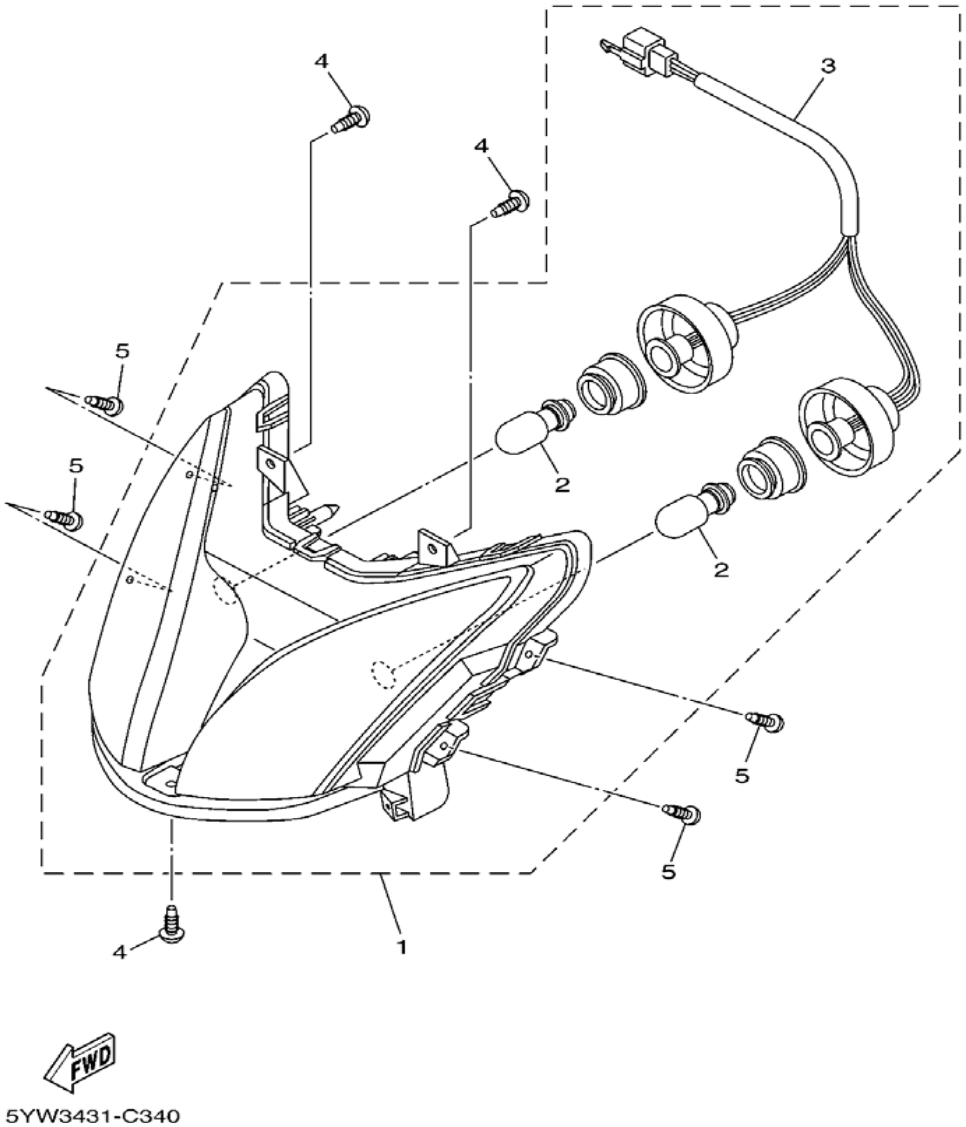

REF NO.	PART NO.	DESCRIPTION	5YW C	5YW D	5YW E	REMARKS
1	5YW-H4300-10	ชุดไฟหน้าเลนซ์สีควันบุหรี่ HEADLIGHT ASSY	1	1	1	
2	5YW-H4314-00	หลอดไฟหน้า 12V-18/18W .BULB, HEADLIGHT (12V-18/18W)	2	2	2	
3	5YW-H4140-00	ชุดสายไฟหน้า .SOCKET CORD ASSY	1	1	1	
4	97707-50014	สกรูเกลียวปล่อย SCREW, TRUSS HEAD TAPPING	3	3	3	
5	97707-40012	สกรู SCREW, TAPPING	4	4	4	

FIG.41

TAILLIGHT ชุดไฟท้าย

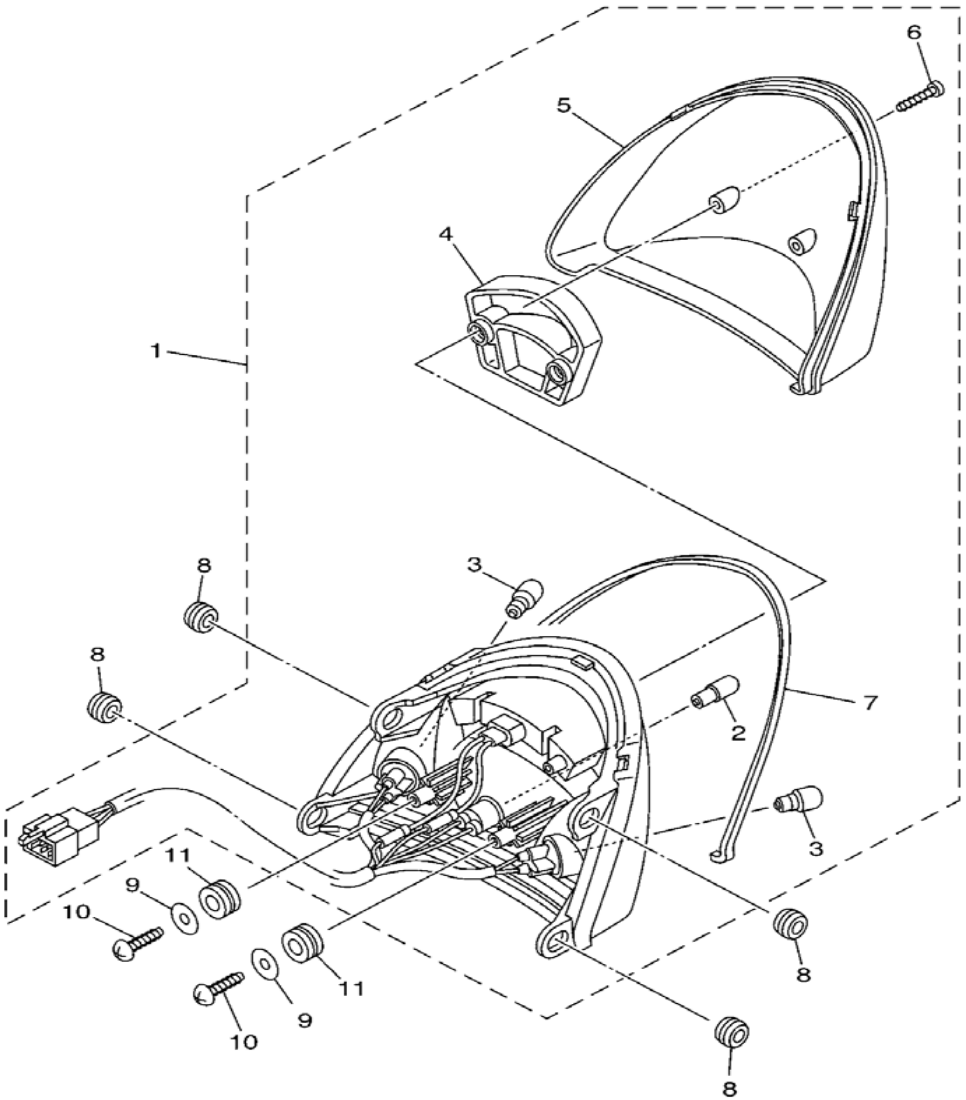

5YW3431-C351

REF NO.	PART NO.	DESCRIPTION	5YWC	5YWD	5YWE	REMARKS
						840
1	5YW-H4710-10	ไฟท้ายชุด (มีขั้ว, มีหลอด) TAILLIGHT UNIT ASSY	1	1	1	
2	5YW-H4714-00	หลอดไฟท้าย 12V-5W .BULB (12V-5W)	1	1	1	
3	5HV-H3311-00	หลอดไฟเลี้ยว สีส้ม .BULB, FLASHER (12V-10W)	2	2	2	AMBER
4	5YW-H4721-00	เลนส์ไฟท้าย .LENS, TAILLIGHT	1	1	1	
5	5YW-H4743-10	ฝาไฟท้าย เลนซ์ใส .LENS, LICENCE LIGHT	1	1	1	
6	9770L-40616	สกรูเกลียวปล่อย .SCREW, TAPPING	2	2	2	
7	5YW-H4718-00	ซีลยางเลนซ์ไฟท้าย .GROMMET	1	1	1	
8	90480-13005	ลูกยาง GROMMET	4	4	4	
9	90201-06071	แหวนรอง WASHER, PLATE	2	2	2	
10	97707-50014	สกรูเกลียวปล่อย SCREW, TRUSS HEAD TAPPING	2	2	2	
11	90480-14817	ลูกยาง GROMMET	2	2	2	

FIG.42

HANDLE SWITCH & LEVER ชุดสวิทช์แฮนด์ & มือเบรค

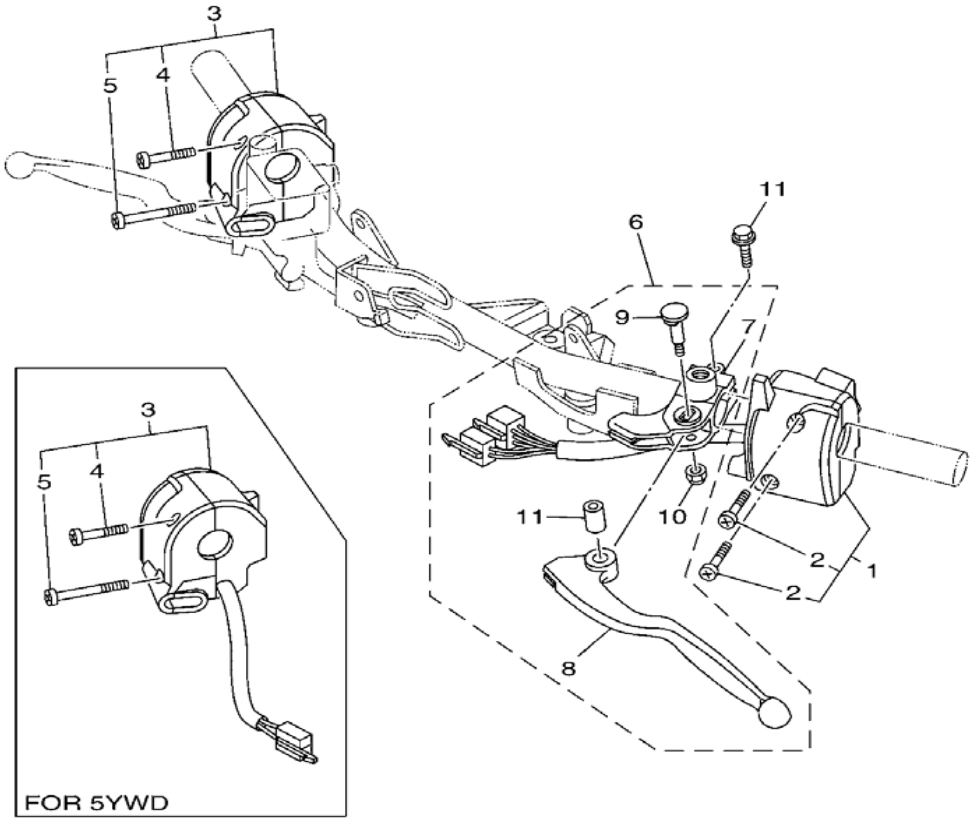

FWD

5YWC431-E420

REF NO.	PART NO.	DESCRIPTION	5YWC	5YWD	5YWE	REMARKS
						820
1	5YW-H3973-00	สวิทช์แฮนด์ซ้าย SWITCH, HANDLE 3	1	1	1	
2	98507-05025	สกรูหัวแฉก .SCREW, PAN HEAD	2	2	2	
3	5YW-F628J-00	ฝาปิด 5YW-017001 CAP, GRIP	1		1	
	5YW-H3976-10	สวิทช์แฮนด์ (5YW-804001) SWITCH, HANDLE 1		1		
4	98507-05025	สกรูหัวแฉก .SCREW, PAN HEAD	1	1	1	
5	98507-05040	สกรูหัวแฉก .SCREW, PAN HEAD	1	1	1	
6	5YW-H2910-00	ขายึดมือคลัทช์ LEVER HOLDER ASSY (LEFT)	1			
7	5YW-H2911-00	ขายึดมือคลัทช์ .HOLDER, LEVER 1	1			
8	5YW-H3912-00	มือคลัทช์ .LEVER 1	1			
9	4AP-H3945-00	น๊อต .BOLT, LEVER	1			
10	95607-06100	น๊อต .NUT, U	1			
11	4AP-H3913-00	บู๊ช .COLLAR, LEVER 1	1			
12	9502M-06020	โบ๊ลท์หน้าแปลน BOLT, FLANGE	1			

ELECTRICAL 1 ชุดระบบไฟ 1

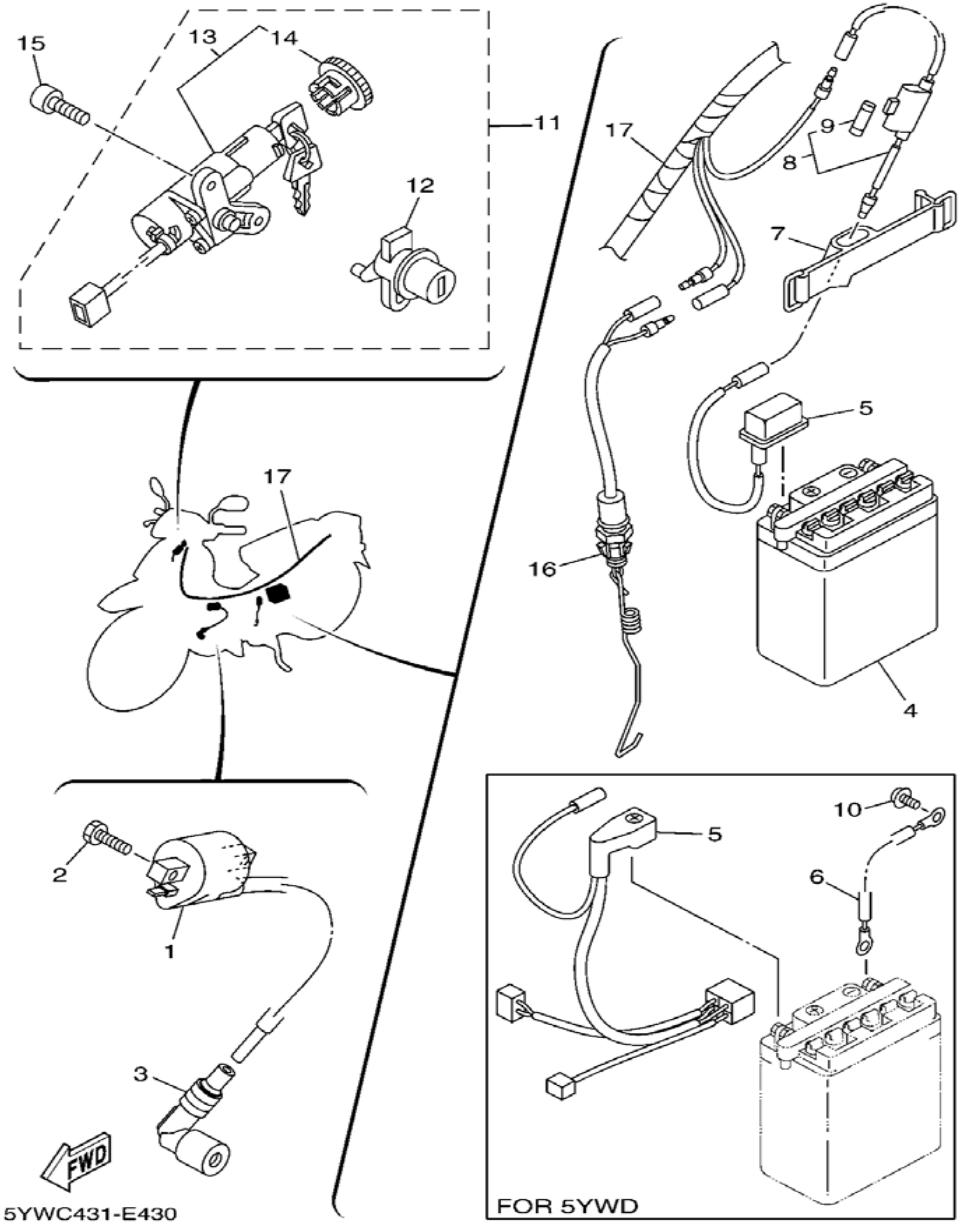

5YWC431-E430

REF NO.	PART NO.	DESCRIPTION	5YWC	5YWD	5YWE	REMARKS
1	5YW-H2310-00	คอยล์หัวเทียน IGNITION COIL ASSY	1	1	1	
2	97007-06016	โบ๊ลท์ BOLT	2	2	2	
3	5HV-H2370-00	ปลั๊กหัวเทียน PLUG CAP ASSY	1	1	1	
4	5AH-WH21Y-00	แบตเตอรี่ 5 แอมป์ (12V.5Ah) BATTERY ASSY (YAMAHA BRAND)	1	1	1	
5	4VJ-H2115-00	สายไฟขั้วบวก WIRE, PLUS LEAD	1		1	
	5TN-H2115-00	ขั้วแบตเตอรี่ WIRE, PLUS LEAD		1		
6	5TN-H2116-00	สายไฟขั้วลบ WIRE, MINUS LEAD		1		
7	5TN-H2131-00	สายแบตเตอรี่ BAND, BATTERY	1	1	1	
8	5TN-H2150-00	ตลับฟิวส์ FUSE HOLDER ASSY	1	1	1	
9	27V-82151-00	ฟิวส์ .FUSE (7A)	1	1	1	
10	97607-06210	สกรูหัวแฉกพร้อมแหวน SCREW,WITH WASHER		1		
11	5TN-XH250-00	ชุดสวิทช์กุญแจ MAIN SW. STRG. LOCK SUB ASSY.	1	1	1	
12	5LN-F4799-00	กุญแจล็อค .ROTOR ASSY	1	1	1	
13	5TN-H2501-00	สวิทช์กุญแจ .MAIN SWITCH STEERING LOCK	1	1	1	
14	5LN-H2552-00	ฝาครอบสวิทช์กุญแจ* ..CAP, SWITCH	1	1	1	
15	9131M-06012	โบ๊ลท์ BOLT	2	2	2	
16	5TN-H2530-02	สวิทช์สต๊อบชุด STOP SWITCH ASSY	1	1	1	
17	5YW-H2590-30	สายไฟชุด (5YW-017001) WIRE HARNESS ASSY	1			
	5YW-H2590-40	สายไฟชุด (5YW-804001) WIRE HARNESS ASSY		1		
	5YW-H2590-50	สายไฟชุด (5YW-409201) WIRE HARNESS ASSY			1	

FIG.44

ELECTRICAL 2 ชุดระบบไฟ 2

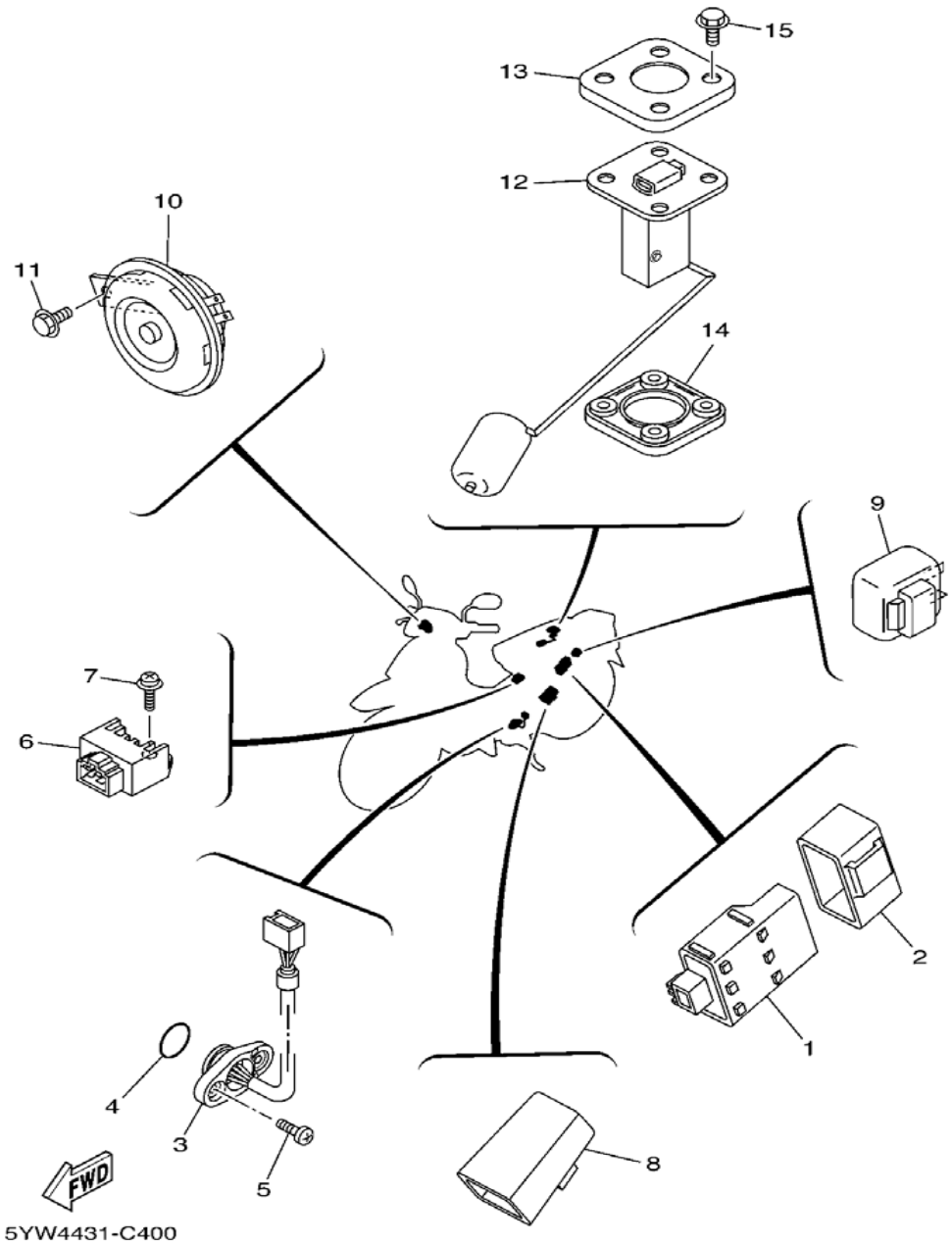

REF NO.	PART NO.	DESCRIPTION	5YWC	5YWD	5YWE	REMARKS
						810,830
1	5TN-H5540-00	ซี.ดี.ไอ C.D.I. UNIT ASSY	1	1	1	
2	4XC-H5546-00	สายรัด BAND	1	1	1	
3	5TN-H2540-00	สวิทช์เกียร์ว่าง NEUTRAL SWITCH ASSY		1	1	
	5YW-H2540-00	สวิทช์เกียร์ว่าง NEUTRAL SWITCH ASSY	1			
4	93210-22801	โอริง O-RING	1	1	1	
5	98507-05010	สกรูหัวแฉก SCREW, PAN HEAD	2	2	2	
6	5VW-H1960-00	ตัวชาร์ท และตัวควบคุมไฟหน้า RECTIFIER & REGULATOR ASSY	1	1	1	
7	97607-06212	สกรูหัวแฉกพร้อมแหวน SCREW,WITH WASHER	1	1	1	
8	5TN-H1940-00	ชุดรีเลย์สตาร์ท STARTER RELAY ASSY		1		
9	35R-H3350-00	ชุดรีเลย์แฟลชเชอร์ FLASHER RELAY ASSY	1	1	1	
10	5TN-H3371-00	แตร HORN	1	1	1	
11	95807-06010	โบ๊ลท์หน้าแปลน BOLT, FLANGE	1	1	1	
12	5HV-H5752-00	ลูกลอยถังน้ำมัน SENDER UNIT ASSY, FUEL METER	1	1	1	
13	5HV-H5757-00	ปะกับยึดชุดลูกลอย RETAINER	1	1	1	
14	5HV-H5753-00	ปะเก็น GASKET, SENDER UNIT	1	1	1	
15	90119-05071	โบ๊ลท์หกเหลี่ยมพร้อมแหวน BOLT, WITH WASHER	4	4	4	